Kominy – na całe życie

cheminées - kominy

Poujoulat

CENNIK KOMINÓW

do piecy kominkowych na PELET

NORDICA

Extraflame

PIEC (KOZA) NA PELET

KOMIN POWIETRZNO - DYMOWY (PGI PELLET) - WYRZUT PRZEZ DACH

Rozwiązanie 1

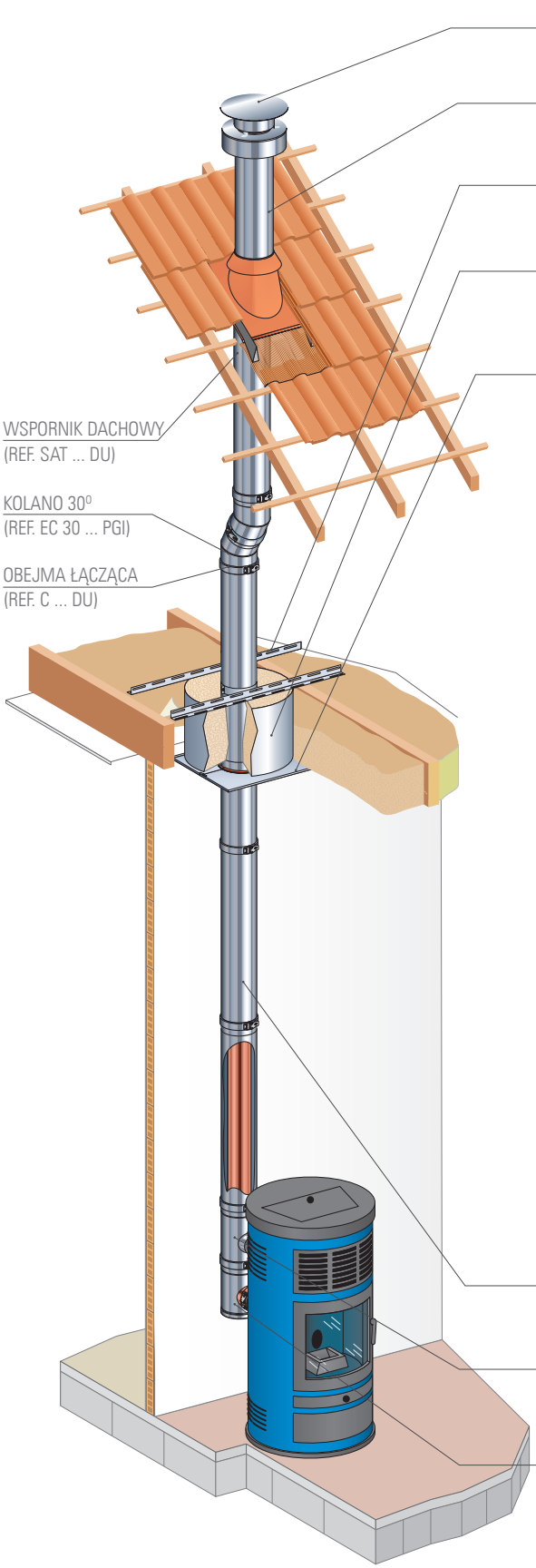

OPIS	REFERENCJA	ILOŚĆ	CENA Ø80/130	CENA Ø100/150
Końcówka pionowa 650mm	STV ... E.I.	1	18 080 150 307,-	18 100 150 356,-
Element prosty 1000 mm	ED 1000...PGI	6	PL37 080 705 205,-	PL37 100 405 243,-
Przejście dachowe do pokryć profilowanych 30°-45°	SIT 45 ... DU	1	28 080 073 560,-	28 100 073 584,-
Wspornik dachowy	SAT ... DU	1	28 080 065 165,-	28 100 065 166,-
Wspornik stropowy	SP ... DU	1	28 080 081 193,-	28 100 081 200,-
Płyta przeciwpożarowa szczelna	PDSE ...	1	25 080 620 171,-	25 100 620 171,-
Obejma łącząca	C ... DU	8	28 080 076 29,-	28 100 076 28,-
Kolano 30°	EC 30° ... PGI	2	PL37 080 711 140,-	PL37 100 711 149,-
Rękaw izolacyjny	COQISOL ... H300	1	25 080 621 258,-	25 100 621 258,-
Trójnik 90° dymowy	TE ... PGI	1	PL37 080 750 165,-	PL37 100 450 179,-
Trójnik 90° z wlotem powietrza	EDPA 90° ... PGI	1	PL37 080 708 157,-	PL37 100 408 173,-
Przewód elastyczny galwanizowany	FLXNG 60-C 1m cena za 1 metr	1	51 060 711 80,-	51 060 711 80,-
ŁĄCZNA CENA KATALOGOWA NETTO:			3 798,-	4 371,-

PIEC (KOZA) NA PELET

KOMIN IZOLOWANY DUALINOX
PODŁĄCZENIE KONCENTRYCZNE (PGI PELLET)

Rozwiązanie 2

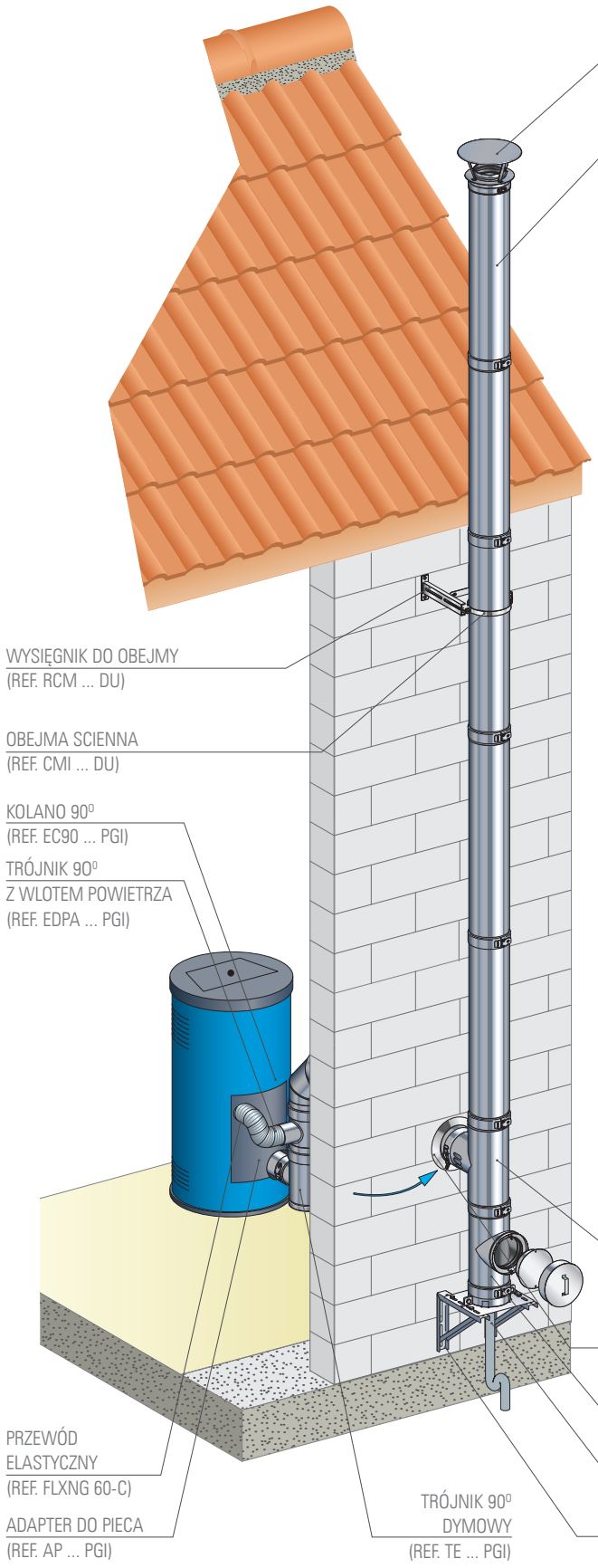

OPIS	REFERENCJA	ILOŚĆ	CENA Ø80/130	CENA Ø100/150
Daszek	CPI ... DU	1	28 080 087 171,-	28 100 087 182,-
Element prosty 1000 mm	ED 1000...DU	5	28 080 005 239,-	28 100 005 297,-
Obejma ścienna	CMI ... DU	1	28 080 075 106,-	28 100 075 114,-
Wysięgnik do obejmy	RCM ... DU	1	28 080 250 91,-	28 100 250 91,-
Kołnierz maskujący	KOLFINIT ... DU	1	28 080 093 50,-	28 100 093 52,-
Trójnik 93° z czerpnią	TSP93 ... DU/PGI	1	28 080 047 303,-	28 100 047 324,-
Wyczystka	EDTV ... DU	1	28 080 553 397,-	28 100 553 426,-
Odskraplacz	CE ... DU	1	28 080 090 155,-	28 100 090 164,-
Wspornik ścienny	SMI ... DU	1	28 080 056 210,-	28 100 056 244,-
Element prosty 500mm	ED 500 ... PGI	1	PL37 080 704 144,-	PL37 100 404 155,-
Kolano 90°	EC90 ... PGI	1	PL37 080 441 167,-	PL37 100 081 185,-
Trójnik 90° z wlotem powietrza	EDPA ... PGI	1	PL37 080 708 157,-	PL37 100 408 173,-
Trójnik dymowy 90°	TE ... PGI	1	PL37 080 750 163,-	PL37 100 450 179,-
Adapter do pieca na pelet	AP ... PGI	2	PL37 080 466 68,-	PL37 100 466 74,-
Przewód elastyczny galwanizowany	FLXNG 60-C 1m cena za 1 metr	1	51 060 711 80,-	51 060 711 80,-
ŁĄCZNA CENA KATALOGOWA NETTO:			3 525,-	4 002,-

PIEC (KOZA) NA PELET

BUDOWA KOMINA Z UŻYCIEM ISTNIEJĄCEGO SZACHTU KOMIN ELASTYCZNY TUBAGINOX

Rozwiązanie 3

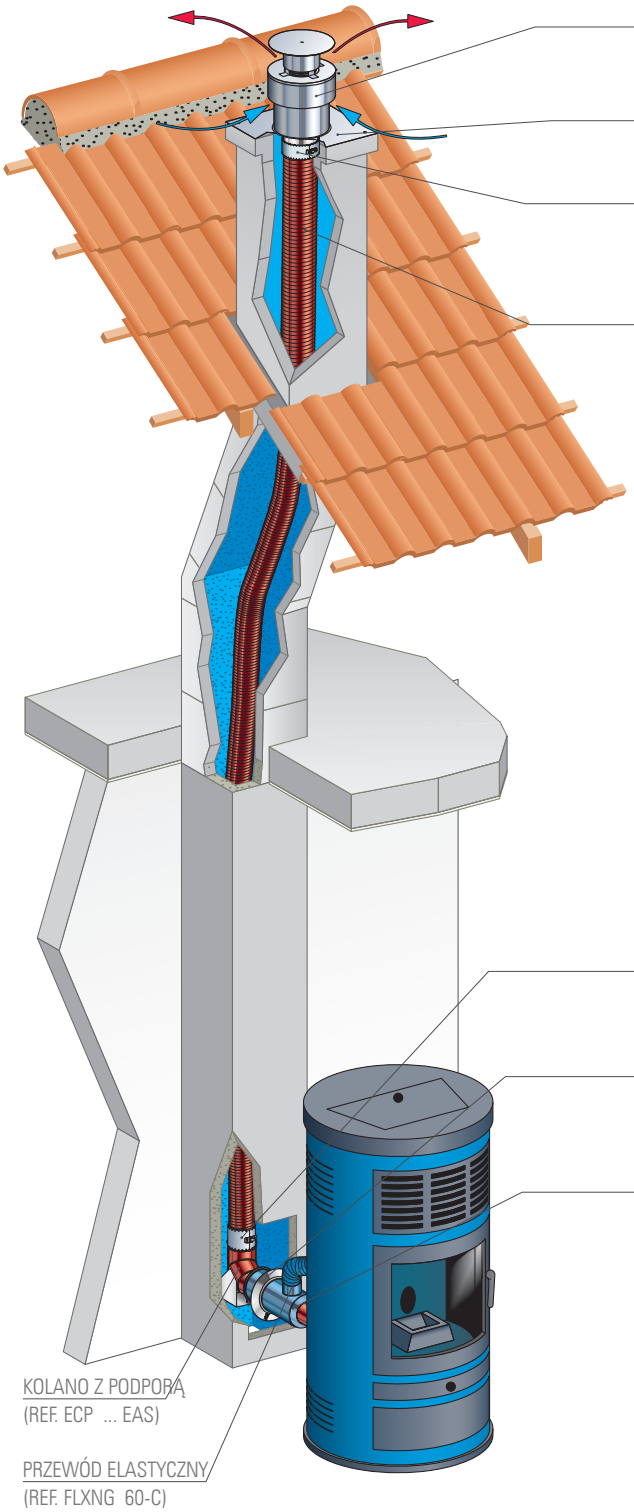

OPIS	REFERENCJA	ILOŚĆ	CENA Ø80/130	CENA Ø100/150
Końcówka pionowa	CTIV ... E.I.	1	18 080 154 205,-	18 100 154 216,-
Przejście dachowe płaskie	SIO ... E.I. EAS	1	18 080 465 183,-	18 100 465 201,-
Złączka jednościenny / elastyczny	REF ... EAS	1	47 080 512 60,-	47 100 512 60,-
Przewód elastyczny	FL GF P...U	6mb	51 080 723 48,-	51 100 723 53,-
Złączka elastyczny/ jednościenny	RF ... EAS	1	47 080 543 60,-	47 100 543 60,-
Kolano 90° z podporą	ECP 90 ... EAS	1	47 080 434 92,-	47 100 434 86,-
Kołnierz maskujący	KOLFINIT ... EAS	1	47 130 520 50,-	47 150 520 52,-
Trójnik rozdzielczy	EDPA H...PGI	1	37 080 706 199,-	37 100 706 299,-
Przewód elastyczny galwanizowany	FLXNG 60-C 1m cena za 1 metr	1mb	51 060 302 80,-	51 060 302 80,-
ŁĄCZNA CENA KATALOGOWA NETTO:			1 217,-	1 372,-

PIEC (KOZA) NA PELET

BUDOWA KOMINA Z UŻYCIEM ISTNIEJĄCEGO SZACHTU KOMIN JEDNOŚCIENNY EASINOX

Rozwiązanie 4

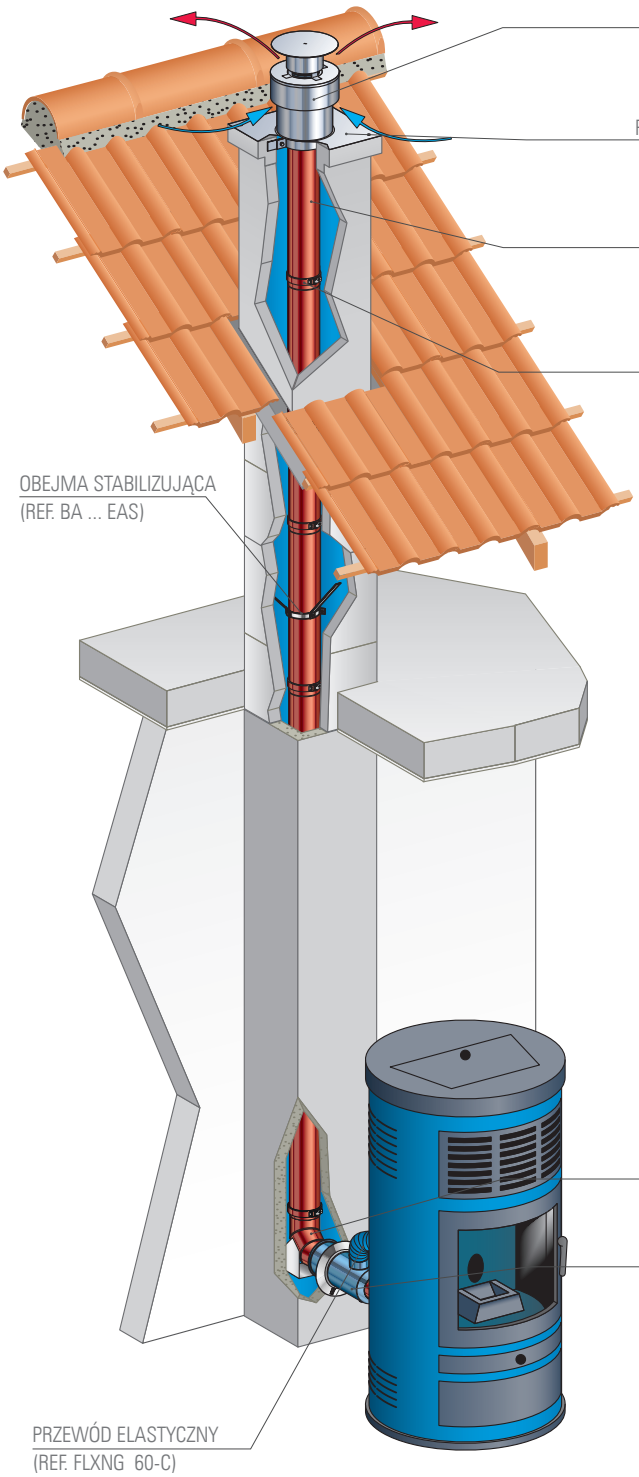

OPIS	REFERENCJA	ILOŚĆ	CENA Ø80/130	CENA Ø100/150
Końcówka pionowa	CTIV ... E.I.	1	18 080 154 205,-	18 100 154 216,-
Przejście dachowe płaskie	SIO ... E.I. EAS	1	18 080 465 183,-	18 100 465 201,-
Obejma łącząca	C ... EAS	8	47 080 494 25,-	47 100 494 26,-
Element prosty 1000 mm	ED 1000...EAS	6	47 080 405 72,-	47 100 405 89,-
Obejma stabilizująca	BA ... EAS	1	47 080 464 31,-	47 100 464 32,-
Kolano 90° z podporą	ECP 90 ... EAS	1	47 080 434 92,-	47 100 434 86,-
Kołnierz maskujący	KOLFINIT ... EAS	1	47 130 520 50,-	47 150 520 52,-
Trójnik rozdzielczy	EDPA H...PGI	1	37 080 706 199,-	37 100 706 299,-
Przewód elastyczny galwanizowany	FLXNG 60-C 1m cena za 1 metr	1mb	51 060 302 80,-	51 060 302 80,-
ŁĄCZNA CENA KATALOGOWA NETTO:			1 472,-	1 526,-

PGI PELLET

CE
0071-CPD-0051
T450 N1 W V2 L50040 G100

gwarancja 5 lat

POWIETRZNO - DYMOWY SYSTEM KOMINOWY DO PIECY KOMINKOWYCH ZASILANYCH PELETEM

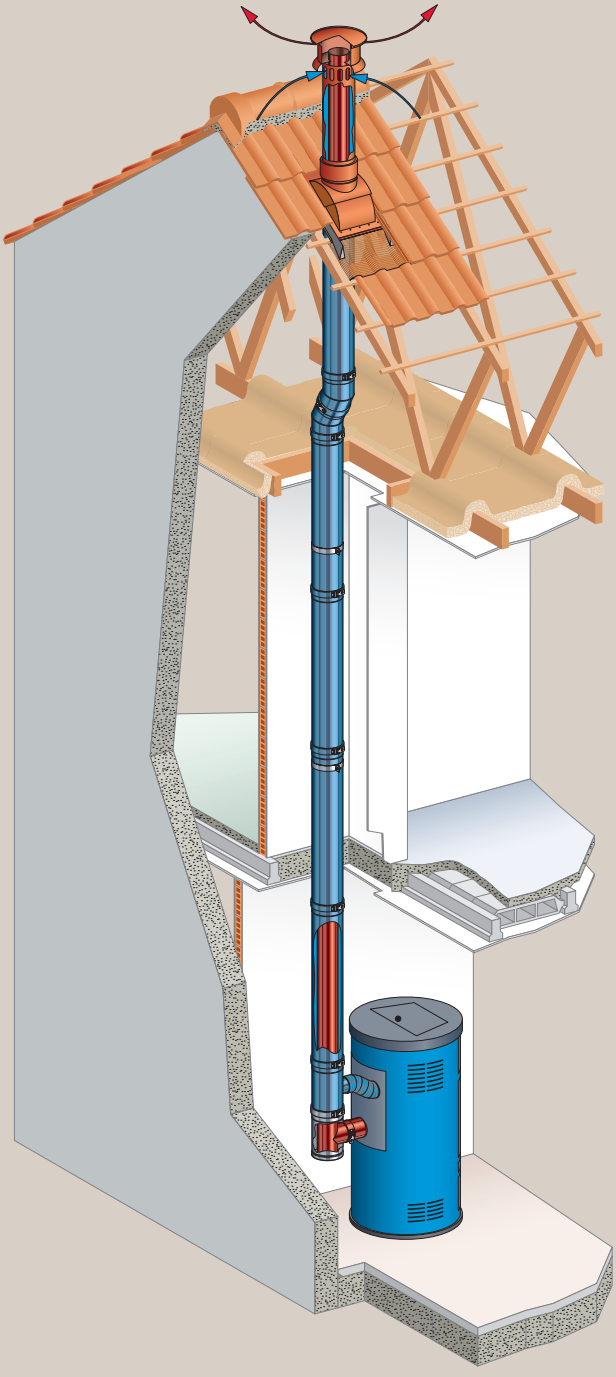

Instalacja pionowa
(przez dach)

System kominowy PGI PELLET jest powietrzno - dymowym systemem kominowym wykonanym ze stali kwasoodpornej przeznaczonym do odprowadzania dymu i dostarczania powietrza do spalania dla pieców zasilanych peletem.

Ta nowa generacja systemów kominowych optymalizuje wydajność pracy całej instalacji i może być używana do budowy nowych domów jednorodzinnych oraz do renowacji i wyposażania istniejących budynków, w których stawia się za cel ograniczenie zużycia energii i kosztów związanych z ogrzewaniem.

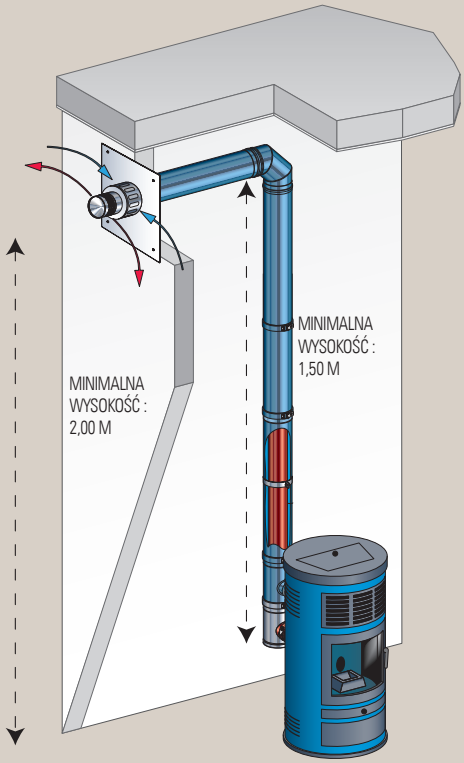

Instalacja pozioma
(przez ścianę)

ETYKIETA

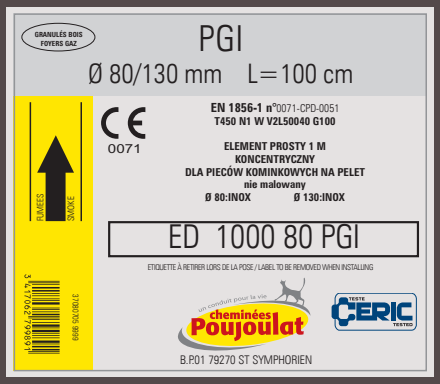

Oznaczenie (EN 1856-1)
T450 N1 W V2 L50040 G100

> Na wszystkich elementach znajdują się łatwousuwalne etykiety z poniższymi informacjami:
  - Oznaczenie kierunku przepływu dymu
  - Referencja, średnica
  - Oznaczenie CE

PODSTAWOWE KORZYŚCI

> System PGI jest koncentrycznym przewodem powietrzno - dymowym, wyprodukowanym ze stali kwasoodpornej. System pracuje w podciśnieniu (nie jest wyposażony w uszczelki). Może dostarczać powietrze potrzebne do spalania z zewnątrz budynku.

> W sytuacji gdy za pośrednictwem systemu PGI jest dostarczane powietrze do pieca kominkowego jego wydajność może wzrosnąć od 10 do 15% (redukcja ilości zużywanego paliwa).

> Kompletny system dostępny w trzech średnicach (80/130, 100/150 i 130/200) może być używany ze wszystkimi typami pieców kominkowych na pelet.

> System jest przeznaczony do instalacji wewnątrz budynku. Dla instalacji zewnętrznych użyj systemu DUALINOX.

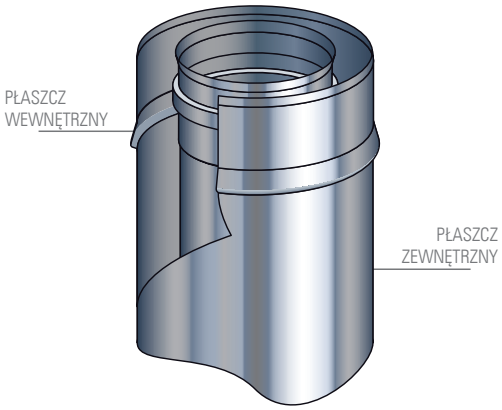

PGI PELLET

Wewnętrzny płaszcz przewodu koncentrycznego jest kominem dymowym. Przestrzeń powietrzna pomiędzy płaszczem zewnętrznym i wewnętrznym może być używana jako przewód dostarczający powietrze do spalania i jest izolatorem dla komina dymowego.

INSTALACJA DYNAMICZNA: Jeżeli powietrze do spalania jest dostarczane za pośrednictwem przewodu PGI, wówczas wymagany **odstęp od materiałów palnych wynosi 50 mm.**

INSTALACJA STATYCZNA: Jeżeli powietrze do spalania jest dostarczane niezależnym od komina źródłem, wówczas wymagany **odstęp od materiałów palnych wynosi 100 mm.**

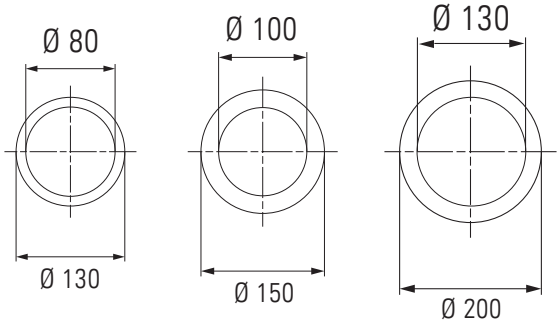

PGI PELLET SYSTEM KOMINOWY DO PIECÓW KOMINKOWYCH NA PELET

ELEMENT PROSTY Z WLOTEM POWIETRZA

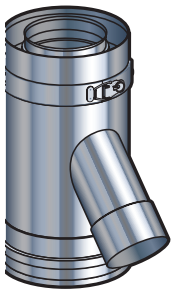

Jeżeli piec kominkowy na pelet jest przystosowany do pobierania powietrza z systemu kominowego wówczas powietrze potrzebne do spalania może być pobierane z zewnątrz budynku poprzez przewód powietrzny systemu PGI.

Ze względu na poprawę jakości spalania (wg badań przeprowadzonych w laboratorium CERIC na różnych modelach pieców kominkowych) system zużywa pomiędzy 10 a 15% mniej paliwa. Roczna oszczędność może wynieść od 200 do 400 kg peletu.

WSKAZÓWKI DO INSTALACJI

1. Podłącz piec kominkowy za pomocą adaptera dostarczonego lub zalecanego przez producenta pieca kominkowego. Więcej informacji u Doradcy Technicznego Poujoulat).
2. Wybierz odpowiedni trójnik (90^0 lub 135^0) do podłączenia przewodu dymowego i powietrzego.
3. System kominowy musi być trwale przymocowany do ściany za pośrednictwem akcesoriów dostępnych dla rodziny PGI.

MOŻLIWE WYKOŃCZENIA

System kominowy PGI może być dostarczany w dowolnym kolorze RAL za dodatkową opłatą +18%.

Kolor czarny (RAL 9030) +18%

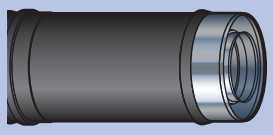

SYSTEM KOMINOWY Z UŻYCIEM ISTNIEJĄCEGO KOMINA TRADYCYJNEGO

BUDOWA KOMINA Z UŻYCIEM ISTNIEJĄCEGO SZACHTU KOMIN JEDNOŚCIENNY **EASINOX**

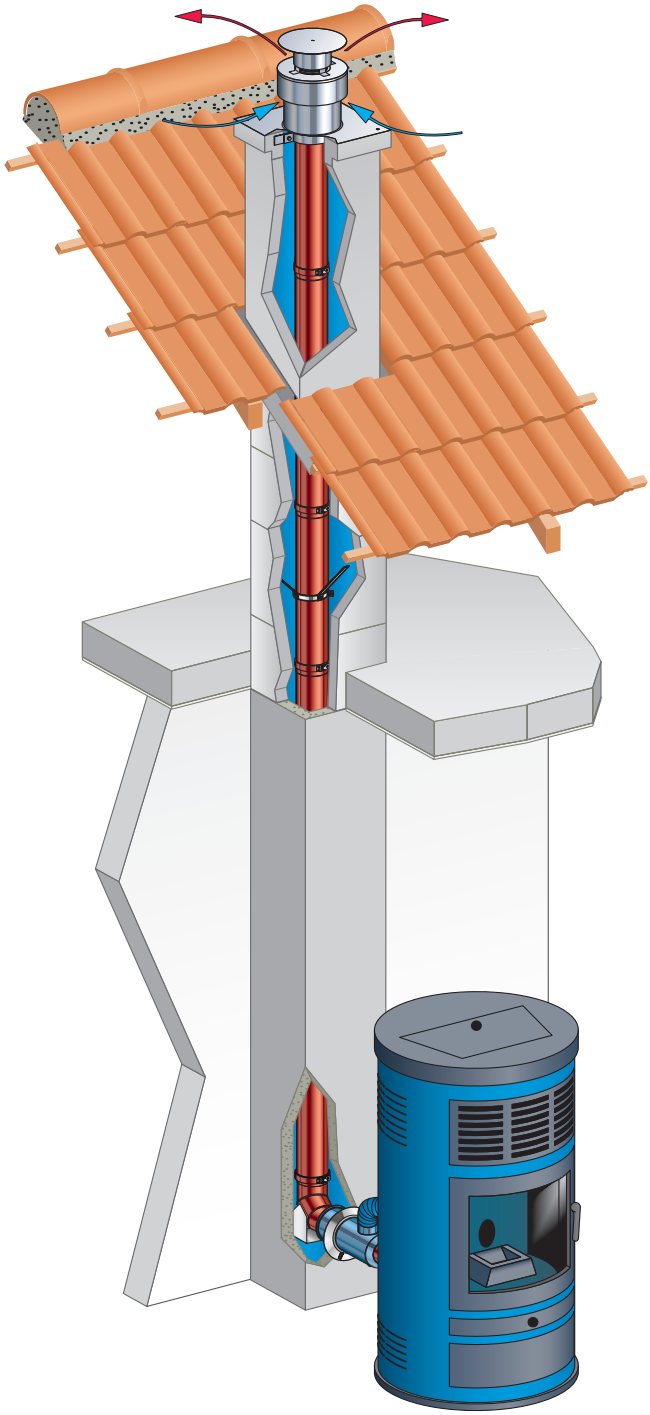

BUDOWA KOMINA Z UŻYCIEM ISTNIEJĄCEGO SZACHTU KOMIN ELASTYCZNY **TUBAGINOX GF**

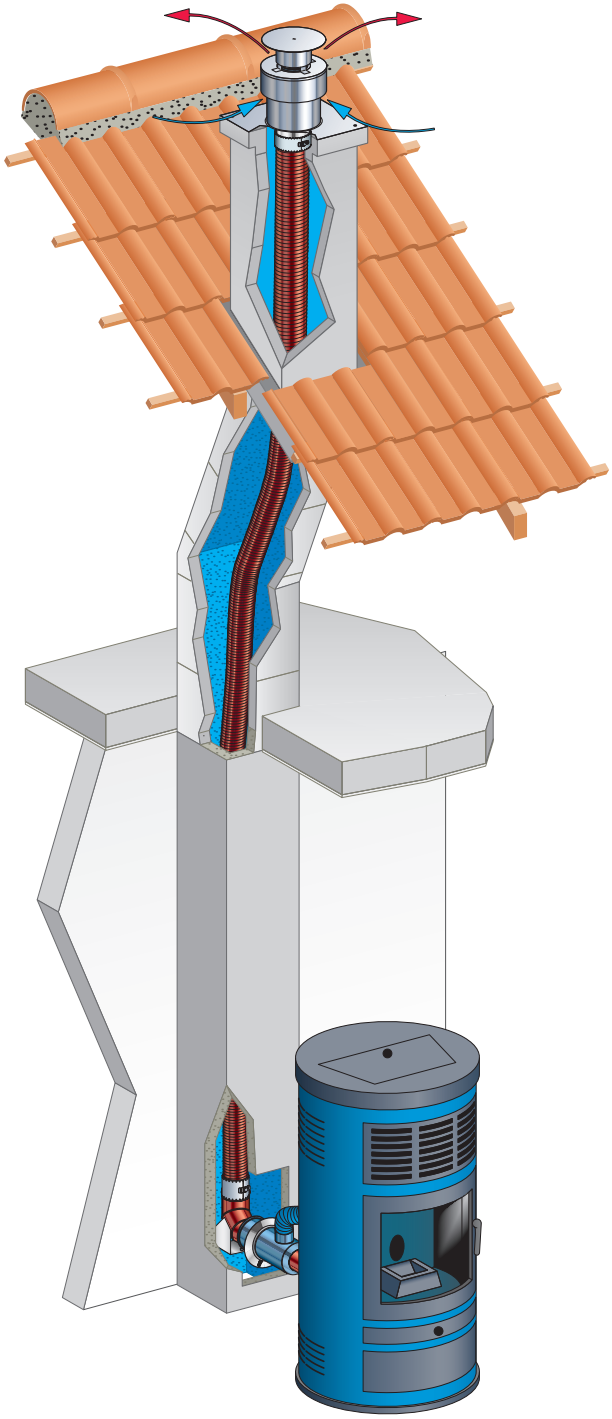

PGI PELLET SYSTEM KOMINOWY DO PIECÓW KOMINKOWYCH NA PELET

ŚREDNICA			80/130	100/150	130/200
Terminale pionowe 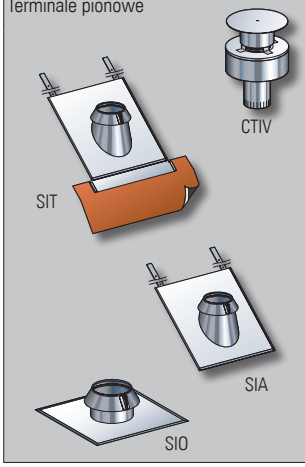	Końcówka pionowa, kolor stalowy	CTIV … PGI	PL37 080 454 205,-	PL37 100 454 216,-	PL37 130 454 240,-
	Przejście dachowe do pokryć dachowych profilowanych 15^0-30^0 (z kołnierzem)	SIT 30 - … EAS	47 130 470 491,-	47 150 470 507,-	47 200 470 573,-
	Przejście dachowe do pokryć dachowych profilowanych 30^0-45^0 (z kołnierzem)	SIT 45 - … EAS	47 130 473 535,-	47 150 473 558,-	47 200 473 627,-
	Przejście dachowe do pokryć dachowych płaskich 30^0-45^0 (z kołnierzem)	SIA 45 - … EAS	47 130 472 269,-	47 150 472 299,-	47 200 472 361,-
	Przejście dachowe płaskie 0^0-5^0 (z kołnierzem)	SIO ... EAS	47 130 469 123,-	47 150 469 128,-	47 200 469 205,-

Terminale poziome 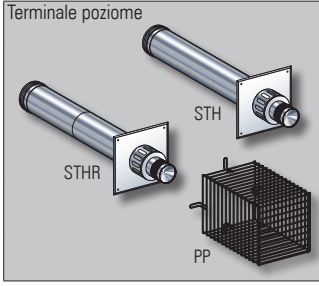	Terminal poziomy (w zestawie z maskownicą)	STH ... PGI	37 080 782 247,00	37 100 451 280,00	37 130 451 334,00
	Terminal poziomy regulowany (w zestawie z maskownicą)	STHR … PGI	37 080 783 304,00	37 100 452 333,00	37 130 452 397,00
	Koszyk ochronny	PP	PP 80 EI 17 080 162 307,-	PP 100EI 130EI 17 100 162 454,-	

ŚREDNICA			80/130	100/150	130/200
Elementy proste 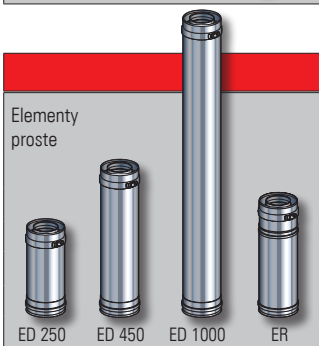	Element prosty 250 mm	ED 250 … PGI	PL37 080 703 99,00	PL37 100 403 110,00	PL37 130 403 133,00
	Element prosty 500 mm	ED 450 … PGI	PL37 080 704 134,00	PL37 100 404 155,00	PL37 130 404 191,00
	Element prosty 1000 mm	ED 1000 … PGI	PL37 080 705 205,00	PL37 100 405 243,00	PL37 130 405 308,00
	Element regulowany 39-64 cm	ER … PGI	PL37 080 729 163,00	PL37 100 429 190,00	PL37 130 429 238,00

Kolana i trójniki 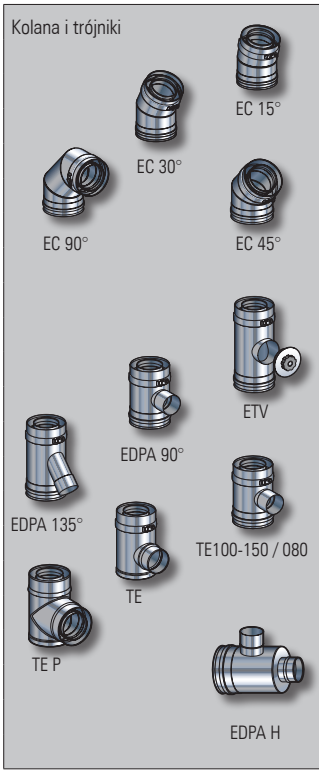	Kolano 15°	EC 15° … PGI	PL37 080 701 138,00	PL37 100 401 147,00	PL37 130 401 176,00
	Kolano 30°	EC 30° … PGI	PL37 080 711 140,00	PL37 100 411 149,00	PL37 130 411 180,00
	Kolano 45°	EC 45° … PGI	PL37 080 721 141,00	PL37 100 421 150,00	PL37 130 421 184,00
	Kolano 90°	EC 90° … PGI	PL37 080 741 167,00	PL37 100 441 185,00	PL37 130 441 213,00
	Wyczystka	ETV … PGI	PL37 080 707 171,00	PL37 100 407 186,00	PL37 130 407 219,00
	Trójnik 90^0 z wlotem powietrza	EDPA 90° … PGI	PL37 080 708 157,00	PL37 100 408 173,00	PL37 130 408 184,00
	Trójnik 135° z wlotem powietrza	EDPA 135° … PGI	PL37 080 789 185,00	PL37 100 489 203,00	PL37 130 489 217,00
	Trójnik dymowy	TE … PGI	PL37 080 750 163,00	PL37 100 450 179,00	PL37 130 450 191,00
	Trójnik dymowy koncentryczny	TE P… PGI	PL37 080 775 165,00	PL37 100 475 181,00	PL37 130 475 195,00
	Trójnik redukcyjny	TE100-150 / 080 PGI	-	PL37 100 449 179,00	-
	Trójnik rozdzielczy	EDPA H … PGI	PL37 080 706 199,00	PL37 100 406 229,00	PL37 130 706 249,00

	ŚREDNICA		80/130	100/150	130/200
Adaptery i redukcje 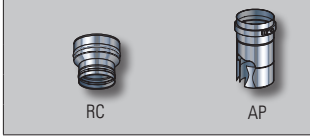	Adapter do pieca na pelet (wskaż producenta i wymiary króćca)	AP … PGI	PL37 080 466 68,00	PL37 100 466 74,00	PL37 130 466 83,00
	Redukcja pomiędzy kotłem a trójnikiem	RC … PGI	-	RC 100/80 45 100 012 118,00	RC 130/100 45 130 012 135,00
Akcesoria 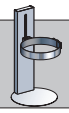	Wspornik podłogowy regulowany 13-22 cm	MSR ... PGI	PL37 080 709 144,00	PL37 100 409 150,00	-
Wykończenie 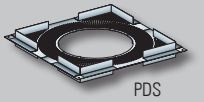	Płyta przeciwpożarowa	PDS … PGI	PL37 080 742 242,00	PL37 100 442 242,00	PL37 130 442 253,00
	Płyta maskująca Kąt 0-10° 10-30° 30-40° 40-50°	PPI 0/10°… PGI PPI 10/30°… PGI PPI 30/40°… PGI PPI 40/50°… PGI	PL37 080 425 PL37 080 426 PL37 080 427 PL37 080 428	PL37 100 425 PL37 100 426 PL37 100 427 PL37 100 428	PL37 130 425 PL37 130 426 PL37 130 427 PL37 130 428
			74,00	77,00	82,00
Akcesoria do powietrza 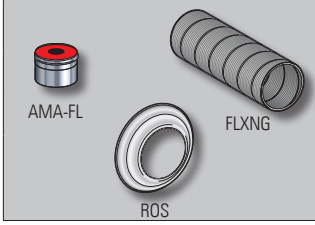	Przewód elastyczny galwanizowany Ø 60	FLXNG 60-C 1m cena za 1 metr	51 060 711 80,-		
	Membrana do wlotu powietrza	AMA-FL 60	37 060 903 120,-		
	Rozeta	ROS 060 CHR	56 060 070 18,-		

* Pozostałe akcesoria montażowe patrz rodzina EASINOX lub zapytaj Doradcę Technicznego Poujoulat.

ELEMENTY **EASINOX** POTRZEBNE DO WYKONANIA SYSTEMU KOMINOWEGO Z UŻYCIEM ISTNIEJĄCEGO SZACHTU. (PIEC KOMINKOWY NA PELET)

	ŚREDNICA		Ø 80	Ø 100	Ø 130
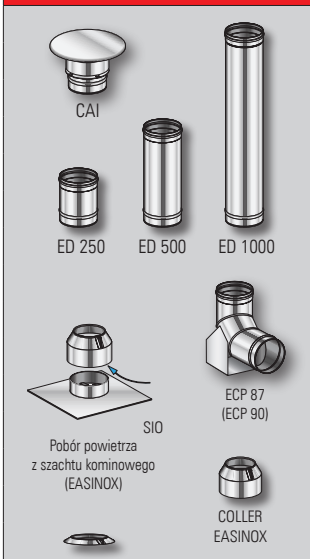	Daszek specjalny	CAI ... EAS	47 080 479 60,-	47 100 479 61,-	47 130 479 70,-
	Element prosty EASINOX 250 mm	ED 250-... EAS	47 080 403 27,-	47 100 403 33,-	47 130 403 33,-
	Element prosty EASINOX 500 mm	ED 500-... EAS	47 080 404 42,-	47 100 404 51,-	47 130 404 58,-
	Element prosty EASINOX 1000 mm	ED 1000-... EAS	47 080 405 72,-	47 100 405 89,-	47 130 405 108,-
	Kolano 90° z podporą	ECP 90-...EAS	47 080 434 92,-	47 100 434 86,-	47 130 434 107,-
	Przejście dachowe płaskie do systemu **EASINOX**	SIO ... E.I. EAS	18 080 465 183,-	18 100 465 201,-	18 130 465 223,-
	Kołnierz przejścia dachowego do systemu EASINOX	COLLER ... E.I. EAS	18 080 493 57,-	18 100 493 65,-	18 130 493 76,-
	Kołnierz maskujący	KOL FINIT ... EAS	47 80 520 44,-	47 100 520 46,-	47 200 520 50,-
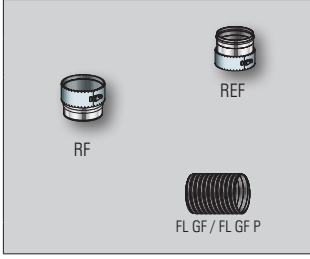	Złączka jednościenny /elastyczny	REF... EAS	47 080 512 60,-	47 100 512 60,-	47 130 512 66,-
	Złączka elastyczny /jednościenny	RF... EAS	47 080 543 60,-	47 100 543 60,-	47 130 543 66,-
	Przewód elastyczny TUBAGINOX GF / TUBAGINOX GF-P	cena za 1 metr w opakowaniu zbiorczym	FL GF P 80 - U 51 080 723 48,-	FL GF 100 - ECOF 51 100 703 58,-	FL GF 130 - ECOF 51 130 703 71,-

> Elementy PGI PELLET nie uwzględniają ceny obejmy łączącej.

EASINOX

CE 0071

JEDNOŚCIENNY SYSTEM KOMINOWY DO RENOWACJI ISTNIEJĄCYCH KOMINÓW LUB WYKONYWANIA CZOPUCHA. PRODUKOWANY ZE STALI KWASOODPORNEJ 316L

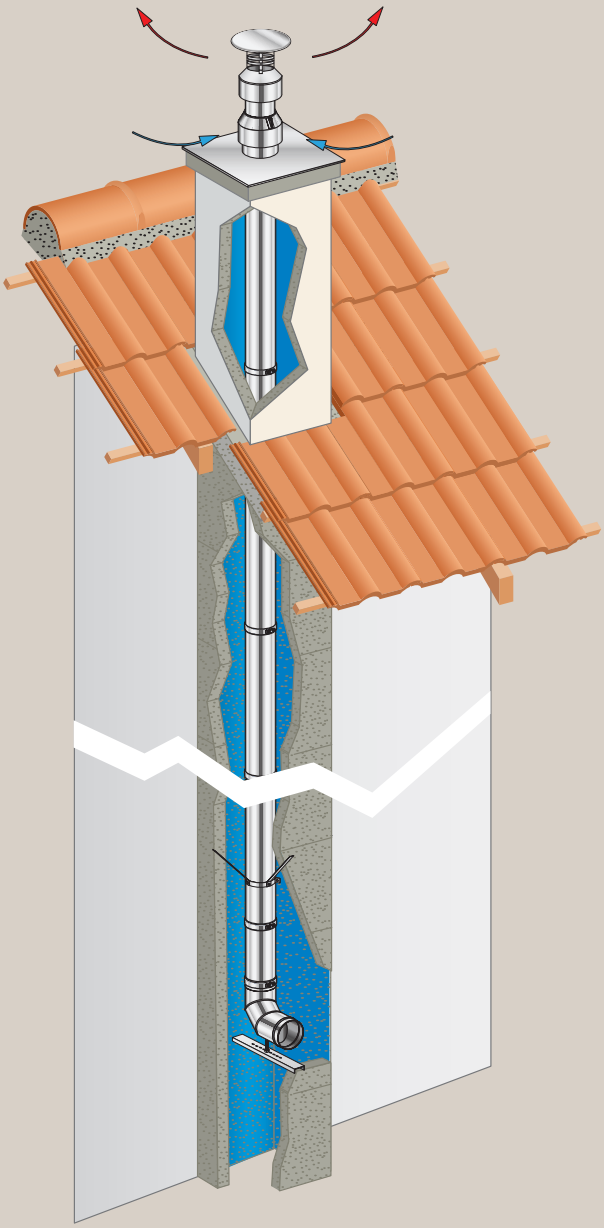

Jednościenne przewody EASINOX stosuje się jako wkłady kominowe do już istniejących murowanych kominów, które nie dają gwarancji bezpiecznego użytkowania a w szczególności jako zabezpieczenie przed szkodliwym działaniem kondensatu. System EASINOX ma zastosowanie również na odcinku czopucha, jako podłączenie urządzenia grzewczego do przewodu kominowego.

System EASINOX przeznaczony jest dla kotłów gazowych, olejowych oraz urządzeń grzewczych na paliwa stałe (drewno, pelet).

Szeroka gama akcesoriów oraz dostępność systemu w 24 średnicach pozwala na wykonanie każdej instalacji kominowej oraz wentylacyjnej.

System odporny jest na pożar sadzy w temperaturze 1000°C przez 30 min.

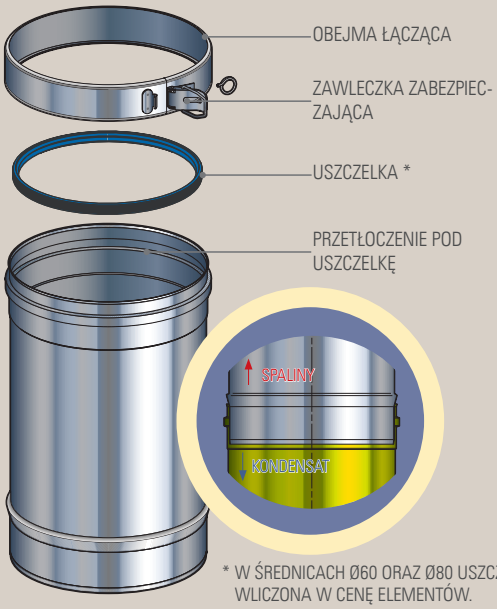

* W ŚREDNICACH Ø60 ORAZ Ø80 USZCZELKA JEST WLICZONA W CENĘ ELEMENTÓW.

OPIS TECHNICZNY

OPIS PRODUKTU (EN 1856-1) T200 P1 W V2 L50040 050

T200 :	MAKSYMALNA TEMPERATURA PRACY (200 °C)
P1 :	KLASA CIŚNIENIA (NADCIŚNIENIE)
W :	TRYB PRACY (MOKRY)
V2 :	ODPORNOŚĆ NA KOROZJĘ
L50040 :	SPECYFIKACJA MATERIAŁOWA (1.4404 / GR. 0,4MM)
O :	ODPORNOŚĆ NA POŻAR SADZY (NIE)
50 :	ODSTĘP OD MATERIAŁÓW PALNYCH (50 MM)

SPECYFIKACJA TECHNICZNA

> Kompletny system **przebadany przez Laboratorium CERIC**, posiadający **znak CE** objęty jest **5 letnią gwarancją**.

> Po zainstalowaniu uszczelek silikonowych (opcja) gotowy do pracy w nadciśnieniu w trybie mokrym (**odporny na kondensat**).

> **Odporny na korozję międzykrystaliczną** dzięki **stali kwasoodpornej** 316L (austenitycznej, wysoko polerowanej).

> Charakteryzujący się **wysoką sprawnością** podczas uruchamiania i wygaszania urządzenia grzewczego.

> W średnicach Ø60 i Ø80 standardowo **wyposażony we wklejone uszczelki silikonowe**.

CHARAKTERYSTYKA TECHNICZNA													
	Stal kwasoodporna AISI 316L (DIN 1.4404)												
Średnica wewnętrzna	60	80	100	110	120	130	140	150	160	180	200	250	300
Średnica zewnętrzna	68	88	108	118	128	138	148	158	168	188	208	258	308
Grubość ścianki	4/10								5/10				
Połączenie	kielichowo - stożkowe (50 mm) z możliwością zapięcia obejmami łączącymi z dodatkowym zabezpieczeniem zawleczką												
Zastosowanie	wkład kominowy do kominków z płaszczem wodnym, pieców kominkowych, kóz, kotłów gazowych kondensacyjnych oraz kotłów olejowych												

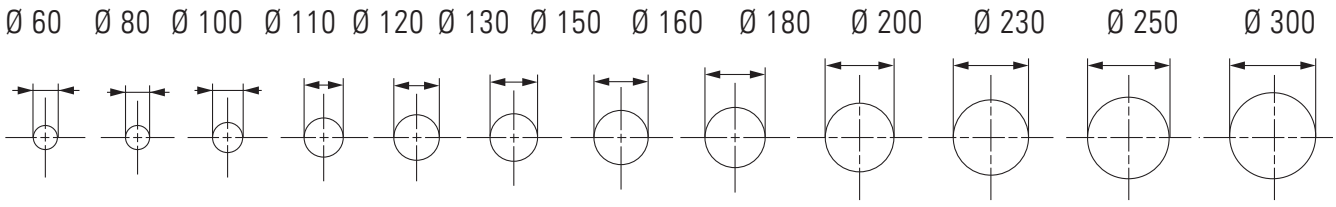

EASINOX WKŁAD KOMINOWY WYKONANY ZE STALI KWASOODPORNEJ 316L

WSKAZÓWKI MONTAŻU

1. Elementy należy montować mufami do góry zgodnie z oznaczeniem kierunku spalin na etykiecie.
2. W dolnej części komina murowanego należy osadzić odskraplacz wraz z wyczystką i trójnikiem.
3. Wkład EASINOX należy wprowadzać do komina murowanego od góry.
4. Na łączeniach zaleca się używanie obejm łączących w celu uniknięcia ewentualnych rozszczelnień.
5. Podczas montażu elementów prostych zalecane jest dodatkowe podtrzymywanie pierwszego elementu spustowego.
6. W części górnej konieczne jest zastosowanie płyty dachowej oraz daszka w celu uniknięcia przedostania się wody do komina murowanego.
7. Po zamontowaniu części pionowej należy zamontować elementy poziome (czopuch) łączące kocioł z trójnikiem
8. Po zakończeniu montażu należy nakleić na czopuchu prawidłowo wypełnioną etykietę instalatora.
9. Podczas montażu, transportu jak i magazynowania elementy należy chronić przed kontaktem ze stalami czarnymi.

INSTALACJE PRACUJĄCE W TRYBIE MOKRYM (W)

Po zastosowaniu uszczelek silikonowych, system EASINOX może pracować w nadciśnieniu (P1, dla kotłów typu B22P lub B23P).

W przypadku kotłów kondensacyjnych przewód kominowy na odcinku czopucha musi być nachylony pod kątem minimum 3% w kierunku urządzenia grzewczego celem umożliwienia swobodnego spływu kondensatu do urządzenia. Na odcinku komina pionowego wymagane jest zainstalowanie odskraplacza razem z syfonem.

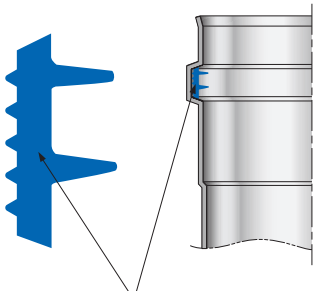

SILIKONOWA
USZCZELKA WARGOWA

EASINOX JEDNOŚCIENNY WKŁAD KOMINOWY ZE STALI 1.4404

NAPRAWA KOMINA MUROWANEGO O PRZEKROJU PROSTOKĄTNYM PRACUJĄCEGO W **CIĄGU NATURALNYM - N1**
(KOMINKI Z PŁASZCZEM WODNYM)

Rozwiązanie 5

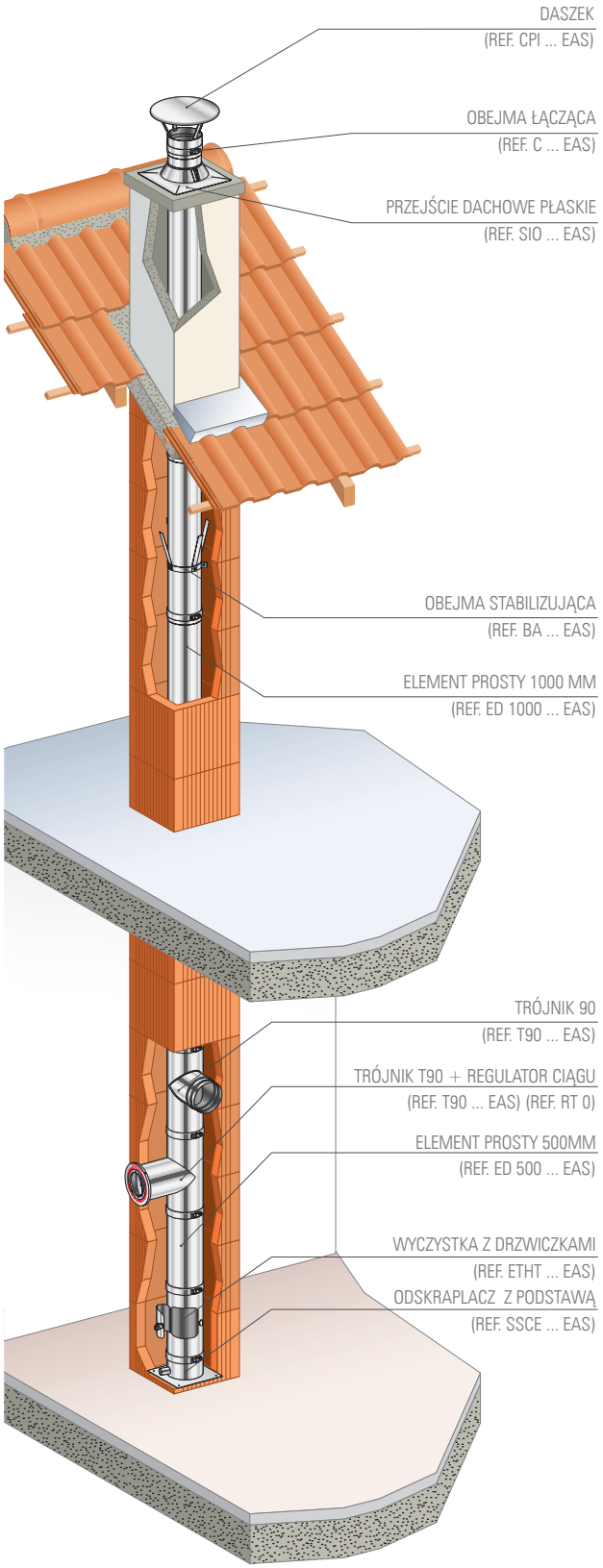

NAPRAWA KOMINA MUROWANEGO O PRZEKROJU PROSTOKĄTNYM PRACUJĄCEGO W **NADCIŚNIENIU - P1**
(KOTŁY OLEJOWE I GAZOWE KONDENSACYJNE)

Rozwiązanie 6

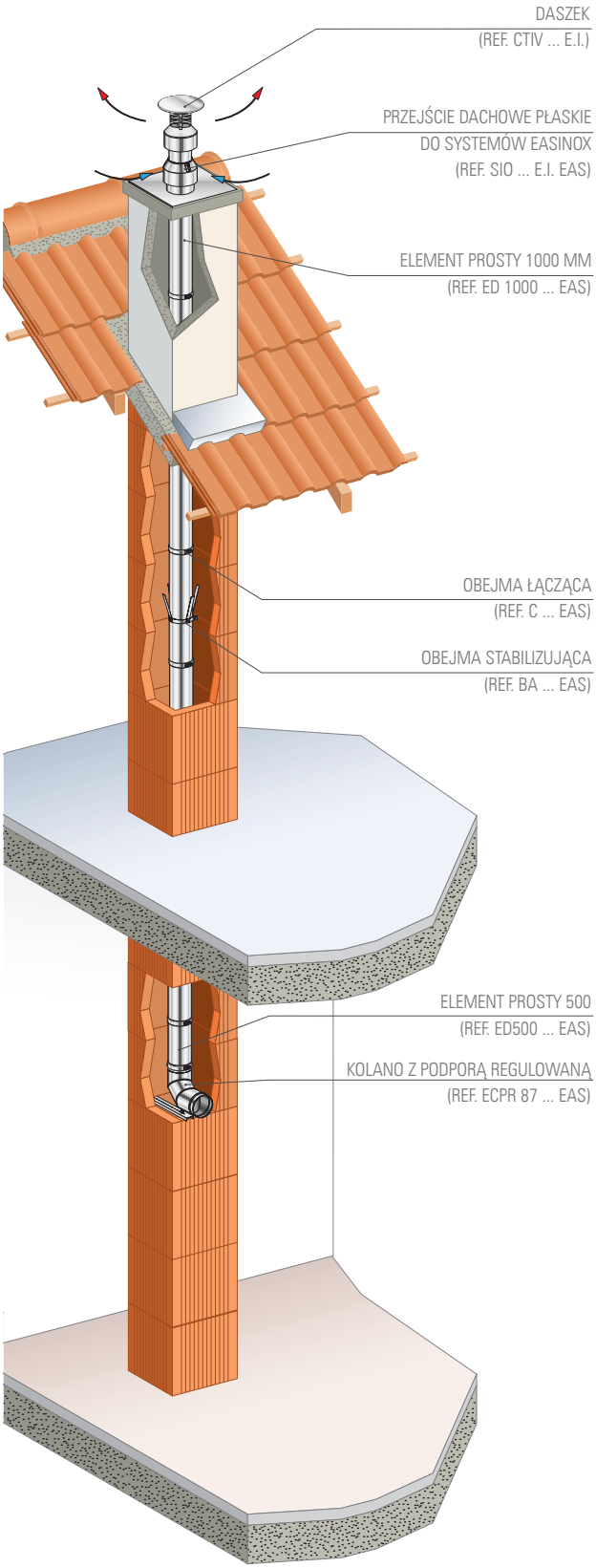

EASINOX WKŁAD KOMINOWY WYKONANY ZE STALI KWASOODPORNEJ 316L

	OPIS / REFERENCJA		Ø 60	Ø 80	Ø 100	Ø 110	Ø 120	Ø 130	Ø 140
Zakończenia górne 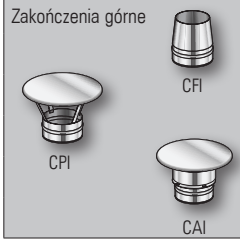	Ustnik	CFI ... EAS	-	47 080 485 48,-	47 100 485 54,-	47 110 485 59,-	47 120 485 62,-	47 130 485 65,-	47 140 485 72,-
	Daszek	CPI ... EAS	47 060 478 45,-	47 080 478 53,-	47 100 478 54,-	47 110 478 55,-	47 120 478 56,-	47 130 478 63,-	47 140 478 67,-
	Daszek specjalny	CAI ... EAS	-	47 080 479 60,-	47 100 479 61,-	47 110 479 62,-	47 120 479 63,-	47 130 479 70,-	47 140 479 71,-
Elementy proste 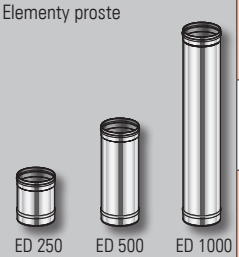	Element prosty 250 mm	ED 250-... EAS	47 060 403 24,-	47 080 403 27,-	47 100 403 33,-	47 110 403 30,-	47 120 403 32,-	47 130 403 33,-	47 140 403 37,-
	Element prosty 500 mm	ED 500-... EAS	47 060 404 35,-	47 080 404 42,-	47 100 404 51,-	47 110 404 51,-	47 120 404 55,-	47 130 404 58,-	47 140 404 63,-
	Element prosty 1000 mm	ED 1000-... EAS	47 060 405 57,-	47 080 405 72,-	47 100 405 89,-	47 110 405 93,-	47 120 405 100,-	47 130 405 108,-	47 140 405 116,-
Element prosty teleskopowy 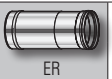	Element regulowany 300-450 mm	ER 450 -... EAS	-	47 080 408 62,-	47 100 408 52,-	47 110 408 57,-	47 120 408 60,-	47 130 408 63,-	47 140 408 69,-
Kolana 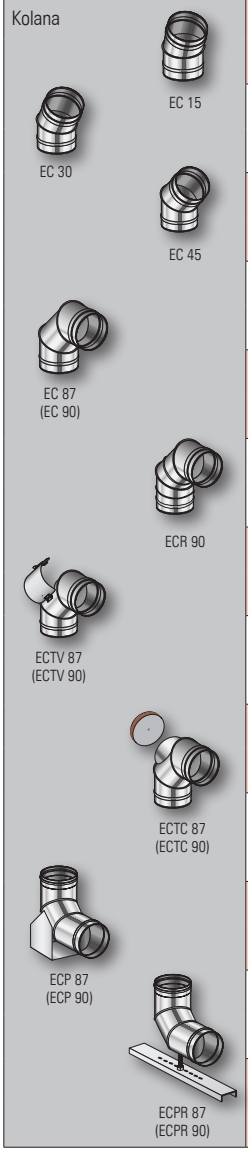	Kolano 15°	EC 15-... EAS	47 060 401 33,-	47 080 401 38,-	47 100 401 42,-	47 110 401 42,-	47 120 401 44,-	47 130 401 46,-	47 140 401 49,-
	Kolano 30°	EC 30-... EAS	47 060 411 35,-	47 080 411 38,-	47 100 411 44,-	47 110 411 44,-	47 120 411 46,-	47 130 411 48,-	47 140 411 52,-
	Kolano 45°	EC 45-... EAS	47 060 421 35,-	47 080 421 38,-	47 100 421 44,-	47 110 421 44,-	47 120 421 46,-	47 130 421 48,-	47 140 421 52,-
	Kolano 87°	EC 87-... EAS	47 060 430 49,-	47 080 430 55,-	47 100 430 63,-	47 110 430 66,-	47 120 430 70,-	47 130 430 75,-	47 140 430 81,-
	Kolano 90°	EC 90-... EAS	47 060 431 49,-	47 080 431 55,-	47 100 431 63,-	47 110 431 66,-	47 120 431 70,-	47 130 431 75,-	47 140 431 81,-
	Kolano 90° nastawne (tylko do podciśnienia)	ECR 90-...EAS	-	47 080 432 135,-	47 100 432 139,-	47 110 432 143,-	47 120 432 148,-	47 130 432 153,-	47 140 432 157,-
	Kolano 87° wyczystkowe	ECTV 87-...EAS	-	47 080 423 123,-	47 100 423 120,-	47 110 423 135,-	47 120 423 142,-	47 130 423 155,-	47 140 423 167,-
	Kolano 90° wyczystkowe	ECTV 90-...EAS	-	47 080 433 123,-	47 100 433 120,-	47 110 433 135,-	47 120 433 142,-	47 130 433 155,-	47 140 433 167,-
	Kolano 87° wyczystkowe z pokrywą szczelną	ECTC 87-...EAS	47 060 422 144,-	47 080 422 147,-	47 100 422 185,-	47 110 422 195,-	47 120 422 207,-	47 130 422 217,-	47 140 422 229,-
	Kolano 90° wyczystkowe z pokrywą szczelną	ECTC 90-...EAS	47 060 437 144,-	47 080 437 147,-	47 100 437 185,-	47 110 437 195,-	47 120 437 207,-	47 130 437 217,-	47 140 437 229,-
	Kolano 87° z podporą	ECP 87-...EAS	47 060 439 70,-	47 080 439 75,-	47 100 439 90,-	47 110 439 93,-	47 120 439 98,-	47 130 439 107,-	47 140 439 115,-
	Kolano 90° z podporą	ECP 90-...EAS	47 060 434 85,-	47 080 434 92,-	47 100 434 86,-	47 110 434 93,-	47 120 434 98,-	47 130 434 107,-	47 140 434 115,-
	Kolano 87° z podporą regulowaną	ECPR 87-...EAS	47 060 442 100,-	47 080 442 105,-	47 100 442 120,-	47 110 442 -	47 120 442 -	47 130 442 135,-	47 140 442 -

CENY NETTO

KOD : 47 (Rodzina) 080 (Średnica) 403 (Kod elementu)

REFERENCJA : ED (Element prosty) 250- ... (Wymiar) EAS (Średnica / Referencja gamy)

	Ø 150	Ø 160	Ø 180	Ø 200	Ø 230	Ø 250	Ø 300
	47 150 485 74,-	47 160 485 76,-	47 180 485 82,-	47 200 485 88,-	47 230 485 105,-	47 250 485 126,-	47 300 485 148,-
	47 150 478 68,-	47 160 478 71,-	47 180 478 86,-	47 200 478 88,-	47 230 478 90,-	47 250 478 100,-	47 300 478 128,-
	47 150 479 72,-	47 160 479 76,-	47 180 479 91,-	47 200 479 93,-	47 230 479 97,-	47 250 479 102,-	47 300 479 134,-
	47 150 403 38,-	47 160 403 49,-	47 180 403 55,-	47 200 403 63,-	47 230 403 69,-	47 250 403 77,-	47 300 403 94,-
	47 150 404 66,-	47 160 404 85,-	47 180 404 96,-	47 200 404 109,-	47 230 404 121,-	47 250 404 135,-	47 300 404 162,-
	47 150 405 123,-	47 160 405 159,-	47 180 405 179,-	47 200 405 200,-	47 230 405 226,-	47 250 405 249,-	47 300 405 299,-
	47 150 408 72,-	47 160 408 92,-	47 180 408 104,-	47 200 408 118,-	47 230 408 130,-	47 250 408 146,-	47 300 408 177,-
	47 150 401 52,-	47 160 401 60,-	47 180 401 65,-	47 200 401 72,-	47 230 401 84,-	47 250 401 95,-	47 300 401 114,-
	47 150 411 54,-	47 160 411 63,-	47 180 411 68,-	47 200 411 76,-	47 230 411 93,-	47 250 411 102,-	47 300 411 122,-
	47 150 421 54	47 160 421 63,-	47 180 421 68,-	47 200 421 76,-	47 230 421 93,-	47 250 421 102,-	47 300 421 122,-
	47 150 430 88,-	47 160 430 102,-	47 180 430 110,-	47 200 430 123,-	47 230 430 139,-	47 250 430 159,-	47 300 430 189,-
	47 150 431 88,-	47 160 431 102,-	47 180 431 110,-	47 200 431 123,-	47 230 431 139,-	47 250 431 159,-	47 300 431 189,-
	47 150 432 162,-	47 160 432 188,-	47 180 432 200,-	47 200 432 220,-	47 230 432 245,-	47 250 432 272,-	47 300 432 311,-
	47 150 423 179,-	47 160 423 215,-	47 180 423 231,-	47 200 423 259,-	47 230 423 286,-	47 250 423 318,-	47 300 423 366,-
	47 150 433 179,-	47 160 433 215,-	47 180 433 231,-	47 200 433 259,-	47 230 433 286,-	47 250 433 318,-	47 300 433 366,-
	47 150 422 247,-	47 160 422 293,-	47 180 422 329,-	47 200 422 371,-	47 230 422 400,-	-	-
	47 150 437 247,-	47 160 437 293,-	47 180 437 329,-	47 200 437 371,-	47 230 437 400,-	-	-
	47 150 439 121,-	47 160 439 140,-	47 180 439 158,-	47 200 439 185,-	47 230 439 210,-	-	-
	47 150 434 121,-	47 160 434 140,-	47 180 434 158,-	47 200 434 185,-	47 230 434 210,-	-	-
	47 150 442 -	47 160 442 -	47 180 442 -	47 200 442 -	47 230 442 -	-	-

W cenę elementów systemu EASINOX w średnicach Ø 60 i Ø 80 wliczono uszczelkę

ELEMENT REGULOWANY

> W systemie EASINOX dostępny jest element regulowany. Jego nominalna długość może wynosić od 300 do 450mm. Prosty montaż oraz elastyczność w czasie wykonywania instalacji to główne korzyści wynikające z użycia elementu regulowanego. System posiada znak CE, który gwarantuje bezpieczeństwo i szczelność całej instalacji. Rozwiązanie przetestowane w Laboratorium CERIC.

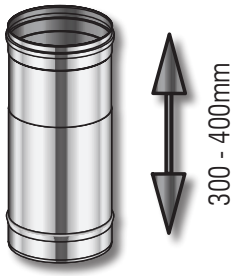

ELEMENT REGULOWANY

> Wybierając odpowiednie kolano z podporą w prosty sposób możesz zapewnić pobór powietrza z szachtu.

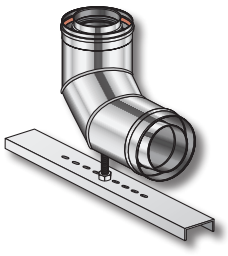

Kolano z podporą system powietrzno-spalinowy DUALIS E.I.

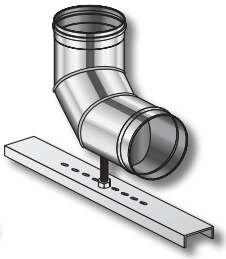

Kolano z podporą system jednościenny EASINOX

EASINOX WKŁAD KOMINOWY WYKONANY ZE STALI KWASOODPORNEJ 316L

	OPIS / REFERENCJA		Ø 60	Ø 80	Ø 100	Ø 110	Ø 120	Ø 130	Ø 140
Trójniki 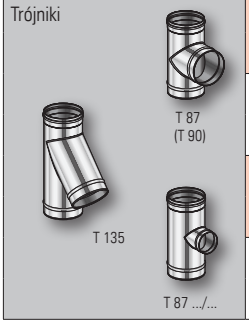	Trójnik 90°	T 90-... EAS	47 060 450 69,-	47 080 450 75,-	47 100 450 64,-	47 110 450 67,-	47 120 450 73,-	47 130 450 76,-	47 140 450 80,-
	Trójnik 93°	T 93-... EAS	47 060 448 69,-	47 080 448 75,-	47 100 448 64,-	47 110 448 67,-	47 120 448 73,-	47 130 448 76,-	47 140 448 80,-
	Trójnik135°	T 135-...EAS	47 060 451 83,-	47 080 451 91,-	47 100 451 82,-	47 110 451 97,-	47 120 451 107,-	47 130 451 113,-	47 140 451 124,-
	Trójnik 90° redukcyjny	T 90 ..../... EAS	-	47 080 440 75,-	47 100 440 63,-	47 110 440 65,-	47 120 440 72,-	47 130 440 75,-	47 140 440 80,-
Wyczystki 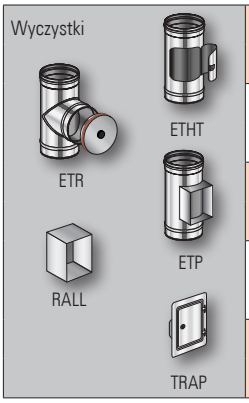	Wyczystka z drzwiczkami	ETHT-... EAS		47 080 429 92,-	47 100 429 80,-	47 110 429 83,-	47 120 429 86,-	47 130 429 90,-	47 140 429 93,-
	Wyczystka z pokrywą szczelną	ETR-... EAS	47 060 428 128,-	47 080 428 135,-	47 100 428 125,-	47 110 428 131,-	47 120 428 139,-	47 130 428 145,-	47 140 428 148,-
	Element wyczystkowy 175 x 115 mm	ETP-... EAS	-	-	-	47 110 453 65,-	47 120 453 70,-	47 130 453 73,-	47 140 453 76,-
	Przedłużenie wyczystki 100mm lub wielokrotność	RALL	-	-	-	47 000 402 27,-			
	Drzwiczki wyczystki ETP 175 x 115mm	TRAP	-	-	-	47 000 403 128,-			
Akcesoria 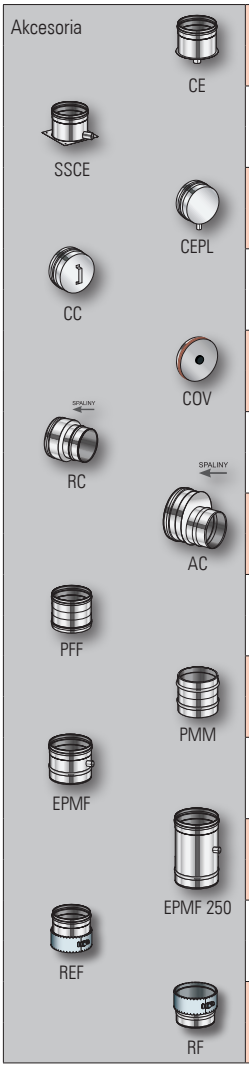	Odskraplacz	CE-... EAS	47 060 490 83,-	47 080 490 86,-	47 100 490 84,-	47 110 490 87,-	47 120 490 88,-	47 130 490 90,-	47 140 490 91,-
	Odskraplacz z podstawą	SSCE-... EAS	-	47 080 596 110,-	47 100 596 94,-	47 110 596 95,-	47 120 596 96,-	47 130 596 98,-	47 140 596 99,-
	Odskraplacz z bocznym odpływem kondensatu	CEPL-... EAS	-	47 080 489 86,-	47 100 489 84,-	47 110 489 87,-	47 120 489 88,-	47 130 489 90,-	47 140 489 91,-
	Zaślepka	CC-... EAS	-	47 080 425 47,-	47 100 425 50,-	47 110 425 53,-	47 120 425 54,-	47 130 425 57,-	47 140 425 58,-
	Dekiel szczelny	COV-... EAS	-	47 080 426 37,-	47 100 426 42,-	47 110 426 44,-	47 120 426 25,-	47 130 426 49,-	47 140 426 49,-
	Redukcja współosiowa	RC-...EAS	-	47 080 417 72,-	47 100 417 70,-	47 110 417 72,-	47 120 417 74,-	47 130 417 76,-	47 140 417 78,-
	Redukcja mimośrodowa	AC-... EAS	47 060 412 95,-	47 080 412 99,-	47 100 412 98,-	47 110 412 100,-	47 120 412 101,-	47 130 412 103,-	47 140 412 105,-
	Przejście mufa-mufa	PFF-...EAS	47 060 435 22,-	47 080 435 26,-	47 100 435 18,-	47 110 435 20,-	47 120 435 20,-	47 130 435 21,-	47 140 435 23,-
	Przejście nypel- nypel	PMM-...EAS	47 060 436 15,-	47 080 436 16,-	47 100 436 18,-	47 110 436 20,-	47 120 436 20,-	47 130 436 21,-	47 140 436 23,-
	Element pomiarowy 150mm króciec 1/2''	EPMF-...EAS	47 060 418 51,-	47 080 418 55,-	47 100 418 53,-	47 110 418 54,-	47 120 418 55,-	47 130 418 56,-	47 140 418 57,-
	Element pomiarowy 250mm króciec 1/2''	EPMF250-...EAS	47 060 416 56,-	47 080 416 61,-	47 100 416 60,-	47 110 416 62,-	47 120 416 63,-	47 130 416 65,-	47 140 416 68,-
	Złączka jednościenny / elastyczny	REF... EAS	-	-	47 100 512 60,-	47 110 512 62,-	47 120 512 64,-	47 130 512 66,-	47 140 512 68,-
	Złączka elastyczny / jednościenny	RF... EAS	-	-	47 100 543 60,-	47 110 543 62,-	47 120 543 64,-	47 130 543 66,-	47 140 543 68,-

CENY NETTO

KOD : 47 (Rodzina) 080 (Średnica) 403 (Kod elementu)

REFERENCJA : ED (Element prosty) 250- ... (Wymiar Średnica) EAS (Referencja gamy)

	Ø 150	Ø 160	Ø 180	Ø 200	Ø 230	Ø 250	Ø 300
	47 150 450 84,-	47 160 450 111,-	47 180 450 165,-	47 200 450 194,-	47 230 450 213,-	47 250 450 264,-	47 300 450 337,-
	47 150 448 84,-	47 160 448 111,-	47 180 448 165,-	47 200 448 194,-	47 230 448 213,-	47 250 448 264,-	47 300 448 337,-
	47 150 451 131,-	47 160 451 167,-	47 180 451 196,-	47 200 451 244,-	47 230 451 272,-	47 250 451 347,-	47 300 451 500,-
	47 150 440 82,-	47 160 440 109,-	47 180 440 162,-	47 200 440 190,-	47 230 440 213,-	47 250 440 260,-	47 300 440 331,-
	47 150 429 96,-	47 160 429 114,-	47 180 429 155,-	47 200 429 166,-	47 230 429 186,-	47 250 429 203,-	47 300 429 235,-
	47 150 428 160,-	47 160 428 213,-	47 180 428 240,-	47 200 428 258,-	47 230 428 270,-	47 250 428 363,-	47 300 428 418,-
	47 150 453 79,-	47 160 453 92,-	47 180 453 139,-	47 200 453 164,-	47 230 453 182,-	47 250 453 220,-	47 300 453 275,-
	47 000 402 27,-						
	47 000 403 128,-						
	47 150 490 92,-	47 160 490 112,-	47 180 490 114,-	47 200 490 124,-	47 230 490 127,-	47 250 490 139,-	47 300 490 155,-
	47 150 596 115,-	47 160 596 120,-	47 180 596 131,-	47 200 596 134,-	47 230 596 138,-	47 250 596 175,-	47 300 596 190,-
	47 150 489 92,-	47 160 489 104,-	47 180 489 114,-	47 200 489 116,-	47 230 489 119,-	47 250 489 130,-	47 300 489 147,-
	47 150 425 59,-	47 160 425 68,-	47 180 425 70,-	47 200 425 82,-	47 230 425 85,-	47 250 425 95,-	47 300 425 116,-
	47 150 426 54,-	47 160 426 63,-	47 180 426 69,-	47 200 426 74,-	47 230 426 74,-	-	-
	47 150 417 80,-	47 160 417 86,-	47 180 417 91,-	47 200 417 96,-	47 230 417 100,-	47 250 417 110,-	47 300 417 125,-
	47 150 412 108,-	47 160 412 122,-	47 180 412 127,-	47 200 412 149,-	47 230 412 152,-	47 250 412 163,-	47 300 412 195,-
	47 150 435 23,-	47 160 435 30,-	47 180 435 33,-	47 200 435 39,-	47 230 435 41,-	47 250 435 48,-	47 300 435 58,-
	47 150 436 23,-	47 160 436 30,-	47 180 436 33,-	47 200 436 39,-	47 230 436 41,-	47 250 436 48,-	47 300 436 58,-
	47 150 418 62,-	47 160 418 67,-	47 180 418 71,-	47 200 418 78,-	47 230 418 80,-	47 250 418 88,-	47 300 418 100,-
	47 150 416 73,-	47 160 416 81,-	47 180 416 87,-	47 200 416 95,-	47 230 416 101,-	47 250 416 110,-	47 300 416 126,-
	47 150 512 70,-	47 160 512 76,-	47 180 512 80,-	47 200 512 85,-	47 230 512 90,-	47 250 512 96,-	47 300 512 107,-
	47 150 543 70,-	47 160 543 76,-	47 180 543 80,-	47 200 543 85,-	47 230 543 90,-	47 250 543 96,-	47 300 543 107,-

W cenę elementów systemu EASINOX w średnicach Ø 60 i Ø 80 wliczono uszczelkę

ELEMENTY WYCZYSTKOWE

> W systemie EASINOX dostępne są dwa rodzaje elementów wyczystkowych (do nadciśnienia i podciśnienia). Regulowana odległość pomiędzy drzwiczkami a elementem komina może być wydłużana za pomocą elementów RALL.

Wyczystka do systemów podciśnieniowych

Wyczystka do systemów nadciśnieniowych

EASINOX WKŁAD KOMINOWY WYKONANY ZE STALI KWASOODPORNEJ 316L

	OPIS / REFERENCJA		Ø 60	Ø 80	Ø 100	Ø 110	Ø 120	Ø 130	Ø 140
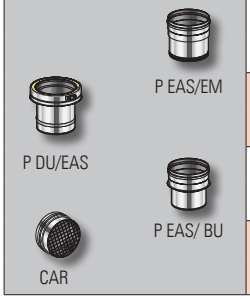 P EAS/EM, P DU/EAS, P EAS/ BU, CAR	Złączka jednościenny / EMAIL	P..EAS/EM	-	-	-	-	47 120 517 20,-	47 130 517 21,-	-
	Złączka dwuścienny / jednościenny	P..DU/EAS	-	28 080 104 116,-	28 100 104 132,-	-	-	28 130 104 141,-	-
	Zwężka kotłowa	P..EAS/...BU	-	47 080 518 70,-	47 100 518 54,-	47 110 518 55,-	47 120 518 56,-	47 130 518 58,-	47 140 518 59,-
	Zaślepka z siatką	CAR-...EAS	47 060 495 50,-	47 080 495 52,-	47 100 495 50,-	47 110 495 53,-	47 120 495 54,-	47 130 495 57,-	47 140 495 58,-
Przejścia dachowe 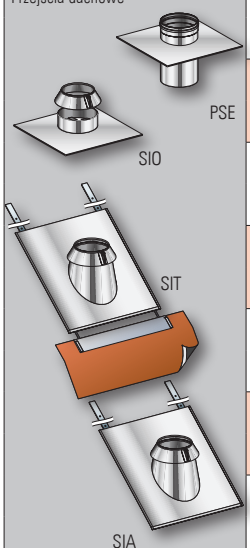 PSE, SIO, SIT, SIA, COLLER, KOLFINIT	Płyta kominowa do sytemów pod-ciśnieniowych	PSE ... EAS	-	-	-	47 110 427 100,-	47 120 427 101,-	47 130 427 103,-	47 140 427 105,-
	Przejście dachowe płaskie 0^0-5^0 (z kołnierzem)	SIO ... EAS	47 060 469 102,-	47 080 469 103,-	47 100 469 108,-	47 110 469 115,-	47 120 469 121,-	47 130 469 123,-	47 140 469 126,-
	Przejście dachowe do pokryć dachowych profilowanych 15^0-30^0 (z kołnierzem)	SIT 30 - ... EAS	-	47 080 470 455,-	47 100 470 465,-	47 110 470 475,-	47 120 470 484,-	47 130 470 491,-	47 140 470 499,-
	Przejście dachowe do pokryć dachowych profilowanych 30^0-45^0 (z kołnierzem)	SIT 45 - ... EAS	-	47 080 473 487,-	47 100 473 497,-	47 110 473 517,-	47 120 473 525,-	47 130 473 535,-	47 140 473 547,-
	Przejście dachowe do pokryć dachowych płaskich 5^0-15^0 (z kołnierzem)	SIA 15 - ... EAS	47 060 468 168,-	47 080 468 175,-	47 100 468 183,-	47 110 468 193,-	47 120 468 201,-	47 130 468 208,-	47 140 468 215,-
	Przejście dachowe do pokryć dachowych płaskich 15^0-30^0 (z kołnierzem)	SIA 30 - ... EAS	47 060 471 180,-	47 080 471 189,-	47 100 471 198,-	47 110 471 208,-	47 120 471 217,-	47 130 471 225,-	47 140 471 232,-
	Przejście dachowe do pokryć dachowych płaskich 30^0-45^0 (z kołnierzem)	SIA 45 - ... EAS	47 060 472 211,-	47 080 472 220,-	47 100 472 230,-	47 110 472 250,-	47 120 472 258,-	47 130 472 269,-	47 140 472 280,-
	Kołnierz przejścia dachowego	COLLER ... EAS	47 060 493 53,-	47 080 493 54,-	47 100 493 56,-	47 110 493 60,-	47 120 493 64,-	47 130 493 67,-	47 140 493 70,-
	Kołnierz maskujący	KOLFINIT ... EAS	47 060 520 43,-	47 080 520 44,-	47 100 520 46,-	47 110 520 47,-	47 120 520 49,-	47 130 520 50,-	47 140 520 50,-
Akcesoria 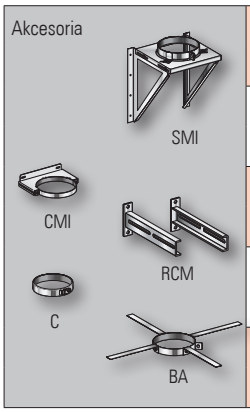 SMI, CMI, RCM, C, BA	Wspornik ścienny	SMI ... EAS		47 080 456 210,-	47 100 456 219,-	47 110 456 247,-	47 120 456 253,-	47 130 456 264,-	47 140 456 275,-
	Obejma ścienna	CMI ... EAS	47 060 475 89,-	47 080 475 109,-	47 100 475 96,-	47 110 475 99,-	47 120 475 102,-	47 130 475 106,-	47 140 475 107,-
	Wysięgnik do obejmy 50-200 mm	RCM 5-20/... EAS	47 060 539 84,-						
	Obejma łącząca	C ...EAS	47 060 494 25,-	47 080 494 25,-	47 100 494 26,-	47 110 494 27,-	47 120 494 27,-	47 130 494 27,-	47 140 494 28,-
	Obejma stabilizująca	BA ... EAS	47 060 464 30,-	47 080 464 31,-	47 100 464 32,-	47 110 464 33,-	47 120 464 33,-	47 130 464 34,-	47 140 464 34,-
REGUL TECH Ø150-180-200, REGUL TECH Ø250-300	Regulator ciągu								
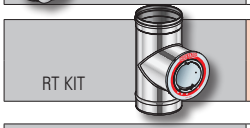 RT KIT	Zestaw z regulatorem ciągu	RT KIT ... EAS			47 100 447 253,-	47 110 447 256,-	47 120 447 262,-	47 130 447 265,-	47 140 447 269,-
JT	Uszczelka silikonowa	JT	47 060 497 6,-	47 080 497 7,-	47 100 497 9,-	47 110 497 10,-	47 120 497 10,-	47 130 497 11,-	47 140 497 12,-

CENY NETTO

KOD : 47 080 403 (Rodzina / Średnica / Kod elementu)

REFERENCJA : ED 250- ... EAS (Element prosty / Wymiar / Średnica / Referencja gamy)

	Ø 150	Ø 160	Ø 180	Ø 200	Ø 230	Ø 250	Ø 300
	47 150 517 23,-	-	47 180 517 33,-	47 200 517 39,-	47 230 517 41,-	-	-
	28 150 104 147,-	-	28 180 104 161,-	28 200 104 167,-	28 230 104 185,-	28 250 104 202,-	28 300 104 241,-
	47 150 518 60,-	47 160 518 65,-	47 180 518 68,-	47 200 518 71,-	47 230 518 76,-	47 250 518 100,-	47 300 518 106,-
	47 150 495 59,-	47 160 495 68,-	47 180 495 70,-	47 200 495 82,-	47 230 495 85,-	47 250 495 95,-	47 300 495 116,-
	47 150 427 107,-	47 160 427 115,-	47 180 427 120,-	47 200 427 141,-	47 230 427 147,-	47 250 427 209,-	47 300 427 245,-
	47 150 469 128,-	47 160 469 145,-	47 180 469 170,-	47 200 469 205,-	47 230 469 219,-	47 250 469 229,-	47 300 469 290,-
	47 150 470 507,-	47 160 470 517,-	47 180 470 533,-	47 200 470 573,-	47 230 470 604,-	47 250 470 643,-	47 300 470 690,-
	47 150 473 558,-	47 160 473 572,-	47 180 473 589,-	47 200 473 627,-	47 230 473 657,-	47 250 473 705,-	47 300 473 762,-
	47 150 468 221,-	47 160 468 230,-	47 180 468 240,-	47 200 468 275,-	47 230 468 297,-	47 250 468 312,-	47 300 468 353,-
	47 150 471 240,-	47 160 471 250,-	47 180 471 266,-	47 200 471 306,-	47 230 471 331,-	47 250 471 351,-	47 300 471 399,-
	47 150 472 292,-	47 160 472 305,-	47 180 472 322,-	47 200 472 361,-	47 200 472 388,-	47 250 472 413,-	47 300 472 470,-
	47 150 493 72,-	47 160 493 93,-	47 180 493 95,-	47 200 493 97,-	47 230 493 105,-	47 250 493 112,-	47 300 493 145,-
	47 150 520 52,-	47 160 520 69,-	47 180 520 70,-	47 200 520 75,-	47 230 520 79,-	47 250 520 82,-	47 300 520 108,-
	47 150 456 311,-	47 160 456 367,-	47 180 456 390,-	47 200 456 435,-	47 230 456 451,-	47 250 456 531,-	47 300 456 658,-
	47 150 475 114,-	47 160 475 138,-	47 180 475 148,-	47 200 475 162,-	47 230 475 170,-	47 250 475 181,-	47 300 475 195,-
				47 060 539 84,-			
	47 150 494 28,-	47 160 494 30,-	47 180 494 30,-	47 200 494 31,-	47 230 494 32,-	47 250 494 33,-	47 300 494 35,-
	47 150 464 37,-	47 160 464 38,-	47 180 464 39,-	47 200 464 40,-	47 230 464 40,-	47 250 464 41,-	47 300 464 43,-
	REGUL TECH 150 I 45 150 047 565,-		REGUL TECH 180 I 45 180 047 613,-	REGUL TECH 200 I 45 200 047 615,-	REGUL TECH 230 I 45 230 047 615,-	REGUL TECH 250 I 45 250 047 1 059,-	REGUL TECH 300 I 45 300 047 1 059,-
	47 150 447 276,-	47 160 447 303,-	47 180 447 357,-	47 200 447 483,-	47 230 447 502,-	47 250 447 553,-	
	47 150 497 12,-	47 160 497 13,-	47 180 497 13,-	47 200 497 14,-	47 230 497 14,-	47 250 497 15,-	47 300 497 16,-

MALOWANA KOŃCÓWKA PIONOWA I POZIOMA

> W trosce o estetykę budynku oferujemy możliwość malowania końcówki pionowej i przejścia dachowego na dowolny kolor RAL. Elementy systemu malowane są w technologii proszkowej gwarantując trwałość powłoki malarskiej. Tak wykończony komin będzie nie tylko bezpieczny dla użytkownika, ale również wpłynie pozytywnie na estetykę całego budynku.

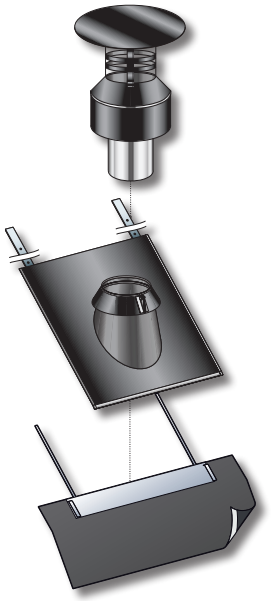

OPTYMALIZACJA CIŚNIENIA PRACY SYSTEMU KOMINOWEGO

> W trosce o redukcję zużycia paliwa oferujemy możliwość wyposażenia instalacji kominowej w regulator ciągu. Zastosowanie regulatora ciągu w instalacji (w szczególności w aplikacjach zasilanych paliwami stałymi) redukuje ilość zużywanego paliwa do 15%.

DUALINOX ASORTYMENT DLA BUDOWNICTWA JEDNORODZINNEGO

gwarancja 5 lat

IZOLOWANY SYSTEM KOMINOWY DO KOMINKÓW Z PŁASZCZEM WODNYM, PIECÓW KONDENSACYJNYCH (GAZ/ OLEJ) ORAZ PIECÓW NA PELLET; WYKONANY ZE STALI KWASOODPORNEJ AISI 316L (DIN 1.4404)

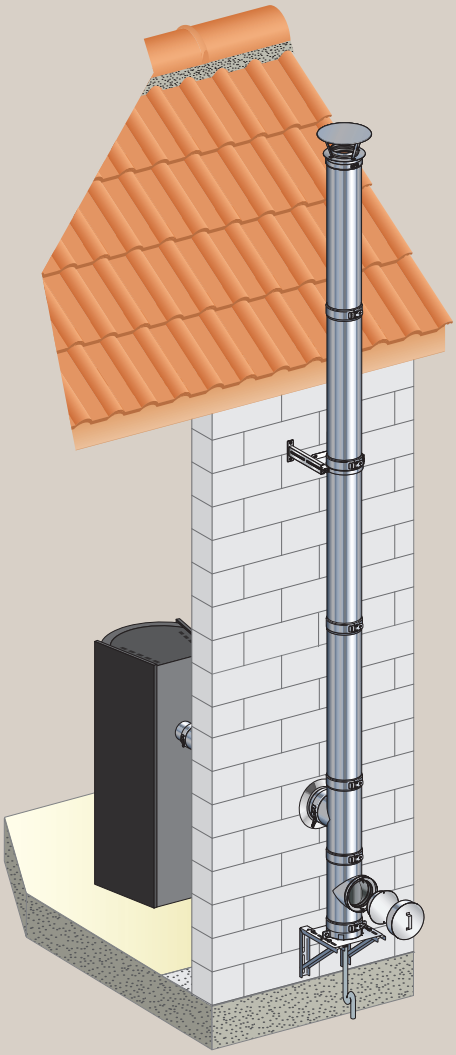

Schemat podłączenia kotła gazowego kondensacyjnego do zewnętrznego komina izolowanego. Pobór powietrza z zewnątrz budynku.

PRZETESTOWANO W LABORATORIUM CERIC

DUALINOX

System kominowy DUALINOX przeznaczony jest do odprowadzania dymu z kominków z płaszczem wodnym, gdzie temperatura spalin jest znacząco obniżona w stosunku do kominków powietrznych. Podczas pracy kominka z płaszczem wodnym w kominie w trakcie procesu spalania powstają agresywne skropliny. System DUALINOX został zaprojektowany do pracy w powyższych warunkach.

Po zainstalowaniu uszczelek, DUALINOX może być z powodzeniem użyty do odprowadzania spalin z kotłów gazowych (kondensacyjnych) lub kotłów olejowych.

Szeroka gama akcesoriów montażowych stworzonych z myślą o budownictwie jednorodzinnym sprawi, że instalacja będzie szybka, bezproblemowa i pozwoli na wykonanie całej pracy w zaledwie kilka godzin. System może być montowany wewnątrz i na zewnątrz budynku.

W celu zapewnienie najwyższego bezpieczeństwa należy pamiętać aby przestrzeń szachtu kominowego była pusta i wentylowana (kratki wentylacyjne). Bezwzględnie należy przestrzegać minimalnych odległości od materiałów palnych. Szczegółowe instrukcje montażu dostarczane są razem ze sprzedawanym produktem oraz dostępne są na stronie internetowej Poujoulat.

Zastosowanie systemu DUALINOX gwarantuje bezpieczeństwo użytkownika.

OPIS TECHNICZNY

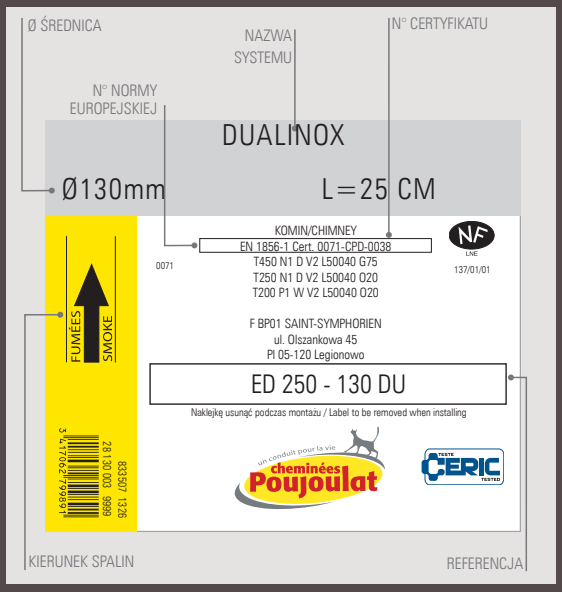

OPIS PRODUKTU (EN 1856-1) T200 P1 W V2 L50040 O20

T200 :	MAKSYMALNA TEMPERATURA PRACY (200ºC)
P1 :	KLASA CIŚNIENIA (NADCIŚNIENIE)
W :	TRYB PRACY (MOKRY)
V2 :	ODPORNOŚĆ NA KOROZJĘ
L50040 :	SPECYFIKACJA MATERIAŁOWA (1.4404 / GR. 0,4MM)
O :	ODPORNOŚĆ NA POŻAR SADZY (NIE)
20 :	ODSTĘP OD MATERIAŁÓW PALNYCH (20 MM)

SPECYFIKACJA TECHNICZNA

> Ciągła **izolacja kominowa o grubości 25mm** i **gęstości 100 kg/m³**. Po zainstalowaniu **nie ma mostków termicznych**.

> Kompletny system **przebadany przez Laboratorium CERIC**, posiadający **znak CE** objęty jest **5 letnią gwarancją**.

> Po zainstalowaniu uszczelek silikonowych (opcja) gotowy do pracy w nadciśnieniu w trybie mokrym (**odporny na kondensat**).

> **Odporny na korozję międzykrystaliczną** dzięki **stali kwasoodpornej** 316L (austenitycznej, wysoce polerowanej).

> Charakteryzujący się **wysoką sprawnością** podczas uruchamiania i wygaszania urządzenia grzewczego.

> Standardowo **wyposażony w obejmy spinające**.

MOŻLIWE WYKOŃCZENIA

Dowolny kolor z palety RAL: + 18%

(kolor może nieznacznie odbiegać od wzornika)

Izolacja 50mm: + 20%

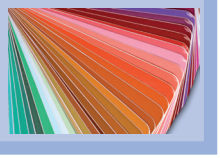

CHARAKTERYSTYKA TECHNICZNA									
Ø wewnętrzna	**80**	**100**	**130**	**150**	**180**	**200**	**230**	**250**	**300**
Ø zewnętrzna	**130**	**150**	**180**	**200**	**230**	**250**	**280**	**300**	**350**
płaszcz wewnętrzny	Stal kwasoodporna AISI 316L (DIN 1.4404)								
grubość płaszcza wew.	4/10								5/10
płaszcz zewnętrzny	Stal nierdzewna AISI 304 (DIN 1.4301)								
grubość płaszcza zew.	5/10								
izolacja termiczna	prasowana wełna mineralna o grubości 25mm i gęstości 100 kg/m³								
połączenie	kielichowo - stożkowe (50 mm) z obejmą spinającą								

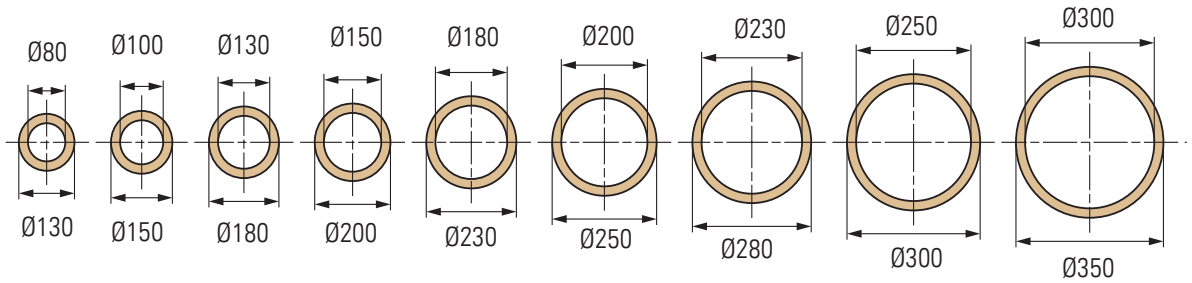

DUALINOX

IZOLOWANY SYSTEM KOMINOWY ZE STALI KWASOODPORNEJ DEDYKOWANY DO KOMINKÓW Z PŁASZCZEM WODNYM, KOTŁÓW GAZOWYCH KONDENSACYJNYCH ORAZ PIECÓW NA PELLET

	OPIS	REFERENCJA	Ø 80	Ø 100	Ø 130
Wykończenie górne 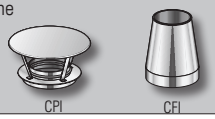	Daszek	CPI … DU	28 080 087 171,-	28 100 087 182,-	28 130 087 187,-
	Ustnik	CFI ... DU	28 080 085 133,-	28 100 085 140,-	28 130 085 147,-
Elementy proste 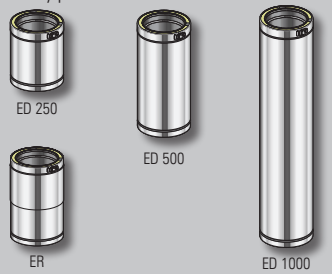	Element prosty 250 mm	ED 250-… DU	28 080 003 99,-	28 100 003 109,-	28 130 003 121,-
	Element prosty 500 mm	ED 500-… DU	28 080 004 150,-	28 100 004 165,-	28 130 004 189,-
	Element prosty 1000 mm	ED 1000-… DU	28 080 005 239,-	28 100 005 277,-	28 130 005 325,-
	Element teleskopowy 300 - 450 mm (z 1 obejmą łączącą)	ER 500 - ... DU	28 080 044 165,-	28 100 044 187,-	28 130 044 215,-
Kolana 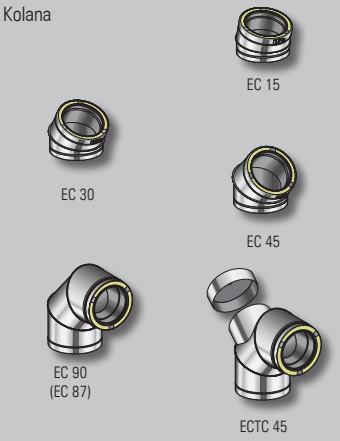	Kolano 15° (z 1 obejmą łączącą)	EC 15- ... DU	28 080 001 189,-	28 100 001 205,-	28 130 001 228,-
	Kolano 30° (z 1 obejmą łączącą)	EC 30-… DU	28 080 011 190,-	28 100 011 209,-	28 130 011 232,-
	Kolano 45° (z 1 obejmą łączącą)	EC 45- ... DU	28 080 021 201,-	28 100 021 215,-	28 130 021 243,-
	Kolano 87° (z 1 obejmą łączącą)	EC 87-… DU	28 080 030 272,-	28 100 030 305,-	28 130 030 338,-
	Kolano 90° (z 1 obejmą łączącą)	EC 90-… DU	28 080 031 272,-	28 100 031 305,-	28 130 031 338,-
	Kolano 90° wyczystkowe szczelne (z 1 obejmą łączącą)	ECTC - ... DU	28 080 046 405,-	28 100 046 444,-	28 130 046 491,-
Trójniki 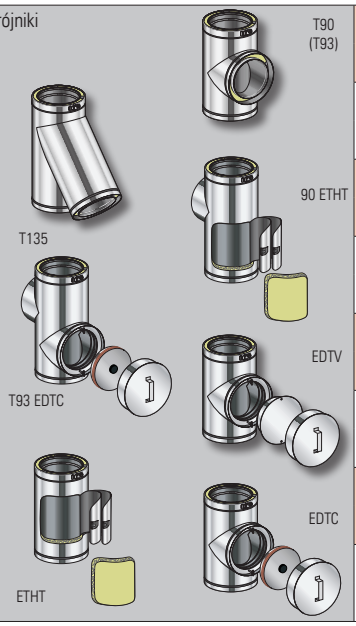	Trójnik 90°	T 90 … DU	28 080 050 270,-	28 100 050 291,-	28 130 050 406,-
	Trójnik 93°	T 93 … DU	28 080 048 270,-	28 100 048 291,-	28 130 048 406,-
	Trójnik 135°	T 135 … DU	28 080 051 347,-	28 100 051 381,-	28 130 051 487,-
	Trójnik wyczystkowy z drzwiczkami	T90ETHT … DU	28 080 058 334,-	28 100 058 418,-	28 130 058 482,-
	Trójnik wyczystkowy szczelny z drzwiczkami	T93 EDTC … DU	28 080 053 505,-	28 100 053 611,-	28 130 053 802,-
	Wyczystka	EDTV … DU	28 080 055 397,-	28 100 055 426,-	28 130 055 544,-
	Wyczystka z drzwiczkami	ETHT … DU	28 080 028 250,-	28 100 028 270,-	28 130 028 352,-
	Wyczystka szczelna (z 1 obejmą łączącą)	EDTC … DU	28 080 054 455,-	28 100 054 493,-	28 130 054 645,-
Przejściówki 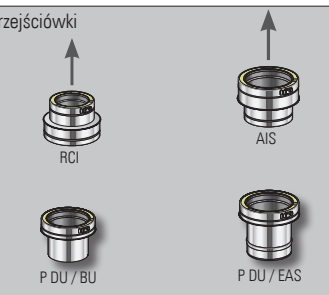	Zwężka - max 3 średnice (z 1 obejmą łączącą)	AIS - ... DU	-	28 100 308 166,-	28 130 308 174,-
	Zwężka odwrotna - max 2 średnice (z 1 obejmą łączącą)	RCI - ... DU	28 080 309 165,-	28 100 309 173,-	28 130 309 178,-
	Złączka systemowa DUALINOX / EASINOX	P - ...DU / EAS	28 080 104 116,-	28 100 104 132,-	28 130 104 141,-
	Złączka kotłowa	P - … DU / ... BU	28 080 102 130,-	28 100 102 147,-	28 130 102 159,-

CENY NETTO

KOD : 28 (Rodzina) 130 (Średnica) 805 (Kod elementu)

REFERENCJA : ED (Element prosty) 1000- (Wymiar) ... (Średnica) DU (Gama)

	Ø 150	Ø 180	Ø 200	Ø 230	Ø 250	Ø 300
	28 150 087 217,-	28 180 087 224,-	28 200 087 227,-	28 230 087 236,-	28 250 087 242,-	28 300 087 306,-
	28 150 085 160,-	28 180 085 177,-	28 200 085 200,-	28 230 085 235,-	28 250 085 252,-	28 300 085 289,-
	28 150 003 145,-	28 180 003 159,-	28 200 003 166,-	28 230 003 196,-	28 250 003 204,-	28 300 003 243,-
	28 150 004 220,-	28 180 004 249,-	28 200 004 263,-	28 230 004 306,-	28 250 004 323,-	28 300 004 397,-
	28 150 005 370,-	28 180 005 429,-	28 200 005 456,-	28 230 005 527,-	28 250 005 560,-	28 300 005 705,-
	28 150 044 248,-	28 180 044 281,-	28 200 044 298,-	28 230 044 345,-	28 250 044 364,-	28 300 044 449,-
	28 150 001 242,-	28 180 001 299,-	28 200 001 323,-	28 230 001 345,-	28 250 001 362,-	28 300 001 487,-
	28 150 011 245,-	28 180 011 300,-	28 200 011 315,-	28 230 011 337,-	28 250 011 350,-	28 300 011 489,-
	28 150 021 257,-	28 180 021 316,-	28 200 021 335,-	28 230 021 347,-	28 250 021 377,-	28 300 021 530,-
	28 150 030 369,-	28 180 030 438,-	28 200 030 459,-	28 230 030 485,-	28 250 030 518,-	28 300 030 747,-
	28 150 031 369,-	28 180 031 438,-	28 200 031 459,-	28 230 031 485,-	28 250 031 518,-	28 300 031 747,-
	28 150 046 529,-	28 180 046 633,-	28 200 046 665,-	28 230 046 723,-	28 250 046 753,-	28 300 046 1 008,-
	28 150 050 464,-	28 180 050 511,-	28 200 050 618,-	28 230 050 689,-	28 250 050 733,-	28 300 050 944,-
	28 150 048 464,-	28 180 048 511,-	28 200 048 618,-	28 230 048 675,-	28 250 048 700,-	28 300 048 944,-
	28 150 051 565,-	28 180 051 645,-	28 200 051 788,-	28 230 051 901,-	28 250 051 999,-	28 300 051 1 444,-
	28 150 058 547,-	28 180 058 623,-	28 200 058 739,-	28 230 058 841,-	28 250 058 898,-	28 300 058 1 179,-
	28 150 053 901,-	28 180 053 1 031,-	28 200 053 1 211,-	28 230 053 1 306,-	28 250 053 1 346,-	28 300 053 1 722,-
	28 150 055 637,-	28 180 055 700,-	28 200 055 835,-	28 230 055 899,-	28 250 055 951,-	28 300 055 1 199,-
	28 150 028 306,-	28 180 028 453,-	28 200 028 517,-	28 230 028 559,-	28 250 028 613,-	28 300 028 820,-
	28 150 054 622,-	28 180 054 824,-	28 200 054 957,-	28 230 054 1 010,-	28 250 054 1 070,-	28 300 054 1 308,-
	28 150 308 178,-	28 180 308 204,-	28 200 308 209,-	28 230 308 252,-	28 250 308 259,-	28 300 308 279,-
	28 150 309 200,-	28 180 309 210,-	28 200 309 256,-	28 230 309 267,-	28 250 309 274,-	28 300 309 290,-
	28 150 104 147,-	28 180 104 161,-	28 200 104 167,-	28 230 104 185,-	28 250 104 202,-	28 300 104 241,-
	28 150 102 166,-	28 180 102 181,-	28 200 102 190,-	28 230 102 211,-	28 250 102 220,-	28 300 102 263,-

Obejmy są wliczone w cenę do każdego elementu DUALINOX posiadającego mufę

DUALINOX

IZOLOWANY SYSTEM KOMINOWY ZE STALI KWASOODPORNEJ DEDYKOWANY DO KOMINKÓW Z PŁASZCZEM WODNYM, KOTŁÓW GAZOWYCH KONDENSACYJNYCH ORAZ PIECÓW NA PELLET

	OPIS	REFERENCJA	Ø 80	Ø 100	Ø 130
Zakończenia dolne 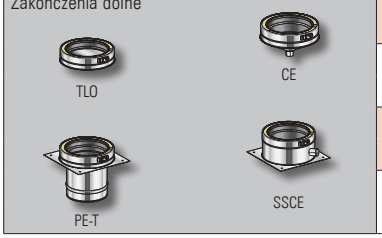	Odskraplacz	CE … DU	28 080 090 155,-	28 100 090 164,-	28 130 090 185,-
	Dno	TLO … DU	28 080 091 135,-	28 100 091 130,-	28 130 091 151,-
	Odskraplacz z podstawą	SSCE … DU	28 080 096 162,-	28 100 096 172,-	28 130 096 192,-
	Podstawa do budowy jedno/dwuścienny	PE … DU -T	-	28 100 029 172,-	28 130 029 180,-
Akcesoria 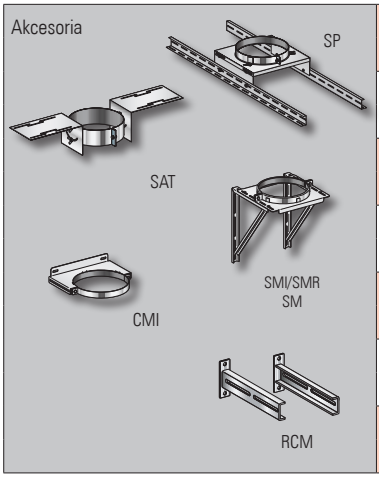	Wspornik stropowy INOX	SP … DU	28 080 081 193,-	28 100 081 200,-	28 130 081 210,-
	Wspornik dachowy INOX	SAT … DU	28 080 065 165,-	28 100 065 166,	28 130 065 168,-
	Wspornik ścienny INOX	SMI … DU	28 080 056 210,-	28 100 056 244,-	28 130 056 296,-
	Wspornik ścienny INOX 20-40 cm	SMR 40 … DU	28 080 157 230,-	28 100 157 253,-	28 130 157 260,-
	Obejma ścienna	CMI … DU	28 080 075 106,-	28 100 075 114,-	28 130 075 148,-
	Wysięgnik do obejmy 5-20 cm	RCM 5-20 … DU	28 080 250 91,-		
	Wysięgnik do obejmy 20-40 cm	RCM 20-40 … DU	28 080 251 114,-		
Płyty 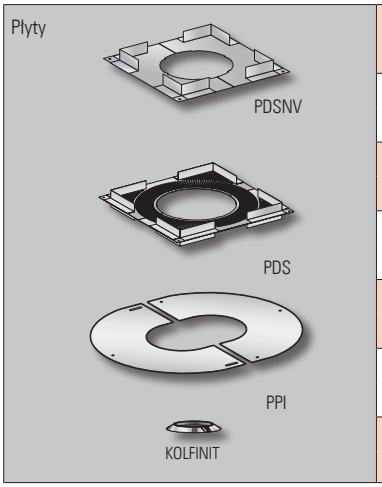	Płyta przeciwpożarowa niewentylowana	PDSNV ... DU		28 100 041 155,-	28 130 041 165,-
	Płyta przeciwpożarowa wentylowana	PDS ... DU	28 080 042 242,-	28 100 042 242,	28 130 042 253,-
	Płyta maskująca (kąt nachylenia 0^0 - 10^0)	PPI 0/10 ... DU	28 080 036 63,-	28 100 036 67,-	28 130 036 73,-
	Płyta maskująca (kąt nachylenia 10^0 - 30^0)	PPI 10/30 ... DU	28 080 106 75,-	28 100 106 80,-	28 130 106 86,-
	Płyta maskująca (kąt nachylenia 30^0 - 40^0)	PPI 30/40 ... DU	28 080 107 78,-	28 100 107 83,-	28 130 107 90,-
	Płyta maskująca (kąt nachylenia 40^0 - 50^0)	PPI 40/50 ... DU	28 080 108 88,-	28 100 108 93,-	28 130 108 101,-
	Kołnierz maskujący	KOLFINIT - ... DU	28 080 109 50,-	28 100 109 52,-	28 130 109 70,-
Akcesoria Rozwiązanie dla dachów płaskich: 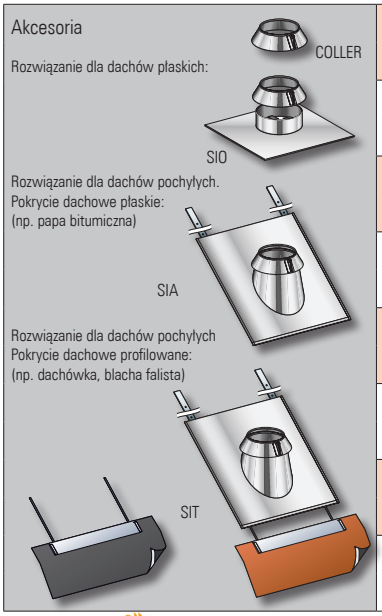	Kołnierz przejścia dachowego	COLLER ... DU	28 080 093 67,-	28 100 093 72,-	28 130 093 79,-
	Przejście dachowe płaskie 0^0-5^0 (z kołnierzem)	SIO ... DU	28 080 079 130,-	28 100 079 148,-	28 130 079 167,-
	Przejście dachowe do pokryć dachowych płaskich 5^0-15^0 (z kołnierzem)	SIA 15 - ... DU	28 080 069 212,-	28 100 069 222,-	28 130 069 241,-
	Przejście dachowe do pokryć dachowych płaskich 15^0-30^0 (z kołnierzem)	SIA 30 - ... DU	28 080 071 225,-	28 100 071 241,-	28 130 071 267,-
	Przejście dachowe do pokryć dachowych płaskich 30^0-45^0 (z kołnierzem)	SIA 45 - ... DU	28 080 074 270,-	28 100 074 293,-	28 130 074 323,-
	Przejście dachowe do pokryć dachowych profilowanych 15^0-30^0 (z kołnierzem)	SIT 15 - ... DU	28 080 045 503,-	28 100 045 513,-	28 130 045 532,-
	Przejście dachowe do pokryć dachowych profilowanych 15^0-30^0 (z kołnierzem)	SIT 30 - ... DU	28 080 070 516,-	28 100 070 532,-	28 130 070 558,-
	Przejście dachowe do pokryć dachowych profilowanych 30^0-45^0 (z kołnierzem)	SIT 45 - ... DU	28 080 073 560,-	28 100 073 584,-	28 130 073 614,-

CENY NETTO

KOD : 28 (Rodzina) 130 (Średnica) 805 (Kod elementu)

REFERENCJA : ED 1000- ... DU (Element prosty, Wymiar, Średnica, Gama)

	Ø 150	Ø 180	Ø 200	Ø 230	Ø 250	Ø 300
	28 150 090 193,-	28 180 090 238,-	28 200 090 263,-	28 230 090 310,-	28 250 090 332,-	28 300 090 416,-
	28 150 091 159,-	28 180 091 204,-	28 200 091 229,-	28 230 091 254,-	28 250 091 298,-	28 300 091 382,-
	28 150 096 206,-	28 180 096 245,-	28 200 096 276,-	28 230 096 301,-	28 250 096 354,-	28 300 096 417,-
	28 150 029 186,-	28 180 029 234,-	28 200 029 239,-	28 230 029 248,-	28 250 029 254,-	-
	28 150 081 217,-	28 180 081 254,-	28 200 081 262,-	28 230 081 275,-	28 250 081 285,-	28 300 081 319,-
	28 150 065 169,-	28 180 065 181,-	28 200 065 182,-	28 230 065 204,-	28 250 065 205,-	28 300 065 215,-
	28 150 056 328,-	28 180 056 389,-	28 200 056 410,-	28 230 056 433,-	28 250 056 501,-	28 300 056 586,-
	28 150 157 330,-	28 180 157 404,-	28 200 157 893,-	28 230 157 928,-	28 250 157 944,-	28 300 157 826,-
	28 150 075 162,-	28 180 075 181,-	28 200 075 188,-	28 230 075 216,-	28 250 075 220,-	28 300 075 305,-
			28 080 250 91,-			28 300 400 108,-
			28 080 251 114,-			28 300 401 143,-
	28 150 041 175,-	28 180 041 187,-	28 200 041 193,-	28 230 041 197,-	28 250 041 221,-	28 300 041 242,-
	28 150 042 263,-	28 180 042 273,-	28 200 042 285,-	28 230 042 291,-	28 250 042 295,-	28 300 042 320,-
	28 150 036 77,-	28 180 036 84,-	28 200 036 89,-	28 230 036 97,-	28 250 036 101,-	28 300 036 114,-
	28 150 106 92,-	28 180 106 99,-	28 200 106 105,-	28 230 106 113,-	28 250 106 118,-	28 300 106 133,-
	28 150 107 95,-	28 180 107 103,-	28 200 107 109,-	28 230 107 117,-	28 250 107 122,-	28 300 107 137,-
	28 150 108 107,-	28 180 108 115,-	28 200 108 121,-	28 230 108 130,-	28 250 108 136,-	28 300 108 152,-
	28 150 109 75,-	28 180 109 75,-	28 200 109 82,-	28 230 109 100,-	28 250 109 108,-	28 300 109 119,-
	28 150 093 81,-	28 180 093 93,-	28 200 093 95,-	28 230 093 120,-	28 250 093 145,-	28 300 093 173,-
	28 150 079 171,-	28 180 079 176,-	28 200 079 196,-	28 230 079 205,-	28 250 079 223,-	28 300 079 244,-
	28 150 069 276,-	28 180 069 297,-	28 200 069 313,-	28 230 069 333,-	28 250 069 354,-	28 300 069 405,-
	28 150 071 307,-	28 180 071 336,-	28 200 071 352,-	28 230 071 379,-	28 250 071 400,-	28 300 071 486,-
	28 150 074 362,-	28 180 074 387,-	28 200 074 414,-	28 230 074 449,-	28 250 074 471,-	28 300 074 541,-
	28 150 045 567,-	28 180 045 588,-	28 200 045 604,-	28 230 045 624,-	28 250 045 645,-	28 300 045 696,-
	28 150 070 598,-	28 180 070 627,-	28 200 070 643,-	28 230 070 670,-	28 250 070 690,-	28 300 070 777,-
	28 150 073 653,-	28 180 073 678,-	28 200 073 705,-	28 230 073 740,-	28 250 073 762,-	28 300 073 832,-

Obejmy są wliczone w cenę do każdego elementu DUALINOX posiadającego mufę

EMAIL PREMIUM

EMALIOWANY SYSTEM PODŁĄCZENIA PIECA KOMINKOWEGO LUB KOZY DO KOMINA CERAMICZNEGO LUB IZOLOWANEGO

EMAIL PREMIUM jest najnowszą generacją systemów podłączeniowych do kóz i pieców kominkowych. Został zaprojektowany przy użyciu nowoczesnych zasad projektowania inżynieryjnego w połączeniu z najnowocześniejszą technologią produkcji. Takie połączenie pozwoliło nam stworzyć optymalne rozwiązanie do podłączenia urządzeń opalanych drewnem.

Estetyka wykonania (niewidoczne połączenia elementów) jak również różnorodność kolorów idealnie dopasowuje się do każdego wystroju salonu.

Nowe akcesoria wykończeniowe zapewniają proste, szybkie i dyskretne podłączenie do wszystkich typów kominów tradycyjnych i izolowanych.

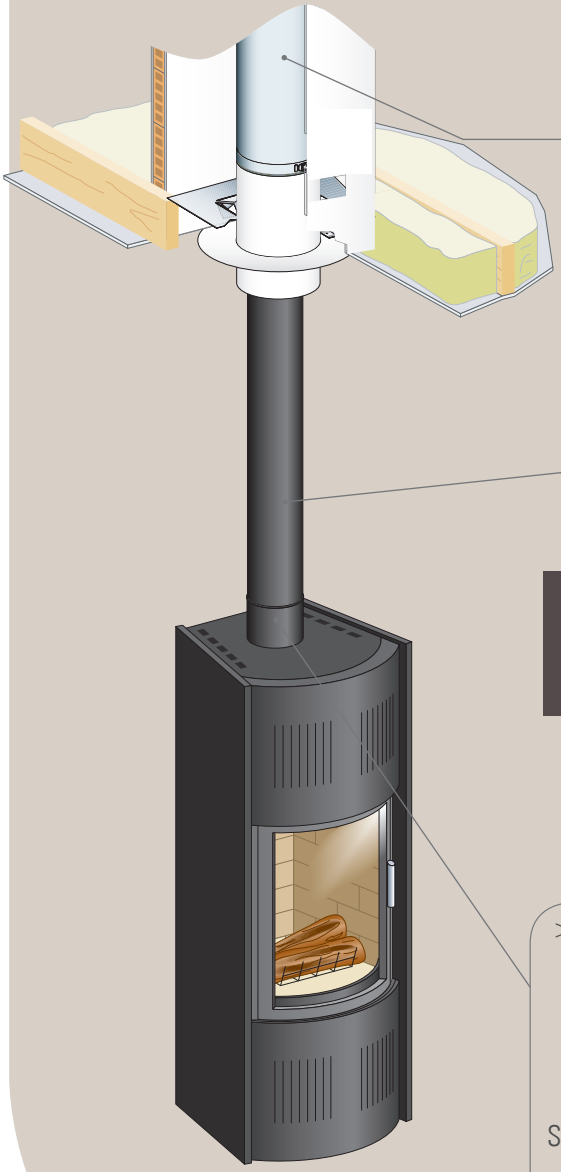

> komin izolowany

DUALINOX WG lub DUALINOX

> Elementy startowe EDP

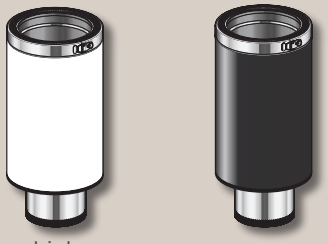

biały czarny

DUALINOX WG lub DUALINOX

CE 0407

> Elementy proste

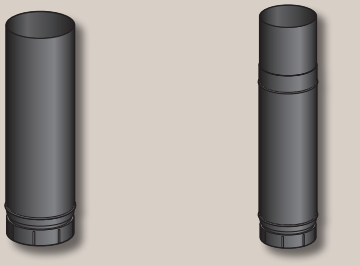

250, 500, 1000 mm Elementy proste

Elementy regulowane

> Adaptery

Standardowy Redukcyjny

> Kolana

Kolana segmentowe

OPIS TECHNICZNY

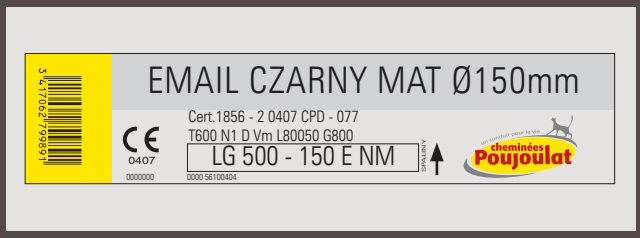

> Etykieta zawiera informacje takie jak:
- Kierunek montażu
- Rodzaj użytego materiału
- Referencje, średnicę oraz gamę produktu
- Certyfikat CE
- Kod kreskowy

PODSTAWOWE KORZYŚCI DLA KLIENTA

> Rodzina EMAIL PREMIUM jest spawanym systemem kominowym z najwyższej jakości trzykrotną emaliowaną powłoką farby.

> Najwyższej jakości walory estetyczne - niemalże niewidoczne połączenia elementów.

> Przebadane przez laboratorium CERIC.

> Unikalny system łączenia niewymagający mocowania, skręcania oraz dodatkowych uszczelnień.

> Mufa może być obcinana do dowolnej długości bez utraty szczelności i estetyki połączenia.

> Kompletna gama 3 średnic od Ø 130 do Ø 180, umożliwia różne konfiguracje podłączeń.

EMAIL PREMIUM AKCESORIA - CZARNY MAT

		ŚREDNICA	Ø 130	Ø 150	Ø 180
Adaptery (bez zmiany Ø) A ... F	Adapter	Adapter O/D A … F- ... F ENM	O/D: 122 mm 56 130 936 37,-	O/D: 147 mm 56 150 936 41,-	O/D: 172 mm 56 180 939 48,-
		Adapter O/D A … - ... AR ENM	O/D: 125 mm 56 130 939 37,-	O/D: 153 mm 56 150 939 41,-	-

Adapter

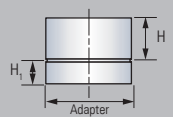

WSZYSTKIE ŚREDNICE Ø	
H	H_1
75	40

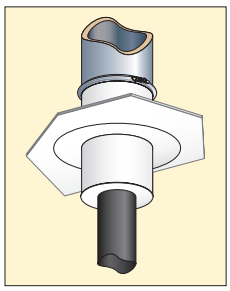

ELEMENT STARTOWY DLA SYSTEMÓW DUALINOX WG I DUALINOX

Przejście na system izolowany DUALINOX WG lub DUALINOX dostępne jest w dwóch wersjach kolorystycznych: w kolorze czarnym (RAL 9019) oraz w kolorze białym (RAL 9020). W celu zamówienia przejściówki w innych kolorach prosimy o kontakt z Działem Sprzedaży.

PRODUKT	ŚREDNICA		Ø 130	Ø 150	Ø 180
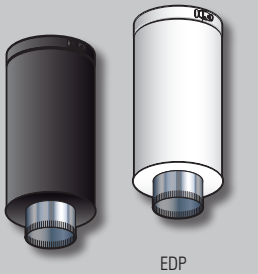 EDP RAL 9019 EDP RAL 9020 ROZETA W CENIE ELEMENTU EDP	Ø 130 - DUALINOX (czarny lub biały)	EDP - 130 DU/ 130 EM	(czarny) 28 130 015 - 9019 (biały) 28 130 015 - 9020 407,-	-	-
	Ø 150 - DUALINOX (czarny lub biały)	EDP - 150 DU/ 150 EM	-	(czarny) 28 150 015 - 9019 (biały) 28 150 015 - 9020 466,-	-
	Ø 180 - DUALINOX (czarny lub biały)	EDP - 180 DU/ 180 EM	-	-	(czarny) 28 180 015 - 9019 (biały) 28 180 015 - 9020 490,-

OSŁONA SUFITOWA

Osłona umożliwia wykonanie estetycznego przejścia pod sufitem. Dostępna w kolorze czarnym (RAL 9019) i białym (RAL 9020). Inne kolory - prosimy o kontakt z Działem Sprzedaży.

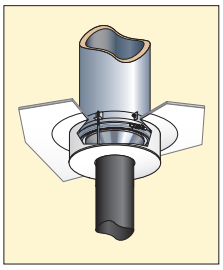

PRODUKT	ŚREDNICA		Ø 130	Ø 150	Ø 180
 FP RAL 9019 FP RAL 9020	Osłona sufitowa 12 cm	FP H120- ... DU	28 130 666 341,-	28 150 666 364,-	28 180 666 391,-
	Osłona sufitowa 22 cm	FP H220-IG ... DU	28 130 677 410,-	28 150 677 432,-	28 180 677 460,-

EMAIL PREMIUM WYKAZ ELEMENTÓW - CZARNY MAT

CENY NETTO

KOD : 56 (Rodzina) 150 (Średnica) 903 (Kod elementu)

REFERENCJA : LG (Element prosty) 250 (Długość mm) - 150 (Średnica mm) E NM (Gama)

PRODUKT	ŚREDNICA		Ø 130	Ø 150	Ø 180	Ø 200
Elementy proste 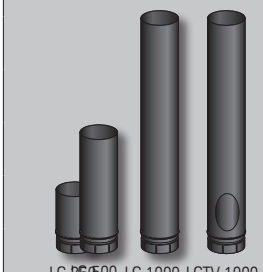	Element prosty 25 cm	LG 250 … E NM	56 130 903 46,-	56 150 903 58,-	58 180 903 98,-	58 200 903 110,-
	Element prosty 50 cm	LG 500 ... E NM	56 130 904 56,-	56 150 904 71,-	58 180 904 122,-	58 200 904 136,-
	Element prosty 100 cm	LG 1000 … E NM	56 130 905 78,-	56 150 905 99,-	58 180 905 172,-	58 200 905 193,-
	Element prosty 100 cm z wyczystką	LGTV 1000 ... E NM	56 130 906 116,-	56 150 906 132,-	58 180 906 212,-	58 200 906 231,-
Element teleskopowy ZOOM	Element regulowany 51 - 86 cm	ZOOM … E NM	56 130 930 191,-	56 150 930 227,-	58 180 930 303,-	58 200 930 343,-
Akcesoria 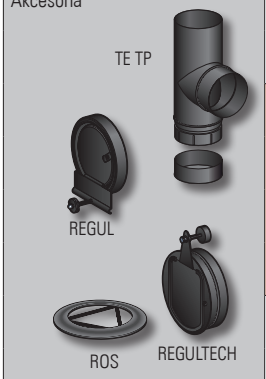	Trójnik z zaślepką	TE TP … E NM	56 130 955 173,-	56 150 955 205,-	58 180 955 252,-	58 200 955 291,-
	Regulatory ciągu	REGUL ... NM		56 150 953 250,-	58 180 953 338,-	
		REGUL TECH ... N		56 150 954 599,-	58 180 954 686,-	
	Rozeta	ROS … E NM	56 130 970 57,-	56 150 970 68,-	56 180 970 76,-	56 200 970 77,-
Kolana 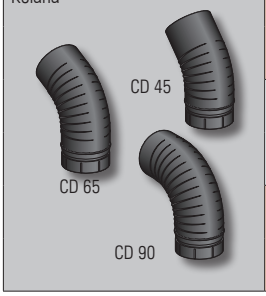	Kolano 45° karbowane	CD 45 … E NM	56 130 921 58,-	56 150 921 79,-	58 180 921 131,-	58 200 921 148,-
	Kolano 65° karbowane	CD 65 … E NM	56 130 932 58,-	56 150 932 79,-	58 180 932 131,-	58 200 932 148,-
	Kolano 90° karbowane	CD 90 … E NM	56 130 941 58,-	56 150 941 79,-	58 180 941 131,-	58 200 941 148,-
Kolana 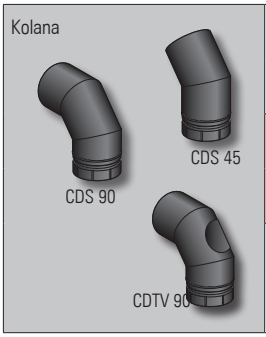	Kolano 45°	CDS 45 …E NM	56 130 922 85,-	56 150 922 92,-	58 180 922 146,-	58 200 922 155,-
	Kolano 90°	CDS 90 …E NM	56 130 942 105,-	56 150 942 114,-	58 180 942 160,-	58 200 942 167,-
	Kolano 90° z wyczystką	CDTV 90 …E NM	56 130 943 129,-	56 150 943 142,-	58 180 943 190,-	58 200 943 195,-

SYSTEM PODŁĄCZENIA KÓZ I PIECÓW KOMINKOWYCH PODŁĄCZANYCH W PIONIE Z OSŁONĄ WENTYLOWANĄ

> W trosce o bezpieczeństwo i walory estetyczne instalacji uzupełniliśmy ofertę EMAIL PREMIUM o system wentylowany.

> Dowolność kolorystyki, możliwość pomalowania komina na dowolny kolor z palety RAL (pomimo temperatury na wyjściu z pieca kominkowego sięgającej około 250^{0}C).

> Redukcja odległości od materiałów palnych z 3xD do 1xD (gdzie D jest średnicą przewodu kominowego).

> Wzrost bezpieczeństwa poprzez obniżenie temperatury podłączenia kominowego. Argument w szczególności istotny w przypadku gdy dostęp do pieca mają dzieci.

WYMIARY ELEMENTÓW

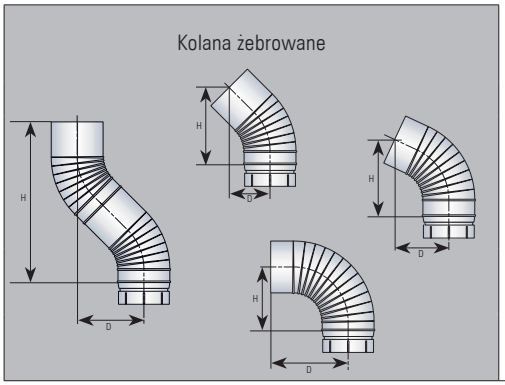

	2 KOLANA 45°		KOLANO 45°		KOLANO 65°		KOLANO 90°	
	H	D	H	D	H	D	H	D
Ø 130	374	196	187	98	195	151	175	208
Ø 150	448	238	224	119	223	163	185	225
Ø 180	450	228	225	114	229	175	232	255
Ø 200	260	230	230	115	233	184	247	272

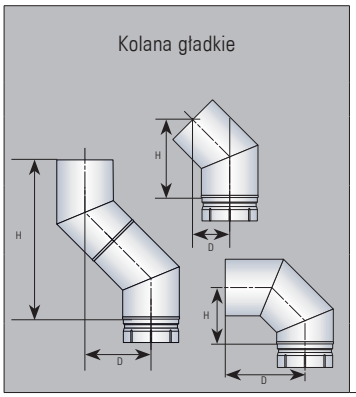

	2 KOLANA 45°		KOLANO 45°		KOLANO 90°	
	H	D	H	D	H	D
Ø 130	434	154	217	77	150	213
Ø 150	434	154	217	77	150	213
Ø 180	434	154	217	77	150	213
Ø 200	260	230	230	77	150	213

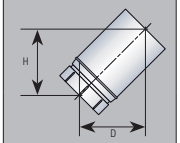

	EL. PROSTY 45°	
	H	D
Element prosty 250	132	132
Element prosty 500	309	309
Element prosty 1000	662	662

EMAIL **PREMIUM** (PODŁĄCZENIE WENTYLOWANE)

UNIWERSALNE, REGULOWANE I WENTYLOWANE PODŁĄCZENIE DO PIECÓW KOMINKOWYCH

PRODUKT	ŚREDNICA		Ø 130	Ø 150	Ø 180
Elementy wentylowane HV	Wysokość 700 do 1100 Czarny mat	HV 600 NM	38 130 952 - 9019 RAL 514,-	38 150 952 - 9019 RAL 571,-	38 180 952 - 9019 RAL 655,-
	Wysokość 700 do 1100 Kolor	HV 600	38 130 952 - ... RAL 514,-	38 150 952 - ... RAL 571,-	38 180 952 - ... RAL 655,-
	Wysokość 900 do 1500 Czarny mat	HV 800 NM	38 130 951 - 9019 RAL 610,-	38 150 951 - 9019 RAL 679,-	38 180 951 - 9019 RAL 782,-
	Wysokość 900 do 1500 Kolor	HV 800	38 130 951 - ... RAL 610,-	38 150 951 - ... RAL 679,-	38 180 951 - ... RAL 782,-

PRODUKT	OPIS	REFE-RENCJA		ŚREDNICA PRZEWODU ELASTYCZNEGO Ø 130	Ø 150	Ø 180	Ø 200
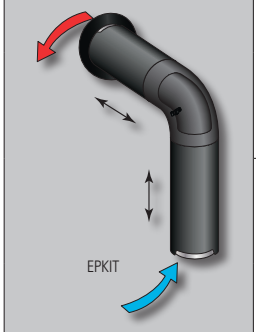 EPKIT	EMAIL PREMIUM KIT (kaseta mocująca do ceramiki w cenie zestawu) - kolor czarny mat - średnica komina ceramicznego Ø180	EPKIT 180:...	Ø180	EPKIT 180:130 PL 56 130 001 988,-	EPKIT 180:150 PL 56 150 001 1 060,-	EPKIT 180:180 PL 56 180 001 1 160,-	EPKIT 180:200 PL 56 200 001 1 243,-
	EMAIL PREMIUM KIT (kaseta mocująca do ceramiki w cenie zestawu) - kolor czarny mat - średnica komina ceramicznego Ø200	EPKIT 200:...	Ø200	EPKIT 200:130 PL 56 130 002 997,-	EPKIT 200:150 PL 56 150 002 1 069,-	EPKIT 200:180 PL 56 180 002 1 179,-	EPKIT 200:200 PL 56 200 002 1 252,-

PODŁĄCZENIE PIECA KOMINKOWEGO DO KOMINA **IZOLOWANEGO** Z OSŁONĄ WENTYLOWANĄ

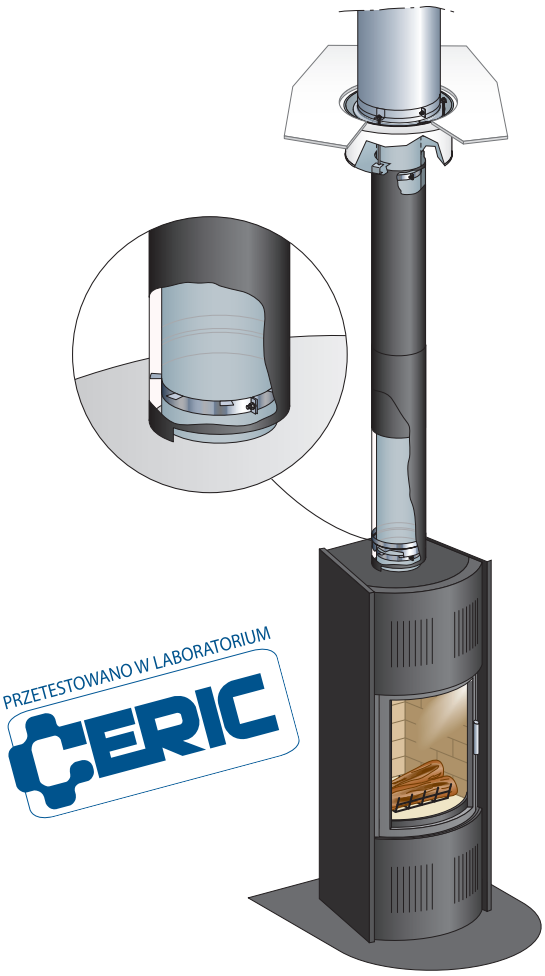

PODŁĄCZENIE PIECA KOMINKOWEGO DO KOMINA **MUROWANEGO** Z OSŁONĄ WENTYLOWANĄ

> możliwość regulacji wysokości i głębokości podłączenia

> wyposażony w wyczystkę

> matowe wykończenie

> możliwość pomalowania do dowolny kolor z palety RAL

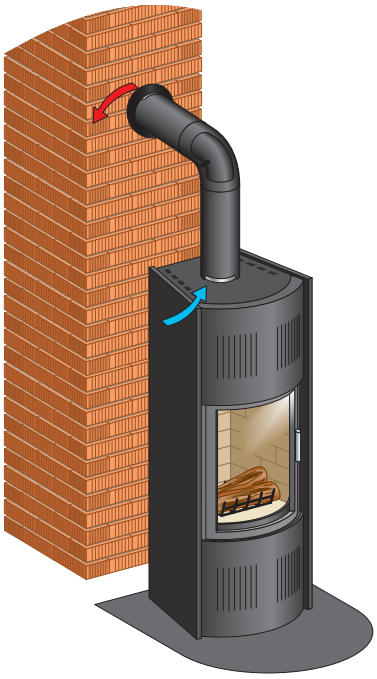

KORZYŚCI DLA KLIENTA

> **DOWOLNY KOLOR** - możliwość pomalowania komina na dowolny kolor z palety RAL (pomimo temperatury na wyjściu z pieca kominkowego sięgającej około 250^{0}C).

> **REDUKCJA ODLEGŁOŚCI OD MAT. PALNYCH** z 3D do 1D (gdzie D jest średnicą przewodu kominowego).

> **WZROST BEZPIECZEŃSTWA** poprzez obniżenie temperatury podłączenia kominowego. Argument w szczególności istotny w przypadku gdy dostęp do pieca mają dzieci.

REGULACJE DOTYCZĄCE BEZPIECZEŃSWA

> W celu zmiejszenia odległości przewodu dymowego od materiałów łatwopalnych należy użyć elementu wentylowanego (ref. HV). Odległość 3D od materiałów łatwopalnych może zostać zmniejszona do odległości 1D.

> D = Średnica przewodu dymowego.

Kominy – na całe życie
cheminées - kominy
Poujoulat

NORDICA
LA
Extraflame

PIECE POLSKA

Piece Polska Sp. z o.o.
ul. Legionów 3 , 34-100 Wadowice

tel.: + 48 33 888 10 56
fax.: + 48 33 873 45 71
biuro@piecepolska.pl
www.piecepolska.pl