LA NORDICA®

Riscalda la vita.

PL

UK

DE

FR

ES

INSTRUKCJA MONTAŻU I OBSŁUGI PIECA NA DREWNO

WOOD PRODUCTS USER MANUAL

BENUTZERHANDBUCH HOLZPRODUKT

MANUEL UTILISATEUR PRODUITS A BOIS

MANUAL DEL USUARIO PRODUCTOS DE LENA

MADE IN ITALY
design & production

ROSA-ROSETTA BII-ROSETTA Sinistra BII

7199601 - Rev.01

POLSKI 4

ENGLISH 18

DEUTSCH 32

FRANCAIS 46

ESPAÑOL 60

INSTALACJA. INsTALLATION. INsTALLATION. L'INsTALLATION. LA INsTALACIÓN.

PRZED INSTALACJĄ WYKONAJ PONIŻSZE SPRAWDZENIE.
BEFORE THE INSTALLATION PERFORM THE FOLLOWING CHECKS.
VOR DER AUFSTELLUNG FOLGENDE PRÜFUNGEN AUSFÜHREN.
AVANT L'INSTALLATION IL FAUT RÉALISER LES SUIVANTES VÉRIFICATIONS
.ANTES DE LA INSTALACIÓN, REALIZAR LOS CONTROLES SIGUIENTES

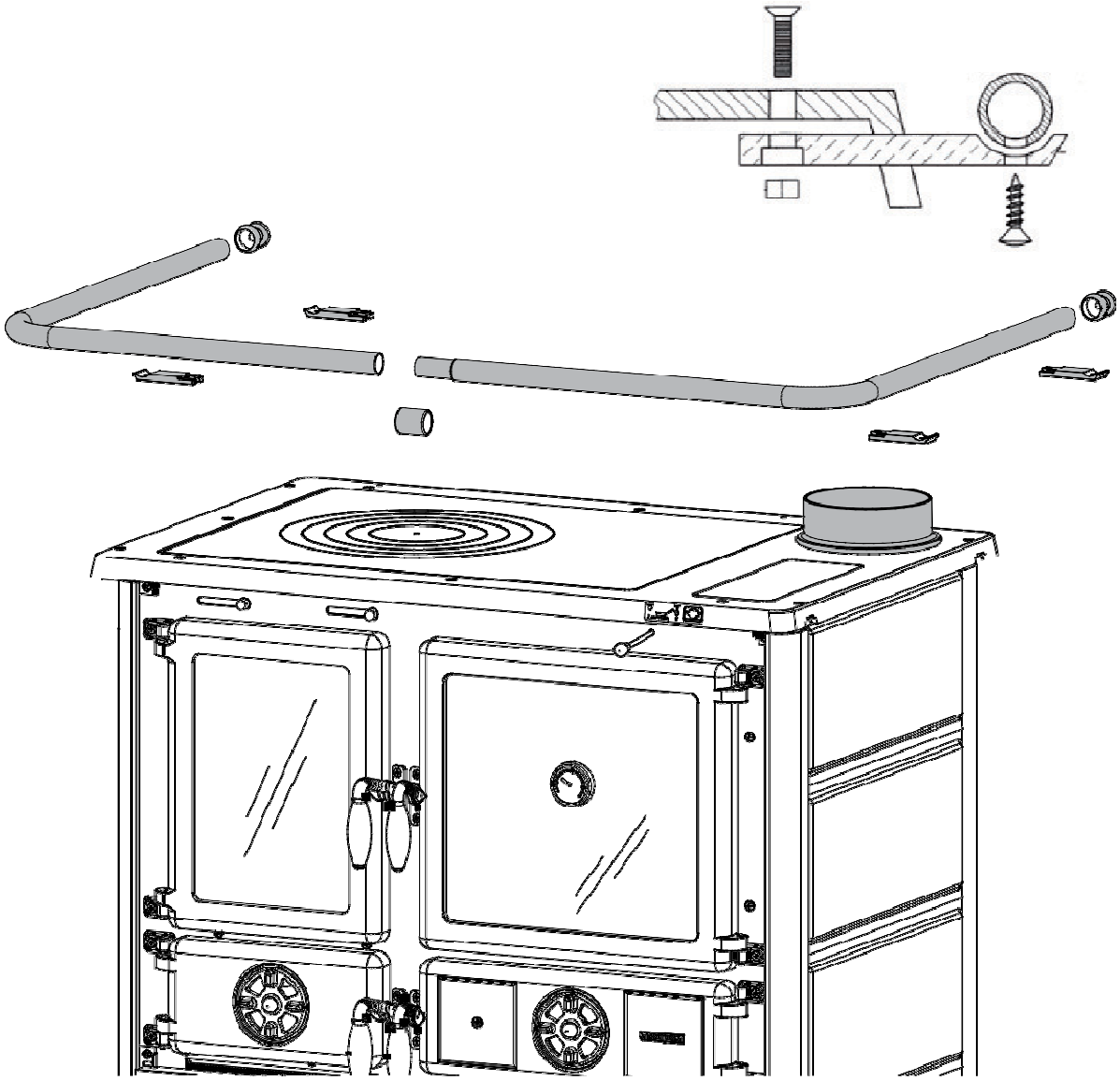

⚠ UWAGA

POWIERZCHNIE MOGĄ BYĆ BARDZO GORĄCE!
ZAWSZE KORZYSTAJ Z RĘKAWIC OCHRONNYCH !

Podczas spalania uwalniana jest energia cieplna, która znacznie zwiększa ciepło powierzchni, drzwi, uchwytów, elementów sterujących, szkła, rur, a nawet przodu urządzenia. Unikaj kontaktu z tymi elementami, jeśli nie masz na sobie odzieży ochronnej (rękawic ochronnych w zestawie). Upewnij się, że dzieci są świadome zagrożenia i trzymaj je z dala od pieca podczas pracy.

POLSKI - INDEKS

INSTALACJA **3**
OSTRZEŻENIA **6**
DEKLARACJA ZGODNOŚCI PRODUCENTA **6**
NORMY DOTYCZĄCE INSTALACJ **6**
BEZPIECZEŃSTWO **7**
STAN ZAGROŻENIA **7**
DANE TECHNICZNE **8**
OPIS TECHNICZNY **8**
PRZEWÓD KOMINOWY **9**
NASADA KOMINOWA 10
PODŁĄCZENIE DO KOMINA 10
PODŁĄCZENIE KOMINKA LUB OTWARTEGO PALENISKA DO KANAŁU KOMINOWEGO 10
POWIETRZE W MIEJSCU INSTALACJI PODCZAS SPALANIA 11
PALIWA DOPUSZCZALNE / NIEDOPUSZCZALNE **11**
ROZPALANIE I PRÓBA FUNKCJONOWANIA **12**
ROZPALANIE OGNIA Z NISKĄ EMISJĄ SZKODLIWYCH SUBSTANCJI 12
NORMALNA PRACA **13**
WYKORZYSTANIE PIEKARNIKA (JESLI WYSTĘPUJE) 13
PRACA W OKRESACH PRZEJŚCIOWYCH. 13
KONSERWACJA I PIELĘGNACJA **14**
CZYSZCZENIE SZKŁA. 14
CZYSZCZENIE POJEMNIKA NA POPIÓŁ 14
CZYSZCZENIE PRZEWODU DYMOWEGO 14
PRZESTÓJ LETNI 14
MAJOLICA (JEŚLI WYSTĘPUJE) 14
ELEMENTY Z NATURALNEGO KAMIENIA (JEŚLI WYSTĘPUJĄ) 15
ELEMENTY LAKIEROWANE (JEŚLI WYSTĘPUJĄ) 15
ELEMENTY EMALIOWANE (JEŚLI WYSTĘPUJĄ) 15
ELEMENTY CHROMOWANE (JEŚLI WYSTĘPUJĄ) 15
PORĘCZE - UCHWYTY (JESLI WYSTĘPUJĄ) 15
CZYSZCZENIE RUSZTU 15
KRĄŻKI ŻELIWNE I BLAT GRZEWCZY 15
KONSERWACJA PIEKARNIKA (JESLI WYSTĘPUJE) 15
CZYSZCZENIE OBUDOWY PIEKARNIKA 15
OBLICZENIE MOCY CIEPLNEJ **16**
WARUNKI GWARANCJI **16**
ZDEJMOWANIE PŁYTEK MAJOLIKOWYCH 78
WYMIARY **79**

Dziękujemy za wybranie naszej firmy; nasz produkt to świetne rozwiązanie grzewcze opracowane na podstawie najbardziej zaawansowanej technologii z najwyższej jakości obróbką i nowoczesnym wzornictwem, które pozwalają Ci cieszyć się fantastycznym uczuciem ciepła i pełnym bezpieczeństwem

UWAGA

Niniejsza instrukcja obsługi jest integralną częścią produktu: należy upewnić się, że zawsze towarzyszy urządzeniu, nawet w przypadku przekazania go innemu właścicielowi lub użytkownikowi lub w razie przeniesienia do innego miejsca.
W przypadku jej uszkodzenia lub zagubienia, zwrócić się po kolejny egzemplarz do serwisu technicznego znajdującego się na Państwa terenie. Niniejszy produkt jest przeznaczony do zastosowania, do którego został wyprodukowany. Wyklucza się jakąkolwiek odpowiedzialność kontraktową i poza kontraktową producenta za obrażenia na osobach i zwierzętach oraz za szkody na rzeczach wynikające z błędnego montażu, regulacji, konserwacji oraz nieprawidłowego użycia.
Montażu musi dokonać wykwalifikowany personel, który podejmie się całkowitej odpowiedzialności za ostateczne zainstalowanie i poprawne funkcjonowanie produktu. Konieczne jest również zastosowanie się do wszystkich przepisów i rozporządzeń krajowych, regionalnych i gminnych istniejących w kraju, w którym zostało zamontowane urządzenie, oraz do wskazówek zawartych w niniejszej instrukcji obsługi.
W razie niezastosowania się do takich środków ostrożności, Producent uchyla się od odpowiedzialności.
Po usunięciu opakowania, upewnić się o integralności i kompletności jego zawartości.
W przypadku nieprawidłowości, zwrócić się do sprzedawcy, od którego zakupiono urządzenie. Wszystkie komponenty elektryczne wchodzące w skład produktu, gwarantujące jego poprawne funkcjonowanie, muszą być wymieniane wyłącznie na oryginalne części pochodzące z autoryzowanego serwisu technicznego

BEZPIECZEŃSTWO

URZĄDZENIE MOŻE BYĆ UŻYTKOWANE PRZEZ DZIECI W WIEKU POWYŻEJ 8 ROKU ŻYCIA I OSOBY O OGRANICZONYCH ZDOLNOŚCIACH FIZYCZNYCH,ZMYSŁOWYCH I PSYCHICZNYCH LUB NIEPOSIADAJĄCE WYSTARCZAJĄCEGODOŚWIADCZENIA, POD WARUNKIEM, ŻE BĘDĄ ONE NADZOROWANE LUB ZOSTANĄ POUCZONE NA TEMAT BEZPIECZNEGO UŻYTKOWANIA URZĄDZENIA I ZWIĄZANYCH Z NIM ZAGROŻEŃ.

ZABRANIA SIĘ OBSŁUGI GENERATORA OSOBOM (RÓWNIEŻ DZIECIOM) O OGRANICZONYCH ZDOLNOŚCIACH CZUCIOWYCH I PSYCHO-FIZYCZNYCH LUB NIEDOŚWIADCZONYM CHYBA, ŻE SĄ ONE NADZOROWANE I POUCZONE PRZEZ OSOBĘ ODPOWIEDZIALNĄ ZA ICH BEZPIECZEŃSTWO.

CZYSZCZENIE I KONSERWACJA NALEŻĄCE DO ZADAŃ UŻYTKOWNIKA NIE MOGĄ BYĆ WYKONYWANE PRZEZ DZIECI BEZ NADZORU

NALEŻY NADZOROWAĆ DZIECI, ABY NIE BAWIŁY SIĘ URZĄDZENIEM.
NIE DOTYKAĆ GENERATORA, JEŻELI JEST SIĘ BOSO ORAZ Z MOKRYMI LUB WILGOTNYMI CZĘŚCIAMI CIAŁA.

ZABRANIA SIĘ WPROWADZANIA ZMIAN NA URZĄDZENIA BEZPIECZEŃSTWA LUB REGULACJI BEZ AUTORYZACJI I WSKAZÓWEK PRODUCENTA.

NIE CIĄGNĄĆ, ODŁĄCZAĆ, SKRĘCAĆ KABLI ELEKTRYCZNYCH WYCHODZĄCYCH Z PRODUKTU, NAWET JEŻELI SĄ ONE ODŁĄCZONE OD SIECI ZASILANIA ELEKTRYCZNEGO.

ZALECA SIĘ UMIESZCZENIE KABLA ZASILAJĄCEGO TAK, ABY NIE WCHODZIŁ W KONTAKT Z GORĄCYMI CZĘŚCIAMI URZĄDZENIA.

PO WYKONANIU MONTAŻU WTYCZKA ZASILANIA MUSI BYĆ DOSTĘPNA.
UNIKAĆ ZATYKANIA LUB ZMNIEJSZANIA OTWORÓW NAPOWIETRZAJĄCYCH W LOKALU ZAMONTOWANIA, OTWORY NAPOWIETRZAJĄCE SĄ NIEZBĘDNE DO POPRAWNEGO SPALANIA.

NIE POZOSTAWIAĆ ELEMENTÓW OPAKOWANIA W ZASIĘGU DZIECI LUB OSÓB NIEPEŁNOSPRAWNYCH, KTÓRE NIE SĄ NADZOROWANE

PODCZAS ZWYCZAJNEGO FUNKCJONOWANIA PRODUKTU DRZWICZKI PALENISKA MUSZĄ POZOSTAWAĆ ZAMKNIĘTE.

.GDY URZĄDZENIE FUNKCJONUJE TO JEST GORĄCE, W SZCZEGÓLNOŚCI ZEWNĘTRZNE POWIERZCHNIE I DLATEGO TEŻ ZALECA SIĘ ZWRÓCENIE MAKSYMALNEJ UWAGI.

.PRZED WŁĄCZENIEM URZĄDZENIA PO DŁUŻSZYM OKRESIE NIEUŻYWANIA, SPRAWDZIĆ OBECNOŚĆ EWENTUALNE ZATKANIA.

.GENERATOR ZOSTAŁ ZAPROJEKTOWANY DO FUNKCJONOWANIA W KAŻDYCH WARUNKACH KLIMATYCZNYCH, W PRZYPADKU SZCZEGÓLNIE NIESPRZYJAJĄCYCH WARUNKÓW (SILNY WIATR, MRÓZ) MOGĄ INTERWENIOWAĆ SYSTEMY BEZPIECZEŃSTWA, KTÓRE GO WYŁĄCZĄ. W TAKIM PRZYPADKU NALEŻY SKONTAKTOWAĆ SIĘ Z SERWISEM TECHNICZNYM I NIGDY NIE DEZAKTYWOWAĆ ÓW SYSTEM BEZPIECZEŃSTWA.

.W PRZYPADKU POŻARU W KANALE DYMOWYM NALEŻY ZASTOSOWAĆ ODPOWIEDNIE ŚRODKI GASZĄCE PŁOMIEŃ LUB ZWRÓCIĆ SIĘ DO STRAŻY POŻARNEJ.

.URZĄDZENIE NIE MOŻE BYĆ UŻYWANE DO SPALANIA ODPADÓW.

.DO ZAPALANIA NIE UŻYWAĆ PŁYNÓW ŁATWOPALNYCH.

.MAJOLIKI SĄ WYSOKIEJ JAKOŚCI PRODUKTAMI RZEMIEŚLNICZYMI I JAKO TAKIE MOGĄ POSIADAĆ MIKROPUNKCIKI, PĘKNIĘCIA POWIERZCHNI I ZNIEKSZTAŁCENIA CHROMATYCZNE. TAKIE WŁAŚCIWOŚCI ŚWIADCZĄ O ICH WYSOKIEJ JAKOŚCI. EMALIA I MAJOLIKA ZE WZGLĘDU NA ICH RÓŻNY WSPÓŁCZYNNIK ROZSZERZALNOŚCI CIEPLNEJ WYTWARZAJĄ NIEWIELKIE ZARYSOWANIA (PĘKNIĘCIA POWIERZCHNIOWE), KTÓRE ŚWIADCZĄ O ICH AUTENTYCZNOŚCI. DO CZYSZCZENIA MAJOLIK ZALECA SIĘ UŻYCIE SUCHEJ MIĘKKIEJ SZMATKI; W PRZYPADKU ZASTOSOWANIA ŚRODKA MYJĄCEGO LUB PŁYNU NALEŻY WZIĄĆ POD UWAGĘ, ŻE MOŻE PRZEDOSTAĆ SIĘ DO PĘKNIĘĆ I UWIDOCZNIĆ JE.

OGÓLNE WARUNKI BEZPIECZEŃSTWA

Odpowiedzialność La NORDICA SpA ogranicza się do dostawy urządzenia.

Montaż musi być przeprowadzony fachowo zgodnie z instrukcjami zawartymi w niniejszej instrukcji. Montaż musi zostać dokonany wyłącznie przez wykwalifikowaną osobę, która działa w imieniu firmy przyjmującej całą odpowiedzialność za całość instalacji.

La NORDICA SpA nie ponosi żadnej odpowiedzialności za produkt, który został zmodyfikowany bez pisemnej zgody , a także za stosowanie nieoryginalnych części zamiennych. Obowiązkowe jest przestrzeganie krajowych , europejskich i lokalnych przepisów dotyczących materii budowlanej, a także przepisów przeciwpożarowych.

W URZĄDZENIU NIE WOLNO WYKONYWAĆ ŻADNYCH MODYFIKACJI.
La NORDICA spA nie ponosi odpowiedzialności za niedostosowanie się do powyższych zasad.

DEKLARACJA ZGODNOŚCI PRODUCENTA

Temat: **Brak azbestu i kadmu**

Oświadczamy, że materiały użyte do montażu wszystkich naszych urządzeń nie zawierają azbestu lub pochodnych azbestu i że w materiałach stosowanych do spawania nie występuje kadm w żadnej formie zgodnie z odpowiednią normą.

Temat: **Rozporządzenie CE nr 1935/2004** .

Jako producent deklarujemy, że wszystkie produkowane przez nas urządzenia i materiały są dopuszczone do kontaktu z żywnością i nadają się do zastosowań spożywczych zgodnie z
Rozporządzeniem CE.

NORMY DOTYCZĄCE INSTALACJI

Montaż produktu i jego wyposażenia pomocniczego musi być przeprowadzony zgodnie ze wszystkimi aktualnymi normami i przepisami dotyczącymi instalacji ogrzewania.

Montaż, podłączenie instalacji, uruchomienie i sprawdzenie poprawnego funkcjonowania muszą być poprawnie i profesjonalnie wykonane przez autoryzowane osoby zgodnie ze wszelkimi normami w kraju instalacji urządzenia , jak również stosując wskazania zawarte w niniejszej instrukcji. Montaż musi być wykonany przez autoryzowanych specjalistów, którzy zadeklarują zgodność instalacji z przepisami oraz przyjmą odpowiedzialność za końcową instalację i poprawne funkcjonowanie zamontowanego produktu.

Produkt jest zmontowany i gotowy do podłączenia do istniejącego kanału kominowego budynku przy pomocy odpowiedniej złączki. Połączenie musi być możliwie krótkie, proste, poziome lub ustawione nieco pod górę. Połączenia muszą być szczelne.

Przed instalacją urządzenia należy skontrolować;
• GÓRNY - TYLNY – BOCZNY –WYLOT SPALIN
• Sprawdź, czy podłoże może wytrzymać ciężar urządzenia. W przypadku niewystarczającej nośności konieczne jest zastosowanie odpowiednio nośnej konstrukcji (np. płyty umożliwiającej rozłożenie ciężaru urządzenia). Odpowiedzialność La NORDICA ogranicza się do dostawy urządzenia (patrz rozdział *OPIS TECHNICZNY*).
• Upewnić się, że podłoga nie jest wykonana z materiału łatwopalnego . Jeśli jest ona wykonana z łatwopalnych materiałów należy przygotować odpowiednią niepalną izolację (np. płytę betonową lub kamienną).
• Upewnij się, że w pomieszczeniu, w którym urządzenie ma być zainstalowane, jest odpowiednia wentylacja, czy dopływ powietrza niezbędnego do spalania jest wystarczający a gdy okna i drzwi (obecność wejścia powietrza) są szczelne, to czy posiadają nawietrzaki.
• Nie instaluj urządzenia w pomieszczeniach ze zbiorowymi kanałami wentylacyjnymi, z okapami z wyciągiem lub z urządzeniami gazowymi typu B, pompami ciepła lub z innymi urządzeniami pracującymi w tym samym czasie, które mogą **obniżyć ciśnienie** w pomieszczeniu (patrz **norma UNI 10683**).
• Upewnij się, że komin i rury, do których podłączane jest urządzenie, są odpowiednie do jego działania. **NIE jest dozwolone podłączenie różnych urządzeń do tego samego komina** .
• Średnica otworu do podłączenia do komina musi co najmniej odpowiadać średnicy rury spalinowej. Otwór kominowy powinien być wyposażony we wkładkę do wstawienia rury i rozety.
• Instalacja musi być odpowiednio wykonana i musi umożliwiać czyszczenie i konserwację produktu i przewodu kominowego.

La NORDICA SpA nie ponosi żadnej odpowiedzialności za uszkodzenia rzeczy i / lub osób spowodowane przez instalację. Ponadto nie ponosi też odpowiedzialności za modyfikacje produktu bez zezwolenia, a tym bardziej za korzystanie z nieoryginalnych części zamiennych.

Twój lokalny kominiarz musi być poinformowany o instalacji urządzenia, aby mógł sprawdzić poprawność połączenia do kanału kominowego.

BEZPIECZEŃSTWO PRZECIWPOŻAROWE

Podczas instalacji urządzenia należy przestrzegać następujących zasad bezpieczeństwa:
a) Aby zapewnić wystarczającą izolację termiczną, należy przestrzegać minimalnej odległości bezpieczeństwa od przedmiotów lub wyposażenia elementów łatwopalnych i wrażliwych na ciepło (meble, poszycie drewniane, tkaniny itp.) oraz materiałów o strukturze łatwopalnej (patrz rysunek **4** - **A**).
Wszystkie minimalne odstępy bezpieczeństwa są pokazane na tabliczce znamionowej produktu, a niższe wartości nie mogą być używane (patrz DEKLARACJA ZGODNOŚCI).
b) Przed drzwiami pieca w obszarze promieniowania nie mogą znajdować się łatwopalne ani wrażliwe na ciepło przedmioty lub materiały w odległości mniejszej niż niż **150 cm** . Odległość ta może zostać zmniejszona do 40 cm, jeżeli przed urządzeniem zainstalowano wentylowane, żaroodporne urządzenie ochronne .
c) Jeżeli produkt jest instalowany na podłodze z materiału łatwopalnego, należy przewidzieć ognioodporne podłoże. **Podłoża wykonane z palnego materiału**, takiego jak wykładzina, parkiet lub korek itp., **muszą być pokryte** warstwą materiału niepalnego, na przykład ceramiki, kamienia, szkła lub stal itp. (wielkość zgodna z prawem regionalnym). Podstawa musi rozciągać się co najmniej **50 cm** z przodu i co najmniej **30 cm** w bok od otworu drzwi paleniska (patrz rysunek **4** - **B**).
d) Nad produktem nie mogą znajdować się łatwopalne elementy (np. ścianki).
Urządzenie musi zawsze działać wyłącznie z włożoną szufladą popielnikową. Stałe pozostałości po spalaniu (popiół) należy zbierać w szczelnym , zamkniętym i ognioodpornym pojemniku. Pieca nigdy nie wolno uruchamiać jeżeli w jego otoczeniu gromadzi się łatwopalny gaz lub opary (na przykład: klej do linoleum, benzyna itp.). Nie wolno składować łatwopalnych materiałów w pobliżu produktu.
Podczas spalania uwalniana jest energia cieplna, co prowadzi do znacznego nagrzewania się powierzchni drzwi, uchwytów, elementów sterujących, szkła , przewodu spalinowego i ewentualnie przedniej części urządzenia.

Unikaj kontaktu z tymi elementami, chyba że użyjesz odpowiedniej odzieży ochronnej lub akcesorii (rękawice żaroodporne). **Upewnij się, że dzieci są świadome tych zagrożeń i trzymaj je z dala od pieca, gdy jest włączony**

.W przypadku użycia niewłaściwego paliwa lub zbyt wilgotnego, ze względu na sadzę w kominie, może wystąpić pożar.

STAN ZAGROŻENIA

Jeśli wystąpi pożar w połączeniu kominowym:
a) Zamknij drzwi załadowcze i drzwiczki szuflady na popiół
b) Zamknij dopływ powietrza regulujący spalanie
c) Użyj gaśnicy na dwutlenek węgla (CO_2), aby zgasić ogień
d) Natychmiast wezwij Straż Pożarną

NIE GASIĆ OGNIA WODĄ.
Gdy w kanale dymowym przestanie się palić , należy zlecić jego kontrolę przez specjalistę, aby zidentyfikować pęknięcia lub nieszczelności

DANE TECHNICZNE	ROSA	Rosetta BII	Rosetta Sx BII
Definicja zgodna z	**EN 12815**	**EN 12815**	**EN 12815**
Instalacja	2	2	1
Moc nominalna w kW	6,5	7,2	7,3
Sprawność w %	78,9	82	80
Srednica wylotu dymu w mm	150	130	130
Wysokość komina ≥ (m) - wymiar min (mm)	4 - 200x200 Ø200	4 - 200x200 Ø200	4 - 200x200 Ø200
Ciąg kominowy w Pa (mm H_2O)	10(1 mmH_2O)	10(1mm H_2O)	10(1 mmH_2O)
Godz. zużycie drewna w kg/h (wilgotność 20%)	1,9	2	2
CO zmierzone przy 13% tlenu w %	0,11 (1375mg/m3)	0,08 - (981 mg/m3)	0,07 – (875 mg/m3)
Emisja spalin w g/s **-** drewno	8,7	7,1	6,8
Wlot powietrza zewnętrzn. Ø w mm (przekrój min cm2)	120 (100 cm2)	120 (100 cm2)	120 (100 cm2)
Wymiar otworu paleniska w mm (L x H)	223 x 265	209 x 265	209 x 265
Rozmiar paleniska w mm (L x H x P)	270 x 340 x 400	230 x 270 x 382	230 x 270 x 382
Wielkość piekarnika w mm (L x H x P)	330 x 300 x 410	245 x 300 x 384	245 x 300 x 384
Rodzaj rusztu	płaski		
Wysokość w mm	851	843	843
Szerokość w mm	1030	885	885
Głębokość w mm	666	572	572
Waga w kg	Rozdział WYMIARY		
Odstępy bezpieczeństwa przeciwpożarowego	Rozdział BEZPIECZEŃSTWO		
Ogrzewana kubatura w m^3 (30 kcal/h x m^3) (*)	185	206	209

(*) Dla budynków, w których izolacja cieplna nie odpowiada przepisom dotyczącym oszczędzania energii, należy wygenerować następujące ilości ciepła: korzystny typ budynku (30 kcal / h x m3); mniej korzystny rodzaj budynku (40 kcal / h x m3); niekorzystny typ budynku (50 kcal / h x m3).

Zapotrzebowanie ne energię cieplną jest mniejsze , gdy izolacja cieplna jest zgodna z przepisami dotyczącymi oszczędzania energii. Przy tymczasowym ogrzewaniu moc grzewcza zmniejsza się o około 25% (w przypadku przerw trwających dłużej niż 8 godzin).

Deklarowane dane techniczne zostały osiągnięte przez spalenie klasy drewna bukowego "A1" zgodnie z wymaganiami UNI EN ISO 17225-5 i drewna o zawartość wilgoci mniejszej niż 20%. Spalanie innego rodzaju drewna może zmienić wydajność samego produktu

OPIS TECHNICZNY

Kuchnie opalane drewnem La Nordica nadają się do gotowania na płycie grzewczej i pieczenia w piekarniku, a także do ogrzewania pomieszczeń mieszkalnych przez pewien okres , jak również do wspomagania instalacji centralnego ogrzewania. Są idealne do mieszkań wakacyjnych i domów weckendowych lub jako ogrzewanie dodatkowe przez cały rok. Jako paliwo stosuje się klocki drewna.**Urządzenie działa w sposób nieciągły.** Kuchnia składa się z blach ocynkowanych, z blachy stalowej, żeliwa emaliowanego i ceramiki .Kuchnia jest wyposażona w drzwi ze szkłem ceramicznym (odporne do 700 ° C) co pozwala na wspaniały widok na płonące płomienie. Ponadto, w ten sposób nie ma możliwości aby iskry czy dym wydostały się na zewnątrz.
Palenisko wewnętrznie wyłożone jest żeliwnymi płytami, a ROSETTA BII jest wyposażona w system spalania tercjalnego powietrza dzięki czemu uzyskuje się lepszą sprawność i mniejsze zanieczyszczenie spalin. Wewnątrz znajduje się płaski ruszt. OPCJONALNIE: jest dostępny ruszt podnoszony za pomocą specjalnej korby. Górna pozycja optymalizuje użycie płyty do gotowania, podczas gdy dolna pozycja rusztu optymalizuje wykorzystanie piekarnika. W kuchniach ROSA i ROSETTA dostępne są rękawice odporne na wysoką temperaturę i pogrzebacz.

Pod drzwiczkami piekarnika znajduje się komora grzewcza z odpowiednimi drzwiami zamykającymi (rysunek 6-C):
Nigdy nie wprowadzać łatwopalnych przedmiotów ani materiałów

Pod szufladą do podgrzewania znajduje się wyjmowana szuflada na drewno z drzwiami zamykającymi (D).

AKCESORIA	POGRZEBACZ	RĘKAWICE	PODNOSZONY RUSZT	CHROMOWANY RUSZT PIEKARNIKA	NIERDZEWNY POJEMNIK NA WODĘ
ROSA	**JEST**	**JEST**	**OPCJONALNIE**	**OPCJONALNIE**	**OPCJONALNIE**
Rosetta BII – Rosetta Sinistra BII	**JEST**	**JEST**	**OPCJONALNIE**	**OPCJONALNIE**	**OPCJONALNIE**

Kuchnia opalana drewnem jest wyposażona w regulator powietrza pierwotnego i wtórnego, który reguluje spalanie.

1A – REGULATOR POWIETRZA PIERWOTNEGO (rys. 6).
Przez przekręcanie regulatora A1 powietrze pierwotne dopływa przez popielnik i ruszt w kierunku komory spalania. Powietrze pierwotne jest niezbędne do procesu spalania. Szuflada na popiół musi być regularnie opróżniana, tak aby popiół nie blokował wlotu powietrza do spalania. Ogień jest również utrzymywany przez powietrze pierwotne. Główny regulator powietrza A1 musi być prawie całkowicie zamknięty podczas spalania drewna, ponieważ w przeciwnym razie drewno spala się zbyt szybko i urządzenie może się przegrzać.
2A – REGULATOR POWIETRZA WTÓRNEGO (rys. 6).
Regulator ten musi być otwarty (całkowicie przesunięty w prawo), w szczególności do spalania drewna (patrz tabela)

Ustawienie regulatorów powietrza niezbędne do uzyskania nominalnej mocy grzewczej jest następujące (patrz rozdział DANE TECHNICZNE):

	Powietrze PIERWOTNE	Powietrze WTÓRNE	Powietrze TERCJALNE
ROSA	1/3 OTWARTY	OTWARTY	/
Rosetta BII	ZAMKNIĘTY	OTWARTY	FABRYCZNIE USTAWIONY
Rosetta Sinistra BII	3 mm OTWARTY	OTWARTY	FABRYCZNIE USTAWIONY

B – REGULATOR PRZEPŁYWU SPALIN (rys. 6)
(Zmiana z funkcji kuchennej - UŻYJ PŁYTĘ - UŻYJ PIEKARNIKA do funkcji ogrzewania użyj OGRZEWANIE).Po prawej stronie przedniej strony kuchni, między ochronną poręczą a drzwiami piekarnika, znajduje się dźwignia kontrolna regulatora gazów spalinowych, rozpoznawalna przez mosiężne pokrętło. Kiedy dźwignia jest popychana w kierunku tylnej części kuchni, gazy spalinowe przepływają przez piec bezpośrednio w kierunku sekcji wydechowej (funkcja kuchenna - PŁYTA GRZEWCZA); kiedy dźwignia jest pociągnięta do siebie, gazy spalinowe spływają dookoła piekarnika, dzięki czemu jego wewnętrzna temperatura wzrasta równomiernie (funkcja pieczenia i podgrzewania - KORZYSTANIE PIEKARNIKA).
Aby rozpalić ogień, postępuj zgodnie z instrukcjami poniżej (patrz rozdział ROZPALANIE):
• Wciśnij regulator spalin B (funkcja kuchenna - UŻYJ PŁYTĘ), aby ułatwić odprowadzanie oparów (otwórz również szyber na rurze spalinowej – jeśli występuje).
• Otwórz główny regulator powietrza 1A (umieszczony na drzwiach popielnika).
• Po rozpaleniu ognia małymi kawałkami drewna poczekaj aż ogień dobrze się rozpali.
• Wyciągnij regulator spalin B do siebie (funkcja piekarnika).
• Zamknąć przepustnicę- szyber na rurze wylotowej spalin (jeśli występuje).

Ustawienie regulatorów niezbędne **podczas fazy zapłonu** jest następujące:

	Powietrze PIERWOTNE	Powietrze WTÓRNE	Regulator SPALIN
ROSA - Rosetta BII - Rosetta Sinistra BII	OTWARTE	OTWARTE	Funkcja kuchenna

Jak ustawić kuchnię do funkcji GOTOWANIA WODY
• Zachowaj regulator spalin B na funkcji kuchennej - UŻYJ PŁYTĘ.
• Regulator powietrza pierwotnego 1A otwiera się na pół.
• Regulator powietrza wtórnego 2A całkowicie otwarty (przesunięty w prawo).
• Załaduj klocki drewna zgodnie z instrukcją (ładowanie godzinowe).
Jak ustawić kuchnię na funkcję PIECZENIE CIASTA
• Włącz kuchnię z umiarkowanym ładunkiem drewna, aż termometr piekarnika wskaże 150 ° C.
• Poczekaj na 190-200 ° C bez dodatkowych obciążeń drewna.
• Załaduj pojedynczy ładunek drewna ok. 500 - 600 g na raz i poczekaj, aż wypali się przed ponownym załadowaniem.
• Dzięki temu temperatura w piecu jest stabilna około 190-200 ° C.
• Umieść pojemnik z ciastem w dolnej pozycji piekarnika na 25-30 minut (wolne pieczenie) lub w średniej pozycji przez 15-20 minut (szybkie pieczenie).
• W razie potrzeby obróć naczynie do połowy.

PRZEWÓD KOMINOWY

Niezbędne wymagania dla prawidłowego działania urządzenia:
• przekrój wewnętrzny musi najlepiej aby był okrągły;
• **komin musi być izolowany termicznie i nieprzepuszczalny oraz zbudowany z odpowiednich materiałów odpornych na działania ciepła, produktów spalania i kondensatu;**
• nie mogą występować żadne zwężenia, a pionowe kanały nie mogą mieć większych odchyleń niż 45 °;
• jeśli jest już używany, musi być czysty;
• wszystkie sekcje kanału gazów spalinowych muszą być dostępne do kontroli;
• do czyszczenia należy zapewnić otwory inspekcyjne.
• dane techniczne z instrukcji obsługi muszą być przestrzegane;
Jeżeli kanały mają kwadratowy lub prostokątny przekrój, wewnętrzne krawędzie muszą być zaokrąglone o promieniu min. 20 mm.
W przypadku przekroju prostokątnego maksymalny stosunek między bokami musi wynosić ≤ 1,5.
Zbyt mały przekrój przewodu kominowego powoduje zmniejszenie ciągu. Zalecana jest minimalna wysokość 4 m.
Następujące materiały są **ZABRONIONE** i zagrażają dobrej pracy urządzenia: cement azbestowy, stal ocynkowana, szorstkie i porowate powierzchnie wewnętrzne. . **Zdjęcie 1** pokazuje kilka przykładowych rozwiązań.

Przekrój przewodu dymowego twojego komina musi być wystarczający, ale nie nadmierny.
Część zbyt duży przekrój przewodu kominowego może mieć objętość zbyt dużą do ogrzania, co powoduje trudności eksploatacyjne dla urządzenia. Aby tego uniknąć, konieczne jest wprowadzenie do niego rury na całej jego wysokości. Zbyt mały przekrój powoduje zmniejszenie ciągu

UWAGA: jeśli chodzi o wykonanie połączenia z przewodem kominowym i materiałami łatwopalnymi, należy przestrzegać przepisów normy UNI10683. Przewód kominowy musi być odpowiednio oddalony od materiałów palnych lub łatwopalnych za pomocą odpowiedniej izolacji lub szczeliny powietrznej

NIE WOLNO dopuszczać do tego, aby kanały wentylacyjne przechodziły przez tę samą rurę. Zabronione jest również wykonywanie ruchomych lub stałych otworów na tym samym kominie w celu podłączenia innych urządzeń (patrz rozdział PODŁĄCZENIE DO KANAŁU FLUZA KOMINKOWEGO LUB OTWARTEGO KOMINKA).

NASADA KOMINOWA

Ciąg kanału spalinowego zależy od odpowiedniej nasady kominowej.
Dlatego istotne jest, aby (w przypadku wykonania przez rzemieślnika nasady) jej przekrój wyjściowy był ponad dwa razy większy od przekroju wewnętrznego kanału dymnego (**zdjęcie 2**).
Wylot spalin z nasady kominowej zawsze musi minąć grzbiet dachu (być wyżej), tak aby zapewnić wydmuch spalin nawet w obecności wiatru (**zdjęcie 3**).
Nasada kominowa musi spełniać następujące wymagania:
• Przekrój wewnętrzny odpowiadający kominowemu.
• Użyteczny przekrój wyjściowy dwa razy większy niż przekrój kanału kominowego.
• Budowa nasady uniemożliwiająca dostanie się do kanału dymnego deszczu, śniegu ani żadnych obcych przedmiotów.
• Budowa zapewniająca łatwość kontroli i dostępu do wszelkich czynności konserwacyjnych i czyszczenia.

PODŁĄCZENIE DO KOMINA

Produkty z automatycznym zamykaniem drzwi (typ 1) ze względów bezpieczeństwa mogą działać wyłącznie z zamkniętymi drzwiami pieca (z wyjątkiem czasu ładowania paliwa lub fazy usuwania popiołu).
Produkty z nieautomatycznym zamykaniem drzwi (typ 2) muszą być podłączone do własnego kanału dymowego.
Praca z otwartymi drzwiami jest dozwolona tylko pod nadzorem.
Przewód łączący piec z przewodem kominowym musi być możliwie jak najkrótszy, prosty i umieszczony pod niewielkim kątem ostrym w odchyleniu od poziomu.
Połączenia należy wykonywać przy użyciu stabilnych i wytrzymałych rur (zgodnie ze wszystkimi obowiązującymi normami i przepisami) szczelnie przymocowanych do kanału dymnego. Wewnętrzna średnica rury przyłączeniowej musi odpowiadać zewnętrznej średnicy króćca odprowadzającego spaliny z pieca (DIN 1298).

UWAGA : szczegóły dotyczące odprowadzenia spalin i materiałów łatwopalnych określone są normą UNI 10683. .. … Przewód kominowy musi być odpowiednio izolowany od wszelkich łatwopalnych materiałów lub paliw poprzez odpowiednią izolację lub przestrzeń powietrzną. **Minimalna odległość bezpieczeństwa 25 cm** .

WAŻNE: nieużywany otwór odprowadzający dym musi być przykryty odpowiednim deklem (patrz rozdział WYMIARY).

Podciśnienie w kominie (CIĄG) musi wynosić co najmniej 10 Pascal (= 1,0 mm słupa wody). Pomiar należy zawsze wykonać, kiedy urządzenie jest gorące (nominalna moc cieplna). Kiedy ciśnienie przekracza 17 Pascali konieczne jest jego zmniejszenie poprzez zainstalowanie dodatkowy regulatora ciągu (zawór fałszywego powietrza) na przewodzie wentylacyjnym wyciągowym lub w kominie, zgodnie z obowiązującymi przepisami.

Prawidłowe działanie urządzenia wymaga, aby do miejsca instalacji wprowadzono wystarczającą ilość powietrza do spalania (patrz rozdział WENTYLACJA I NAPOWIETRZANIE POMIESZCZEŃ).

PODŁĄCZENIE KOMINKA LUB OTWARTEGO PALENISKA DO KANAŁU KOMINOWEGO

Przyłącze spalinowe jest odcinkiem rurociągu, który łączy piec z przewodem kominowym. Przy tym połączeniu należy przestrzegać poniższych, niezwykle ważnych zasad:
• w żadnym wypadku nie używać kanału spalin o średnicy mniejszej niż średnica króćca wydechowego produktu;
• każdy metr poziomego odcinka kanału spalinowego powoduje niewielką utratę ciągu, którą w razie potrzeby należy skompensować przez przedłużenie kanału dymowego;
• odcinek poziomy nie może nigdy przekraczać 2 metrów (UNI 10683);
• każde zgięcie kanału spalinowego zmniejsza ciąg kominowy, który w razie potrzeby musi zostać odpowiednoi przedłużony;
• Włoska norma UNI 10683 wymaga, aby w żadnym wypadku nie było więcej niż dwóch zakrętów lub zmian kierunku włączając wlot do kanału dymowego.
Jeżeli użytkownik chce wykorzystać komin kominka lub otwartego palenisko do odprowadzenia spalin, konieczne jest uszczelnienie okapu poniżej punktu wejścia kanału spalinowego poz. **Zdjęcie 5** . Jeśli komin jest zbyt duży (np. 30x40cm lub 40x50cm), konieczne jest wprowadzenie rury ze stali nierdzewnej o średnicy co najmniej 200mm, poz. **B** zwracając uwagę, aby zamknąć pozostałe przestrzenie między rurą a przewodem kominowym bezpośrednio pod nasadą kominową poz. **C.**

POWIETRZE W MIEJSCU INSTALACJI PODCZAS SPALANIA

Ponieważ to urządzenie pobiera powietrze do spalania z pomieszczenia, w którym jest zainstalowane OBOWIĄZKOWO należy dostarczyć do tego pomieszczenia wystarczającą ilość powietrza do spalania. W przypadku szczelnych okien i drzwi (np. w domach energooszczędnych) możliwe jest, że dopływ świeżego powietrza nie jest zagwarantowany i naraża Twoje zdrowie i Twoje bezpieczeństwo. W związku z tym trzeba zapewnić dodatkowy dopływ świeżego powietrza przez otwór wlotowy powietrza, usytuowany w pobliżu urządzenia, który prowadzi na zewnątrz lub do sąsiadującego pomieszczenia z wyjątkiem kotłowni lub garażu (ZABRONIONE).Wlot powietrza do spalania w miejscu instalacji nie może być zatkany podczas pracy produktu. W pomieszczeniach, w których jest naturalny ciąg kominowy musi być dostarczane ok. 20 m3 świeżego powietrza na godzinę (dla urządzeń < 11 kW). Naturalny obieg powietrza musi być zagwarantowany przez pewne ustalone otwory na zewnątrz, ich wielkość określają odpowiednie regulacje na ten temat. Zapytaj swojego zaufanego kominiarza o informacje. Otwory muszą być chronione siatkami i nigdy nie mogą być blokowane. Wyciąg (ssanie) zainstalowany w tym samym pomieszczeniu lub w sąsiednim pomieszczeniu powoduje obniżenie ciśnienia . Powoduje to wypływ gazów spalinowych (gęsty dym, zapach); dlatego w takich przypadkach konieczne jest zapewnienie większego dopływu świeżego powietrza. Podciśnienie (zasysanie powietrza) przez okap kuchenny może, w najgorszym przypadku, przekształcić komin odprowadzający dym w zewnętrzny wlot powietrza przez zasysanie oparów do pomieszczenia z bardzo poważnymi konsekwencjami dla ludzi.

PALIWA DOPUSZCZALNE / NIEDOPUSZCZALNE

Paliwa dopuszczalne to klocki drewna do palenia. Używaj wyłącznie suchych klocków drewna (max. zawartość wody to 20%). Należy załadować maksymalnie do 3 klocków na raz. Kawałki drewna powinny mieć długość ok. 20-30 cm i maksymalny obwód 30-35 cm. **Sprasowane brykiety drzewne, ze względu na ich bardzo wysoką wartość kaloryczną muszą być używane ostrożnie, aby uniknąć przegrzania, które może spowodować uszkodzenie urządzenia.** Drewno używane jako paliwo musi mieć wilgotność niższą niż 20% i musi być przechowywane w suchym miejscu. Wilgotne drewno utrudnia palenie , ponieważ konieczna jest większa ilość energii, aby doprowadzić do odparowania obecnej w nim wody. Ponadto wadą wilgoci jest również to, że wraz z obniżeniem temperatury woda kondensuje się najpierw w palenisku, a następnie w kominie , powodując osadzanie się znacznych ilości sadzy, co powoduje ryzyko pożaru. Świeże drewno zawiera około 60% H2O, dlatego nie nadaje się do spalania.
Takie drewno należy umieścić w suchym i wentylowanym miejscu (na przykład pod zadaszeniem) przez co najmniej dwa lata przed użyciem. **Między innymi nie można palić: węgla, odpadów z kory i paneli, wilgotnego drewna lub drewnamalowanegofarbami, tworzyw sztucznych. W takim przypadku gwarancja na urządzenie traci ważność.** Papier i karton można używać tylko do rozpalania ognia. **Spalanie odpadów jest ZABRONIONE** gdyż może prowadzić do uszkodzenia urządzenia i kanału dymnego, powodując szkody dla zdrowia i możliwe roszczenia sąsiedztwa ze względu na nieprzyjemne zapachy. Drewno nie jest paliwem, które pozwala na ciągłą pracę urządzenia, w związku z czym ogrzewanie nim kominka przez całą noc nie jest możliwe.

Odmiana	kg/m3	kWh/kg Wilgotność 20%
Buk	750	4,0
Dąb	900	4,2
Wiąz	640	4,1
Topola	470	4,1
Modrzew*	660	4,4
Swierk*	450	4,5
Sosna*	550	4,4

***** DRZEWO MAŁO ODPOWIEDNIE DO PALENIA

UWAGA: ciągłe i przedłużone korzystanie z drewna szczególnie bogatego w olejki aromatyczne (np. eukaliptus, mirt itp.) powoduje szybkie uszkadzanie żeliwnych części (rozszczepienie) produktu .

Deklarowane dane techniczne zostały osiągnięte przez spalenie klasy drewna bukowego "A1" zgodnie z wymaganiami UNI EN ISO 17225-5 o wilgotności drewna mniejszej niż 20%. Poprzez spalanie innego rodzaju drewna wydajność samego produktu może się zmienić.

WŁĄCZENIE I PRÓBA FUNKCJONOWANIA

OSTRZEŻENIE: Po pierwszym rozpaleniu możesz wyczuć nieprzyjemne zapachy (z powodu wysychania kleju lub farby) które znikają po kilku użyciach urządzenia. W każdym przypadku należy zapewnić dobrą wentylację otoczenia. Przy pierwszym rozpaleniu załaduj mniej paliwa. **ZABRONIONE jest używanie jakichkolwiek płynnych substancji jak alkohol, benzyna i podobne** . **Nigdy nie włączaj urządzenia, gdy w pomieszczeniu znajdują się palne gazy** .

Aby wykonać prawidłowe pierwsze rozpalenie w piecu poddanemu działaniu farby o wysokiej temperaturze, konieczne jest zapoznanie się z następującymi informacjami:
• materiały konstrukcyjne omawianych produktów nie są jednolite, gdyż są to jednocześnie części wykonane z żeliwa, stali, materiału ogniotrwałego i majoliki;
• temperatura, na którą narażony jest korpus produktu, nie jest jednolita: w różnych strefach odnotowuje się temperatury zmienne w zakresie 300 ° C - 500 ° C ;
• w ciągu całego okresu funkcjonowania produkt jest poddawany naprzemiennym cyklom zapaleń i zgaszeń podczas tego samego dnia, a także cyklom intensywnego użytkowania
lub całkowitego postoju wraz ze zmianą pór roku;
• nowe urządzenie, przed całkowitym „dotarciem się", musi podlegać wielu cyklom uruchomienia , aby umożliwić wszystkim materiałom i farbie zakończenie różnych naprężeń sprężystych;
• szczególnie początkowo można zauważyć emisję zapachów typowych dla metali narażonych na duże obciążenia termiczne, a także świeżej farby.
Farba ta, chociaż w trakcie produkcji jest wypalana w temperaturze 250 ° C przez kilka godzin, będzie musiała przekroczać wiele razy i przez określony czas temperaturę 350 ° C, zanim zostanie całkowicie wchłonięta w metalowe powierzchnie. Dlatego niezwykle istotne jest podjęcie tych prostych kroków podczas rozpalania:
1. Upewnij się, że w pomieszczeniu, w którym zainstalowano urządzenie, zapewniona jest silna wymiana powietrza.
2. Podczas pierwszych uruchomień nie ładuj nadmiernie komory spalania (około połowa ilości wskazana w instrukcji obsługi) i utrzymuj produkt w stanie pracy przez min 6-10 godz. przy mniej otwartych regulatorach niż wartość wskazana w instrukcji obsługi.
3. Powtarzaj tę czynność przez co najmniej 4-5 lub więcej razy w zależności od własnych możliwości.
4. Następnie załaduj więcej paliwa (przestrzegając w każdym razie przepisów zawartych w książce instalacyjnej dotyczącej maksymalnego obciążenia) i jeśli to możliwe należy unikać na etapie początkowym krótkotrwałych cykli zapalania-zgaszania.
5. Podczas pierwszych uruchomień na urządzeniu nie powinno opierać się żadnego przedmiotu, a szczególnie na powierzchniach lakierowanych. Lakierowane powierzchnie nie należy dotykać podczas ogrzewania .
6. Po zakończeniu "docierania" można korzystać z Waszego produktu jak z silnika samochodu, unikając gwałtownego nagrzewania ze zbyt dużym załadowaniem. Aby rozpalić ogień, zaleca się stosowanie małych kawałków drewna oraz papieru lub innych sprzedawanych środków rozpalających. **Otwory doprowadzające powietrze do spalania** (pierwotne i wtórne) **są regulowane przez jeden przesuwny regulator** . Podczas fazy rozpalania umieścić regulator tak, jak pokazano na **Zdjęciu 6** - **B** (powietrze wtórne całkowicie otwarte i powietrze pierwotne całkowicie zamknięte). Gdy drewno zacznie się palić, sprawdź spalanie, dostosowując regulator, jak pokazano na **Zdjęciu 6** - **C. Później można załadować drewno, powoli otwierając drzwi, aby uniknąć wydostawania się dymu. NALEŻY ZAWSZE BYĆ OBECNYM PODCZAS TEGO ETAPU.**

Nigdy nie należy przeciążać urządzenia(OPIS TECHNICZNY / zużycie godz.). Za dużo paliwa i powietrza do spalania może przegrzać i uszkodzić urządzenie. **Gwarancja nie obejmuje szkód z powodu przegrzania sprzętu.**

ROZPALANIE OGNIA Z NISKĄ EMISJĄ SZKODLIWYCH SUBSTANCJI

Spalanie bezdymne jest sposobem na zapalenia ognia znacznie ograniczającym emisję szkodliwych substancji. Drewno spala się stopniowo od góry w dół, dzięki czemu spalanie jest wolniejsze i bardziej kontrolowane. Spalone gazy przechodzą przez wysokie temperatury płomienia i dlatego spalają się prawie całkowicie. Umieść klocki w palenisku w pewnej odległości od siebie, jak pokazano na **Rysunku 7** . Ułóż największy klocek na dole, a najmniejszy na górze lub pionowo w przypadku wysokich i wąskich komór spalania. Umieść rozpałkę ognia na szczycie stosu, układając pierwsze klocki pod kątem prostym do stosu drewna.
ROZPAŁKA OGNIA. Rozpałka (podpałka) zastępuje papier lub tekturę. Przygotuj cztery patyki o długości 20 cm i przekroju 3 cm na 3 cm **Zdjęcie 7** . Skrzyżuj cztery patyki i umieść je na górze stosu drewna pod kątem prostym z rozpałką (na przykład impregnowanym woskiem włóknem drzewnym) w środku. Ogień można zapalić zapałką. Jeśli chcesz to możesz użyć cieńszych kawałków drewna. W takim przypadku będziesz potrzebować większej ilości drewna. Zawór odprowadzania spalin (szyber) i regulator powietrza spalania muszą być otwarte.Po rozpaleniu ognia pozostaw otwarty regulator powietrza do spalania w pozycji pokazanej zgodnie z instrukcjami podanymi w rozdziale OPIS TECHNICZNY

Paliwo	Powietrze PIERWOTNE	Powietrze WTÓRNE	Powietrze TERCJALNE
DREWNO	ZAMKNIĘTE	½ OTWARTE	USTAWIENIE FABRYCZNE

WAŻNE:
• nie dodawaj więcej drewna między jednym pełnym ładunkiem i następnym;
• nie duś ognia przez zamknięcie wlotów powietrza;
• regularne czyszczenie przez kominiarza ogranicza emisję drobnych cząstek.
• instrukcja jest opracowana przez ENERGIA Legno SVIZZERA **www.energia-legno.ch**

NORMALNA PRACA

Po prawidłowym ustawieniu regulatora powietrza włóż zalecany godzinowy ładunek drewna, (zgodnie z instrukcjami zawartymi w punkcie OPIS TECHNICZNY) unikając przeładowania, które powoduje nieprawidłowe obciążenia termiczne , naprężenia i odkształcenia. **Zawsze należy używać pieca z drzwiami zamkniętymi, aby uniknąć uszkodzeń spowodowanych przegrzaniem (efekt kuźni). Nieprzestrzeganie tej zasady powoduje utratę gwarancji.**Ze względów bezpieczeństwa drzwi urządzeń z układem konstrukcyjnym 1 muszą być otwierane tylko w celu załadowania paliwa lub usunięcia popiołu, natomiast podczas pracy i odpoczynku drzwi paleniska muszą pozostać zamknięte. Urządzenia z konstrukcyjnym systemem 2 muszą być podłączone do własnego kanału dymowego. Praca z otwartymi drzwiami jest dozwolona pod nadzorem.

WAŻNE: Ze względów bezpieczeństwa drzwi paleniska można otworzyć tylko w celu załadowania paliwa. Drzwi do paleniska muszą zawsze pozostają zamknięte podczas pracy lub odpoczynku .

Za pomocą regulatora umieszczonego z przodu urządzenia można regulować emisję ciepła z paleniska. Musi on być otwarty zgodnie z zapotrzebowaniem ciepła. Najlepsze spalanie (z minimalną emisją szkodliwych substancji) osiąga się, gdy przy spalaniu drewna większa część powietrza do spalania przepływa przez dopływ powietrza wtórnego.
Nigdy nie należy przeciążać urządzenia (patrz godzinowe ładunek drewna w tabeli poniżej). Zbyt dużo paliwa i za dużo powietrza do spalania może spowodować przegrzanie, a następnie uszkodzenie pieca. Zawsze należy używać urządzenia z zamkniętymi drzwiami, aby uniknąć uszkodzenia z powodu przegrzania (efekt kużni).
Nieprzestrzeganie tej zasady powoduje utratę gwarancji .
Ustawianie regulatora tak aby uzyskać znamionową wydajność cieplną z podciśnieniem na wysokości 10 Pa (1,0 mm słupa wody) jest następująca: patrz rozdział OPIS TECHNICZNY. **Urządzenie działa w sposób nieciągły** . Poza regulacją powietrza do spalania, intensywnością spalania, a co za tym idzie temperaturą pracy urządzenie podlega wpływowi ciągu w kominie. Dobry ciąg komina wymaga ograniczonej regulacji powietrza do spalania, przy słabym ciągu wymagana jest bardziej precyzyjna regulacja powietrza do spalania. Aby sprawdzić czy spalanie jest poprawne należy skontrolować, czy dym wydobywający się z komina jest przezroczysty. Jeśli jest biały, oznacza to, że urządzenie nie jest odpowiednio wyregulowane lub drewno jest zbyt mokre; jeśli zamiast dym jest szary lub czarny oznacza to, że spalanie nie jest całkowite (konieczna jest większa ilość powietrza wtórnego).

OSTRZEŻENIE : Przy dodawaniu drewna do żaru przy braku płomienia może powstać znaczna ilość oparów. Jeśli tak się stanie, może wybuchnąć mieszanina gazu i powietrza, a w skrajnych przypadkach wystąpi eksplozja. Ze względów bezpieczeństwa jest wskazane wykonanie nowej procedury rozpalania za pomocą niewielkich patyków drewna.

WYKORZYSTANIE PIEKARNIKA (jeśli występuje)

Umieść regulator spalin B (do siebie) w pozycji PIEKARNIK (zobacz rozdział OPIS TECHNICZNY).
Dzięki doprowadzeniu powietrza do spalania można znacząco wpływać na temperaturę pieca. Wystarczający ciąg komina i dobrze oczyszczone kanały dla przepływu gorących spalin wokół piekarnika są niezbędne dla dobrego rezultatu pieczenia. Pojemnik emaliowany i grill piekarnika można ustawić na różnych poziomach. Grube placki i duże pieczenie należy umieścić na najniższym poziomie. Płaskie ciastka i ciasteczka przechodzą na środkowy poziom. Górny poziom może być używany do podgrzewania lub brązu (patrz rozdział Opis techniczny - AKCESORIA). Podczas pieczenia bardzo wilgotnych potraw, ciast z owocami powstaje kondensacja . Podczas pieczenia para wodna może powstawać i osadzać się na górnej lub bocznej stronie drzwi piekarnika, tworząc krople wody kondensacyjnej. Jest to zjawisko fizyczne. Otwierać drzwi piekarnika należy krótko i ostrożnie (1 lub 2 razy, częściej w przypadku dłuższego czasu pieczenia), przez otwarcie drzwi piekarnika można uwolnić parę z komory piekarnika i znacznie zmniejszyć tworzenie się skroplin. Ten produkt jest wyposażony w ruszt żeliwny (OPCJONALNY), który można podnosić za pomocą korby. Górna pozycja grilla optymalizuje wykorzystanie płyty grzewczej, podczas gdy dolna optymalizuje ogrzewanie piekarnika (patrz Rysunek 8).

PRACA W OKRESACH PRZEJSCIOWYCH

W okresach przejściowych, gdy temperatura zewnętrzna jest wyższa, w przypadku nagłego wzrostu temperatury może się zdarzyć, że gazy spalinowe w kominie nie mogą być całkowicie zassane. Gazy spalinowe nie wydostają się całkowicie (intensywny zapach gazu). W tym przypadku należy częściej wstrząsać rusztem i zwiększać dopływ powietrza do spalania. Następnie załadować zmniejszoną ilość paliwa, aby umożliwić szybkie spalanie (z płomieniami) i aby ustabilizował się ciąg kanału dymnego. Następnie należy sprawdzić, czy wszystkie otwory do czyszczenia połączenia z kominem są szczelne.
W razie wątpliwości nie wolno używać urządzenia.

KONSERWACJA I PIELĘGNACJA

Sprawdzaj dopływ powietrza zewnętrznego czyszcząc go co najmniej raz w roku. Komin musi być regularnie czyszczony przez kominiarza. Należy zlecić kominiarzowi kontrolę instalacji urządzenia, połączenia z kominem i napowietrzenie pomieszczenia.

WAŻNE: KONSERWACJA MUSI BYĆ WYKONYWANA TYLKO I WYŁĄCZNIE NA ZIMNYM URZĄDZENIU.
Należy używać tylko części zamiennych zatwierdzonych przez **La NORDICA spA** . Jeśli potrzebujesz części zamien., . skontaktuj się ze swoim wyspecjalizowanym sprzedawcą. **URZĄDZENIE NIE MOŻE BYĆ MODYFIKOWANE !**

CZYSZCZENIE SZKŁA

Dzięki specyficznemu wlotowi powietrza wtórnego gromadzenie się brudnych osadów na szkle drzwiczek zostaje zwolnione. Nie można go jednak uniknąć całkowicie podczas korzystania z paliw stałych (szczególnie wilgotnego drewna) i nie należy tego uważać za wadę urządzenia.

WAŻNE: Czyszczenie szkła drzwi, w celu uniknięcia wybuchu należy wykonywać na zimnym urządzeniu
Do czyszczenia szkła można użyć specjalnych produktów lub użyć mokrej gazetowej kulki przypruszonej w popiele.
Do czyszczenia szyby paleniska nie używać ściereczek, szorstkich lub agresywnych chemicznie produktów .

Właściwe rozpalanie, stosowanie odpowiednich ilości i rodz. paliwa, prawidłowa pozycja regulatora powietrza, dobra siła ciągu komina i obecność powietrza do spalania są niezbędnymi elementami dla optymalnego funkcjonowania urządzenia.

PĘKNIĘCIE SZKŁA: szyba wykonana jest ze szkła ceramicznego,które jest odporne na temperaturę do 750 ° C Jej pęknięcie może być spowodowane tylko przez wstrząsy mechaniczne (uderzenia lub gwałtowne zamknięcie drzwi itp.). Dlatego jej wymiana nie jest objęta gwarancją .

CZYSZCZENIE POJEMNIKA NA POPIÓŁ

Wszystkie urządzenia są wyposażone w ruszt paleniskowy i popielnik do zbierania popiołu (**Zdjęcie 8**). Zalecamy okresowe opróżnianie szuflady na popiół i unikanie jej całkowitego wypełnienia, aby nie przegrzać rusztu. Ponadto zalecamy pozostawienie zawsze 3-4 cm popiołu w palenisku.

UWAGA : **Popiół usunięty z paleniska należy przechowywać w pojemniku wykonanym z materiału ognioodpornego ze szczelnym przykryciem. Pojemnik należy umieścić na podłodze ognioodpornej, z dala od materiałów łatwopalnych aż do całkowitego zagaszenia i ochłodzenia popiołu.**

CZYSZCZENIE PRZEWODU DYMOWEGO

Właściwa procedura zapalania, stosowanie odpowiednich ilości i rodzajów paliwa, prawidłowa pozycja regulatora powietrza, wystarczająca siła ciągu przewodu kominowego i obecność powietrza do spalania są niezbędnymi elementami dla optymalnego funkcjonowania urządzenia. Urządzenie powinno być całkowicie czyszczone co najmniej raz w roku lub za każdym razem, gdy jest to potrzebne (w przypadku złej pracy i niskiej wydajności). Przesadne osadzanie się sadzy może powodować problemy z odprowadzaniem dymu i pożarem w kominie.

Czyszczenie musi odbywać się wyłącznie na zimnym urządzeniu. Ta czynność powinna zostać przeprowadzona przez kominiarza, który jednocześnie przeprowadzi inspekcję..

Podczas czyszczenia konieczne jest usunięcie popielnika, rusztu i deflektorów spalin z urządzenia w celu ułatwienia upadku sadzy. Deflektory można łatwo wyjąć z siedzeń, ponieważ nie są mocowane za pomocą śrub. Po przeprowadzeniu czyszczenia należy umieścić je z powrotem na swoich miejscach (**zdjęcie 9**).

UWAGA : **Brak deflektorów powoduje silne przegrzanie urządzenia , nadmierne zużycie drewna powiązane ze zbyt szybkim jego spalaniem.**

PRZESTÓJ LETNI

Po oczyszczeniu paleniska, komina i okapu, całkowicie eliminując popiół i inne ewentualne pozostałości, zamknij wszystkie drzwi paleniska i odpowiednie regulatory.W przypadku, gdy odłączysz urządzenie od komina, musisz zamknąć jego otwór, aby umożliwić pracę innym urządzeniom podłączonym do tego samego przewodu kominowego. Sugerujemy przeprowadzenie czyszczenia kanału kominowego co najmniej dwa razy w roku. W międzyczasie należy zweryfikować faktyczny stan uszczelnienia, które odpowiada za prawidłowe działanie sprzętu. Jeśli uszczelki nie są w dobrym stanie to należy je wymienić.

Przy wilgoci w pomieszczeniu, w którym jest piec, umieścić sole absorbujące wilgoć w palenisku.
Jeśli chcesz długo zachować estetyczny wygląd pieca pokryj wazeliną żeliwne ścianki paleniska

MAJOLICA (JEŚLI WYSTĘPUJE)

Firma La NORDICA SpA wybrała płytki majolikowe, które są wynikiem wysokiej jakości prac rzemieślniczych. Ponieważ są one całkowicie wykonywane ręcznie, majolika może zawierać mikropunkciki, pęknięcia powierzchniowe, plamki i cieniowania (zniekształcenia chromatyczne). Cechy te świadczą o jej wysokiej jakości. Emalia i majolika ze względu na ich różny współczynnik rozszerzalności cieplnej wytwarzają mikropęknięcia, które świadczą o ich autentyczności

Do czyszczenia majoliki zalecamy użycie miękkiej i suchej szmatki.
Jeśli użyjesz detergentu należy wziąć pod uwagę, że może on przedostać się do pęknięć i trwale je uwidocznić

ELEMENTY Z NATURALNEGO KAMIENIA (JEŚLI WYSTĘPUJĄ)

Kamień naturalny należy czyścić bardzo cienkim papierem ściernym lub gąbką ścierną. Nie można używać żadnych środków czyszczących ani płynów. .

LEMENTY LAKIEROWANE (JEŚLI WYSTĘPUJĄ)

Po kilku latach użytkowania produktu zmiana koloru lakieru jest całkowicie normalna. Jest to spowodowane znacznym zakresem temperatur jakim podlega produkt, a także starzeniem się lakieru wskutek upływającego czasu.

. **UWAGA** : przed ewentualnym nałożeniem nowego lakieru należy oczyścić i usunąć wszystkie ślady z powierzchni, która ma być lakierowa.

ELEMENTY EMALIOWANE (JEŚLI WYSTĘPUJĄ)

Do czyszczenia emaliowanych powierzchni należy używać wody z mydłem zamiast chemicznych detergentów. Po zakończeniu czyszczenia nie wolno pozostawić środka myjącego do wyschnięcia, lecz należy natychmiast go zmyć i osuszyć powierzchnię.

Nie używaj papieru ściernego ani wełny stalowej .

ELEMENTY CHROMOWANE (JEŚLI WYSTĘPUJĄ)

Jeśli elementy zabarwiają się na kolor niebieskawy z powodu przegrzania, można to rozwiązać za pomocą odpowiedniego produktu do czyszczenia. **Nie wolno używać materiałów ściernych ani rozpuszczalników**.

PORĘCZE – UCHWYTY (JESLI WYSTĘPUJĄ)

Uchwyty, poręcz i pojemnik na wodę (kuchnia) należy czyścić miękką szmatką i zimnym alkoholem. NIE używaj środków ściernych ani rozcieńczalników.

CZYSZCZENIE RUSZTU

WAŻNE: jeśli z jakiegokolwiek powodu ruszt wyjmuje się z paleniska, podczas przechowywania jest WAŻNE, aby płaska część z najwęższymi kanałami popiołu była skierowana do góry, przeciwnie, trudno jest usunąć popiół z kratki (patrz rysunek 8) .

KRĄŻKI ŻELIWNE i BLAT GRZEWCZY

WAŻNE: aby uniknąć tworzenia się rdzy, NIE WOLNO pozostawiać naczyń lub patelni na zimnej płycie kuchennej. Spowodowałoby to powstawanie plam rdzy, nieprzyjemnych wizualnie i trudnych do usunięcia!
Żeliwna płyta do gotowania i fajerki (krążki) muszą być okresowo szlifowane papierem ściernym o ziarnistości 150.
NIE WOLNO szlifować emaliowanych części.

Podczas czyszczenia usuń wylot spalin i przewód dymowy z kuchni. Komorę do zbierania spalin można czyścić od przodu pieca (patrz rozdział CZYSZCZENIE PRZEWODU DYMOWEGO) lub od góry. W tym celu zdejmij krążki i płytę kuchenną i wyjmij przewód dymowy z gardła wylotowego. Czyszczenie można wykonać za pomocą szczotki i odkurzacza. (Czyszczenie kuchni posiadającą ramę ze stali nierdzewnej) Przy wymianie żeliwnej płyty do gotowania należy się upewnić, że pomiędzy nią a ramą ze stali nierdzewnej zawsze znajduje się 3 mm przerwai. Przestrzeń ta umożliwia różne rozszerzanie termiczne płyty i ramy i zapobiega zmianom chromatycznym w ramie ze stali nierdzewnej powstającym podczas ogrzewania.

UWAGA po czyszczeniu wszystkie zdemontowane części muszą być szczelnie zmontowane.

KONSERWACJA PIEKARNIKA (JELI WYSTĘPUJE)

Aby uniknąć możliwego powstawania rdzy, zaleca się:
- Wypuść parę wodną z piekarnika, aby zmniejszyć powstawanie skroplin przez krótkie otwarcie drzwiczek (1 lub 2 razy, częściej podczas pieczenia bardzo wilgotnych potraw i bardzo długich czasów pieczenia);
- Wyjmij żywność z piekarnika po upieczeniu. Pozostawienie żywności do schłodzenia w piekarniku poniżej 150 ° C powoduje kondensację pary wodnej.
- Po pieczeniu pozostaw drzwiczki piekarnika częściowo otwarte, aby umożliwić osuszenie jakiejkolwiek kondensacji;
- W przypadku tworzenia się wilgoci wewnątrz piekarnika, zaleca się, aby wewnętrzna część żeliwnych drzwi (jeśli przewidziano) była traktowana neutralną wazeliną.
- Powtórz zabieg nakładania neutralnej wazeliny na wewnętrznej stronie żeliwnych drzwi co 3-6 miesięcy w zależności od sposobu używania kuchenki;
- Jeżeli rdza utworzyła się na wewnętrznej stronie żeliwnych drzwi, usuń rdzę za pomocą materiału ściernego, a następnie nałóż na żeliwną powierzchnię neutralną wazelinę.

Aby zapewnić jakość i bezpieczeństwo żywności pieczonej w piekarniku, wnętrze żeliwnych drzwi NIE MOŻE być traktowane żadnym produktem.

CZYSZCZENIE OBUDOWY PIEKARNIKA

Komorę do zbierania spalin można wyczyścić z piekarnika (usunąć poziomą płytkę, która tworzy podstawę piekarnika, rysunek 9) lub z góry. Aby to zrobić, zdejmij krążki z płyty kuchennej i usuń rurę spalinową z gardła wydechowego. Czyszczenie można wykonać za pomocą pędzla i odkurzacza kominkowego.
.

WAŻNE: Sprawdź, czy położenie przegrody dymowej odpowiada temu, co pokazano na RYSUNKU.

UWAGA po czyszczeniu wszystkie zdemontowane części muszą być szczelnie zmontowane.

OBLICZANIE MOCY CIEPLNEJ

Nie istnieje uniwersalna reguła obliczania prawidłowej wymaganej mocy. Moc ta zależy od przestrzeni do ogrzania, jak również zależy w dużej mierze od izolacji. Przeciętnie wartość mocy cieplnej niezbędnej dla odpowiednio izolowanego pomieszczenia wynosi **30 kcal / h na m3** (dla temperatury zewnętrznej 0 ° C). Biorąc pod uwagę, że **1 kW odpowiada 860 kcal / h** , możliwe jest przyjęcie wartości **35 W / m3** . Załóżmy, że chcemy ogrzać pomieszczenie o kubaturze 150 m3 3 (10 x 6 x 2,5 m) w izolowanym mieszkaniu. W takim przypadku konieczne jest posiadanie 150 m3 x 35 W / m3 = 5250 W lub 5,25 kW. Jako główne urządzenie grzewcze wystarcza zatemurządzenie o mocy 8 kW .

		Przybliżona wartość spalania		Wymagana ilość w stosunku 1 kg suchego drewna
Paliwo	**Jednostka**	**kcal/h**	**kW**	
Suche drewno (15% wilgotność)	kg	3600	4.2	1,00
Mokre drewno (50% wilgotność)	kg	1850	2.2	1,95
Brykiety drewniane	kg	4000	5.0	0,84
Brykiety z węgla brunatnego	kg	4800	5.6	0,75
Antracyt normalny	kg	7700	8.9	0,47
Koks	kg	6780	7.9	0,53
Gaz ziemny	m^3	7800	9.1	0,46
Ropa	L	8500	9.9	0,42
Elektryczność	kW/h	860	1.0	4,19

WARUNKI GWARANCJI

1. Produkty La Nordica S.p.A. posiadają w krajach Wspólnoty Europejskiej gwarancję na okres 24 miesięcy od daty zakupu.
Zakup musi być potwierdzony ważnym z punktu widzenia fiskalnego dowodem zakupu, wystawionym przez sprzedawcę (paragon fiskalny,faktura lub dowód dostawy), na którym będzie informacja identyfikująca produkt oraz data jego zakupu i/lub dostawy.

Uwaga: Niniejsza gwarancja umowna nie zastępuje gwarancji przewidzianych europejskimi przepisami w zakresie ochrony konsumenta.

Gwarancję umowną należy rozumieć jako ograniczoną do terytorium Włoch oraz do tych obszarów Wspólnoty Europejskiej, które objęte są usługami autoryzowanych centrów pomocy technicznej (należy sprawdzić na stronie www.lanordica-extraflame.com)
Ponadto, należy uważać ją za ograniczoną terytorialnie do kraju, w którym znajduje się rezydencja podatkowa i/lub siedziba konsumenta, przy czym kraj ten powinien być tym samym, w którym dostawca produktu La Nordica S.p.A. ma swoją siedzibę prawną i/lub handlową.Niniejsze przepisy nie mają zastosowania w przypadkach zakupienia produktu w ramach prowadzonej działalności handlowej, gospodarczej lub zawodowej. W takich przypadkach, gwarancja produktowa jest ograniczona do okresu 12 miesięcy od daty zakupu.

GWARANCJA WŁOSKA

Co należy zrobić w razie zauważenia nieprawidłowości w funkcjonowaniu produktu:
Należy się zapoznać z instrukcją obsługi i upewnić się, że nieprawidłowości tej nie można wyeliminować poprzez prawidłowe zastosowanie funkcji urządzenia. Należy sprawdzić, czy usterka znajduje się w spisie nieprawidłowości objętych gwarancją. W przeciwnym razie, całkowite koszty naprawy pokrywa użytkownik. Jeżeli zwracają się Państwo z prośbą o naprawę usterki do Autoryzowanego Centrum Serwisowego, należy podać: - charakter usterki - model urządzenia - pełny adres - numer telefonu.

GWARANCJA EUROPEJSKA

Co należy zrobić w razie zauważenia nieprawidłowości w funkcjonowaniu produktu:
Należy się zapoznać z instrukcją obsługi i upewnić się, że nieprawidłowości tej nie można wyeliminować poprzez prawidłowe zastosowanie funkcji urządzenia. Należy sprawdzić, czy usterka znajduje się w spisie nieprawidłowości objętych gwarancją. W przeciwnym razie, całkowite koszty naprawy pokrywa użytkownik. Należy się zwrócić z prośbą o naprawę, którą przeprowadzi Dział Pomocy Technicznej lub o adres centrum serwisowego autoryzowanego przez dostawcę, zawsze wskazując przy tym charakter usterki, model urządzenia, pełny adres i numer telefonu.

W razie zauważenia braku zgodności, który wystąpił w ciągu pierwszych 6 miesięcy funkcjonowania produktu, użytkownik ma prawo do naprawy tej wady bez ponoszenia jakichkolwiek wydatków.
W razie zauważenia braku zgodności w okresie od siódmego do dwudziestego czwartego miesiąca, użytkownik będzie musiał pokryć koszty wezwania, natomiast dostawca pokryje koszty pracy oraz ewentualnych zastosowanych części wymiennych.

2. Niniejsza gwarancja nie będzie obowiązywała w przypadkach, w których stwierdzona usterka wynika z zewnętrznych warunków i/lub zdarzeń wymienionych poniżej wyłącznie w charakterze przykładów i nie stanowiących wyczerpującego zestawu przyczyn, takich jak: niewystarczająca wydajność urządzeń, nieprawidłowa instalacja i/lub nieprawidłowa konserwacja, przeprowadzona przez personel, który nie posiada kwalifikacji wymaganych przepisami prawa obowiązującymi w kraju zamieszkania użytkownika, jak również, zaniedbanie, niemożność wykorzystywania sprzętu oraz nieprawidłowa eksploatacja w stosunku do zaleceń zawartych w instrukcji użytkowania produktu,stanowiącej integralną część umowy zakupu. Ponadto, niniejsza gwarancja nie obejmuje uszkodzeń produktu powstałych z przyczyn innych niż te, które można uznać za wynikające z wadprodukcyjnych. Podobnie, z niniejszej gwarancji wyłączone są wady wynikające z nieprawidłowego funkcjonowania przewodu kominowego,w rozumieniu przepisów prawa obowiązujących w danym kraju w momencie zakupu, jak również wszelkie wady produktu będące skutkiem niedbałości, przypadkowego uszkodzenia, manipulacji i/lub uszkodzenia podczas transportu (zarysowania, obtłuczenia itp.), napraw wykonywanych przez nieautoryzowany personel, a także wyłączone są wszelkie inne szkody spowodowane nieprawidłowymi działaniami użytkownika podejmowanymi w celu naprawienia wcześniejszych usterek.
Z gwarancji wyłączone są następujące materiały eksploatacyjne: uszczelki, szkła ceramiczne lub hartowane, pokrywy i grille żeliwne, materiały ogniotrwałe (np. Nordiker lub inne), detale pokryte farbą, chromowane lub złocone, elementy wykonane z majoliki, uchwyty, ruszt i odpowiednie części. W produktach Idro, wymiennik ciepła jest wyłączony z gwarancji w przypadku, w którym nie zostanie zrealizowany odpowiedni obwód antykondensacyjny, gwarantujący temperaturę powrotu do urządzenia wynoszącą co najmniej 55 stopni.
Ogólnie, z gwarancji wyłączone są wszystkie elementy zewnętrzne produktu, w odniesieniu do których użytkownik może dokonywać bezpośrednich interwencji podczas użytkowania i/lub konserwacji urządzenia lub które mogą ulec zniszczeniu. Ponadto, gwarancja nie obejmuje przypadków pojawiania się rdzy i przebarwień na elementach stalowych wskutek zastosowania zbyt agresywnych środków czyszczących.
W przypadku zgłoszenia wad produktu, które nie zostaną następnie zidentyfikowane podczas weryfikacji przez autoryzowanego technika,naprawa zostanie przeprowadzona całkowicie na koszt użytkownika.

3. Jeżeli nie będzie możliwa naprawa urządzenia/elementu, wtedy zostanie on wymieniony, przy czym termin ważności i warunki gwarancji otrzymane w momencie zakupu urządzenia/elementu, który jest wymieniany, pozostaną bez zmian.

4. La Nordica S.p.A. nie ponosi żadnej odpowiedzialności za ewentualne szkody, które, bezpośrednio lub pośrednio, mogłyby zostać wyrządzone osobom, zwierzętom lub mieniu z powodu braku przestrzegania wszystkich zaleceń zawartych w "Instrukcji obsługi", a dotyczących ostrzeżeńco do zapewnienia bezpieczeństwa podczas instalacji, użytkowania i konserwacji produktu.
Instrukcję tę można również pobrać ze strony internetowej.

5. Z gwarancji wyłączone są czynności polegające na regulacji produktu w odniesieniu do rodzaju paliwa lub innych kryteriów.

6. W przypadku naprawy produktu w jednym z Autoryzowanych Centrów Pomocy Technicznej wskazanych przez La Nordica S.p.A., a także w przypadku wymiany produktu, transport będzie bezpłatny. W przypadkach, w których technik będzie w stanie naprawić produkt w siedzibie użytkownika, jednakże użytkownik nie wyrazi na to zgody, pokryje on we własnym zakresie koszty transportu produktu do laboratorium i z powrotem.

7. Po upływie 24 miesięcy gwarancji, każda naprawa wykonywana będzie całkowicie na koszt użytkownika.

8. W przypadku jakichkolwiek sporów, organem kompetentnym do ich rozstrzygania będzie sąd właściwy dla siedziby La Nordica S.p.A. tj. sąd dla miasta Vicenza, Włochy.

Dodatkowe ostrzeżenia

. Należy stosować wyłącznie paliwo zalecane przez producenta. Produktu nie wolno wykorzystywany jako spalarnia odpadów.
. Produktu nie należy używać jako drabiny, czy przedmiotu do opierania się.
. Na produkcie nie należy umieszczać ani suszyć bielizny. Ewentualne suszarki lub podobne urządzenia należy przechowywać w odpowiedniej odległości od produktu. Niebezpieczeństwo zapłonu i uszkodzenia powłoki.
. Użytkownik ponosi pełną odpowiedzialność za niewłaściwe użytkowanie produktu oraz zwalnia producenta od wszelkiej odpowiedzialności cywilnej i karnej.
. Wszelkiego rodzaju modyfikacje lub wymiana części na komponenty nieoryginalne bez uzyskania upoważnienia może stwarzać zagrożenie dla operatora, a także zwalnia producenta od wszelkiej
odpowiedzialności cywilnej oraz karnej.
. Spora część powierzchni produktu jest bardzo gorąca (drzwiczki, uchwyt, szyba, rury odprowadzające spaliny, itd.). Należy więc unikać bezpośredniego kontaktu z takimi elementami bez odpowiedniego ubioru ochronnego lub odpowiednich środków ochrony, jak na przykład rękawic żaroodpornych.
. Zabrania się włączania produktu, gdy drzwiczki są otwarte lub pęknięta jest szyba.
. Produkt powinien być podłączony elektrycznie do instalacji wyposażonej w sprawny system uziemienia.
. W razie awarii lub nieprawidłowego działania produkt należy wyłączyć .
. Produktu nie należy myć wodą. Woda może przedostać się do wnętrza urządzenia i uszkodzić izolację elektryczną, a tym samym porazić prądem.
. Instalacje nie odpowiadające obowiązującym przepisom, jak również niewłaściwe użycie i brak konserwacji przewidzianej przewidzianej przez producenta powodują wygaśnięcie obowiązującej gwarancji.

1

Rysunek 1

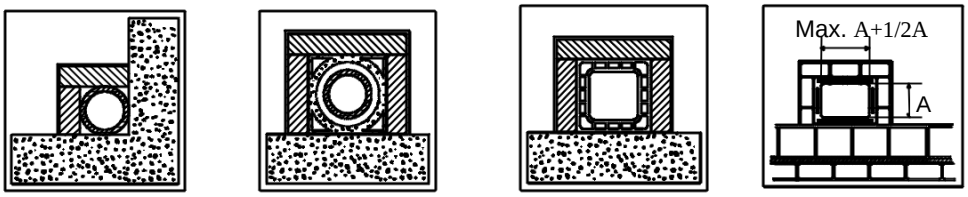

1 2 3 4

1*	Stalowa rura kominowa z podwójną ścianką wypełniona mat. izolacyjnym odp. na temp. 400 st C. Wydajność w 100% doskonała. Steel flue with double chamber insulated with material resistant to 400°C. **Efficiency 100% excellent.** Schornsteinrohr aus Stahl mit doppelter mit 400°C beständigem Material verkleideter Kammer. **Wirkungsgrad 100 % ausgezeichnet**. Conduit de fumée en acier avec double chambre isolée avec matériau résistant à 400°C. **Efficience 100% excellente.** Conducto de salida de humos de acero con doble cámara aislada con material resistente a 400 °C. **Eficiencia 100% óptima.**
2*	Przewód kominowy z podwójnie izolowaną komorą i lekkim betonowym płaszczem zewnętrznym. Wydajność w 100% doskonała. Refractory flue with double insulated chamber and external coating in lightweight concrete. **Efficiency 100% excellent.** Schornsteinrohr **ausgezeichnet.** aus feuerfestem Material mit doppelter isolierter Kammer und Außenverkleidung aus Halbdichtbeton. **Wirkungsgrad 100 %** Conduit de fumée en réfractaire avec double chambre isolée et revêtement externe en béton allégé. **Efficience 100% excellente.** Conducto de salida de humos de refractario con doble cámara aislada y revestimiento exterior de hormigón alivianado. **Eficiencia 100% óptima**.
3*	Tradycyjny komin z cegły, przekrój kwadratowy ze szczelinami. Wydajność dobra 80%. Traditionelles Schornsteinrohr aus Ton - viereckiger Querschnitt mit Spalten. **Wirkungsgrad 80 % gut.** Conduit de fumée traditionnel en argile section carrée avec séparations. **Efficience 80% bonne.** Conducto de salida de humos tradicional de arcilla de sección cuadrada con crujías. **Eficiencia 80% buena.**
4	Unikaj przewodów kominowych z wewnętrznym prostokątnym przekrojem . Wydajność przeciętna 40% Avoid flues with rectangular internal section whose ratio differs from the drawing. **Efficiency 40% poor.** Schornsteinrohre mit rechteckigem Innenquerschnitt sind zu vermeiden, dessen Verhältnis von der Zeichnung abweicht. **Wirkungsgrad 40 %** Éviter conduits de cheminée avec section rectangulaire interne dont le rapport soit différent du dessin. **Efficience 40% médiocre.** No utilizar conductos de salida de humos con sección rectangular interior cuya relación sea diferente de la del dibujo. **Eficiencia 40% mediocre.**

*- Materiał zgodny z obowiązującymi normami i przepisami oraz obowiązyjącymi ustawami.
- Material comply with all current Standards and Regulations and to those envisioned by the Law.
- Material sämtlichen geltenden und vom Gesetz vorgesehenen Normen und Vorschriften entsprechen.
- Matériau conforme à toutes les Normes et aux Réglementations actuelles prévues par la Loi.
- Material cumplir con las normas y reglamentos vigentes y con todas las disposiciones establecidas por la ley.

2

Rysunek 2

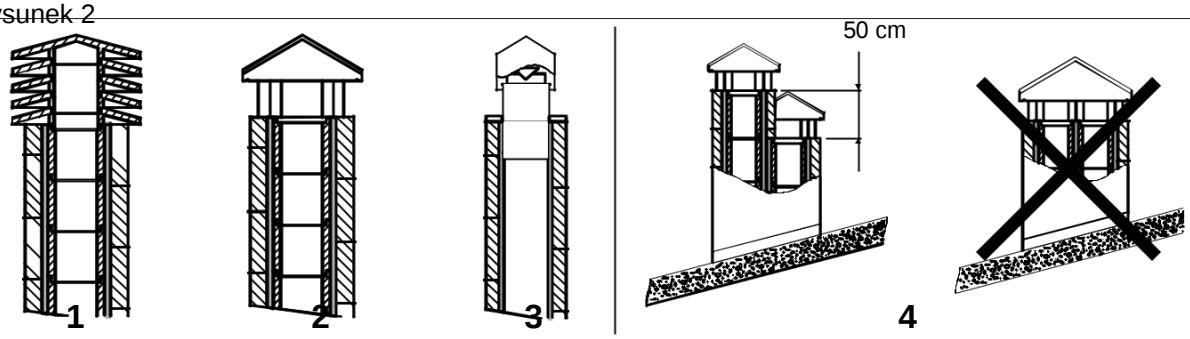

1 2 3 4

1	Nasada kominowa z elementami prefabrykowanymi umożliwia doskonałe odprowadzenie spalin. Industrial chimney cap with pre-fabricated elements – it allows an excellent discharge of the smokes. Industrialschornstein mit Fertigteilelemente - er gestattet eine ausgezeichnete Abgasentsorgung. Tête de cheminée industrielle à éléments préfabriqués, elle permet une excellente évacuation des fumées. Sombrerete industrial de elementos prefabricados, permite una óptima eliminación de los humos.
2	Nasada kaminonkowa. Prawy odcinek wylotowy musi Co najmniej 2 razy większy niż przekrój komina. Idealnie 2,5 raza większy. Handicraft chimney cap. The right output section must be at least twice as big as the internal section of the flue (ideal value: 2.5 times). Handwerklicher Schornstein. Der richtige Ausgangsquerschnitt muss mindestens 2 Male des Innenquerschnittes des Schornsteinrohrs betragen, ideal wäre: 2,5 Male. Tête de cheminée artisanale. La juste section de sortie doit être minimum 2 fois la section interne du conduit de fumée, idéal 2,5 fois. Sombrerete artesanal. La sección correcta de salida debe ser como mínimo 2 veces la sección interior del conducto de salida de humos, ideal 2,5 veces.
3	Stalowa nasada kominowa z wewnętrznym stożkiem odchylającym dym. Chimney cap for steel flue with internal cone deflector of smokes. Schornstein für Schornsteinrohr aus Stahl mit einer Kegelförmigen Rauchumlenkplatte. Tête de cheminée pour conduit de fumée en acier avec cône interne déflecteur des fumées. Sombrerete para conducto de salida de humos de acero con cono interior deflector de humos.
4	W przypadku przewodów kominowych zachodzących na siebie odległość wyjścia dymu muci wynosić minimum 50 cm. In case of flues side by side, a chimney cap must be higher than the other one of at least 50 cm in order to avoid pressure transfers between the flues themselves. Im Falle von naheliegenden Schornsteinrohren muss ein Schornstein den anderen um mindestens 50cm überragen, um Druckübertragungen unter den Schornsteinrohren selbst zu vermeiden. En cas de conduits de cheminée à côté, une tête de cheminée devra surmonter l'autre d'au moins 50 cm dans le but d'éviter transferts de pression parmi les conduits mêmes. Em caso de condutas de evacuação de fumos paralelas, um dos cones de chaminé deve ser instalado em uma posição mais elevada (50 cm, pelo menos,) para impedir a transferência de pressão entre as próprias condutas.

3

Rysunek 3

Picture 3

Abbildung 3

Figure 3

Silka 3

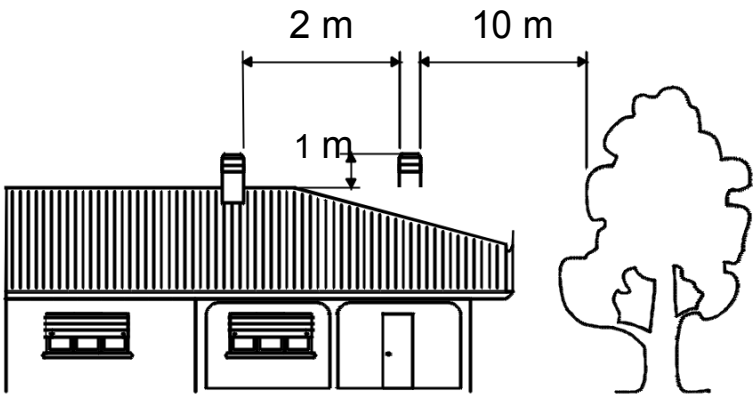

5

5	Komin nie może mieć żadnych przeszkód w zasięgu 10m od ścian, dacu i drzew. W przeciwnym razie umieść kominprzynajmniej 1m nad przeszkodą. Komin musi przekraczą kalenicę dachu przynajmniej o 1m.. The chimney cap must not show hindrances within 10 m from walls, pitches and trees. Otherwise raise it of at least 1 m over the hindrance. The chimney cap must exceed the ridge of the roof of at least 1 m. Der Schornstein muss keine Hindernisse innerhalb 10m von Mauern, Schichten und Bäumen. Anderenfalls der Schornstein mindestens 1m über das Hindernis stellen. Der Schornstein muss den Firstträger um mindestens 1m überschreiten. La tête de cheminée ne doit pas avoir d'obstacles dans les 10 m depuis les murs, nappes et arbres. Au cas contraire il faut soulever la tête de cheminée d'au moins 1 m au dessus de l'obstacle. La tête de cheminée doit surmonter la ligne de faîte du toit d'au moins 1 m. El sombrerete no debe encontrar obstáculos en un radio de 10 m de muros, faldones y árboles. De lo contrario elévelo por lo menos de 1 metro por encima del obstáculo. El sombrerete debe superar la cumbrera del techo de por lo menos 1 m.

ODLEGŁOSCI I POŁOŻENIE KOMINÓW UNI 10683 CHIMNEY CAPS - DISTANCES AND POSITIONING UNI 10683 SCHORNSTEINE ABSTÄNDE UND STELLUNG UNI 10683 TETES DE CHEMINEE ET POSITIONNEMENT UNI 10683 SOMBRERETES DISTANCIAS Y UBICACIÓN UNI 10683	
Nachylenie dachu Inclination of the roof Dachneigung Inclinaison du toit Inclinación del techo	**a** >10°

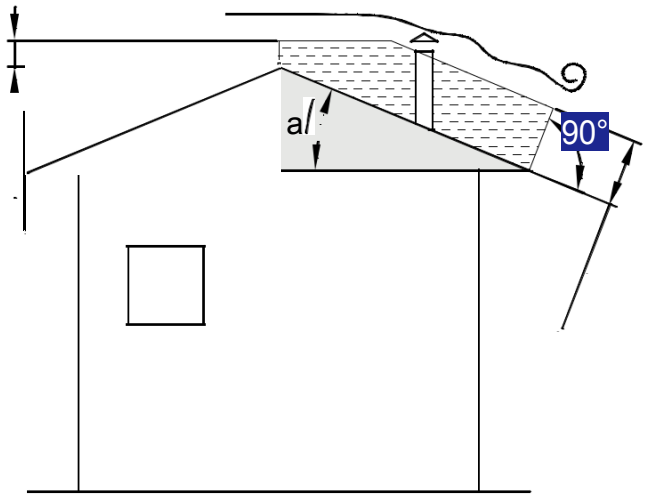

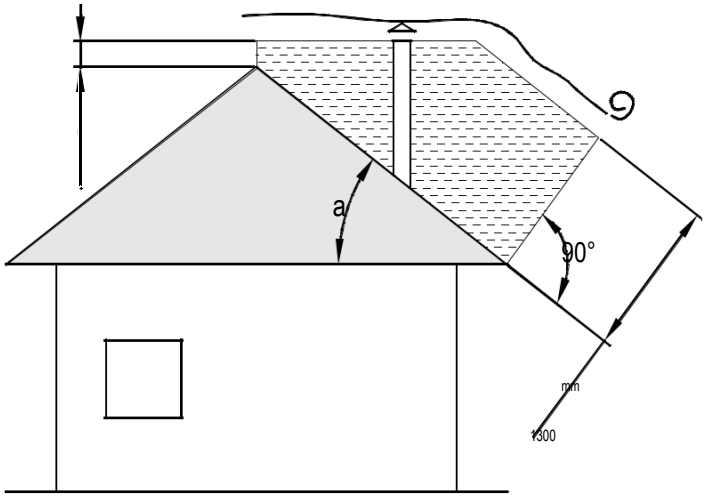

4

Rys. 4

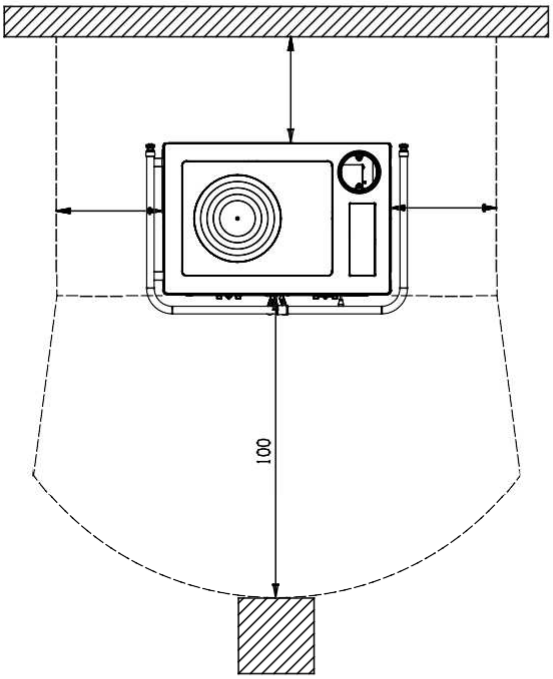

A

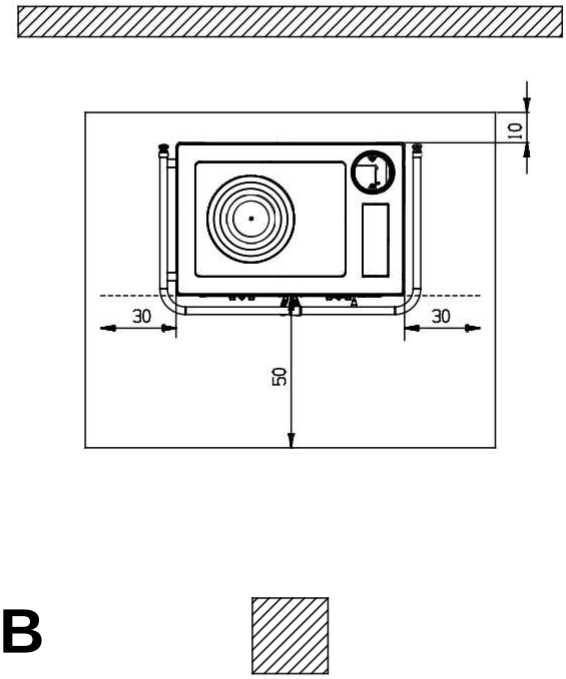

B

Wszystkie minimalne odległości bezpieczeństwa (cm) są podane na tabliczce znamionowej produktu I nie mogą być niższe od podanych wartości (patrz DEKLARACJA WŁASNOSCI UŻYTKOWYCH).

All the minimum safety distances (cm) are shown on the product data plate and lower values must not be used (See DECLARATION OF PERFORMANCE).

Alle Sicherheitsabstände (cm) sind auf der Typenschild des Produktes gezeigt und dürfen nicht unter der angegebenen Werte liegen (siehe LEISTUNGSERKLÄRUNG).

Toutes les distances minimales de (cm) sécurité sont indiquées dans l'étiquette du produit et on il NE FAUT PAS descendre au-dessous des valeurs indiqués (voir DÉCLARATION DE PERFORMANCE).

Todas las distancias mínimas de seguridad (cm) se muestran en la placa técnica del producto y NO deben ser empleadas medidas inferiores a estas (véase DECLARACIÓN DE PRESTACIÓN).

5

Rys. 5

C

A	Szczelne zamknięcie	Hermetic closure	Hermetischer Verschluss	Fermeture hermetique	Cierre hermético
B	Rura stalowa	Stainless steel	Stainless steel	Acier Inox	Acero inoxidable
C	Uszczelnienie	Plugging	Abdichtung	Tamponnement	Tampón
D	Klapa inspekcyjna	Inspection hatch	Inspektionsklappe	Porte inspection	Portezuela de inspección

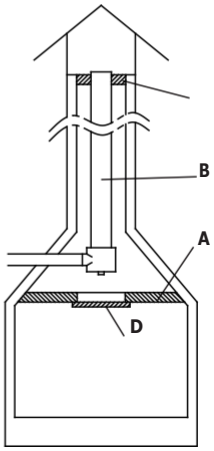

6

Rosa - Rosetta BII

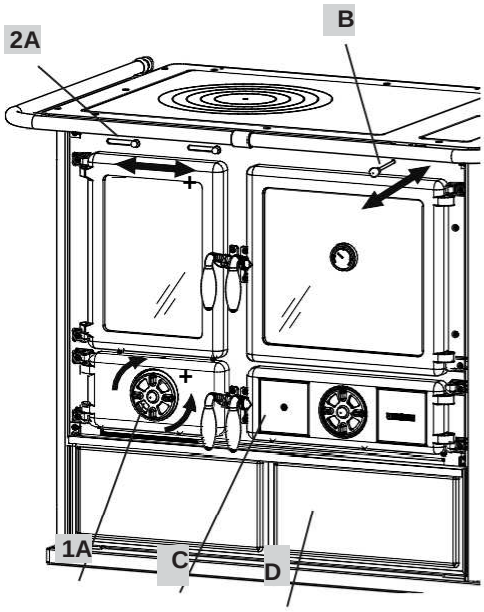

Rosetta Sinistra BII

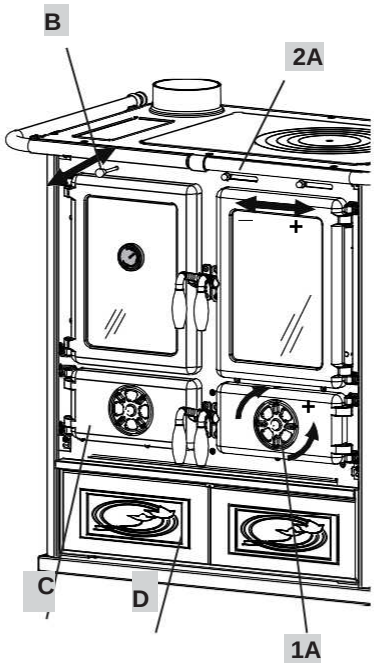

7

ROZPAŁKA

FIRE STARTER MODULE
ANFEUERMODUL
MODE D'ALLUMAGE
MÓDULO DE ENCENDIDO

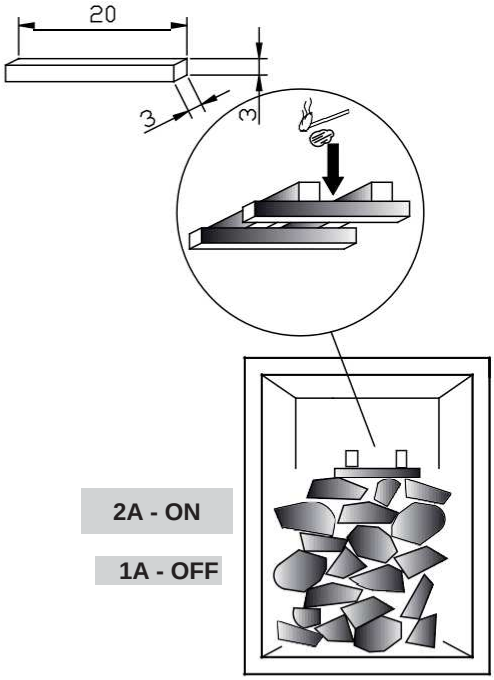

2A - ON

1A - OFF

8

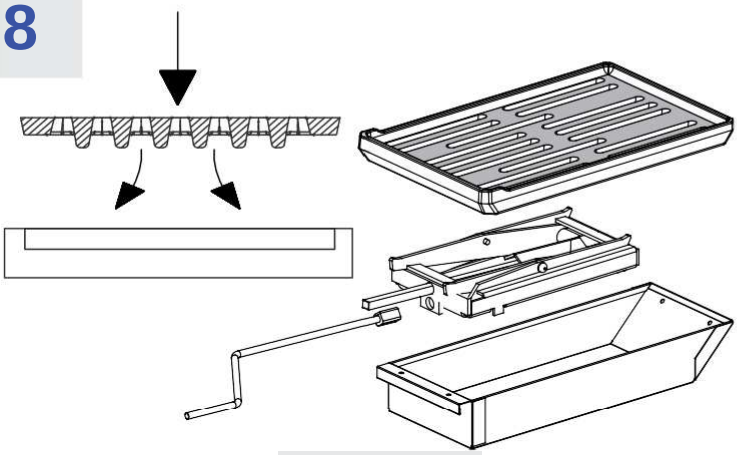

PIEKARNIK
OVEN
BACKEN
FOUR
HORNO

9

DEFLKTOR DYMU
SMOKE DEFLECTOR
RAUCHUMLENKPLATTE
DÉFLECTEUR FUMÉE
DEFLECTOR DE HUMOS

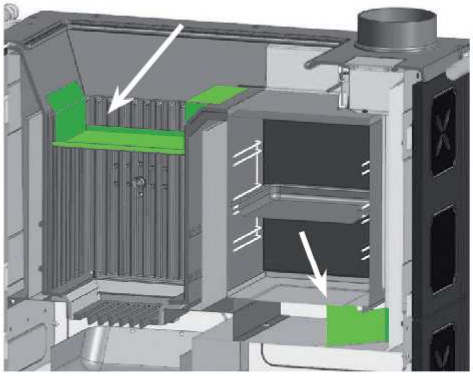

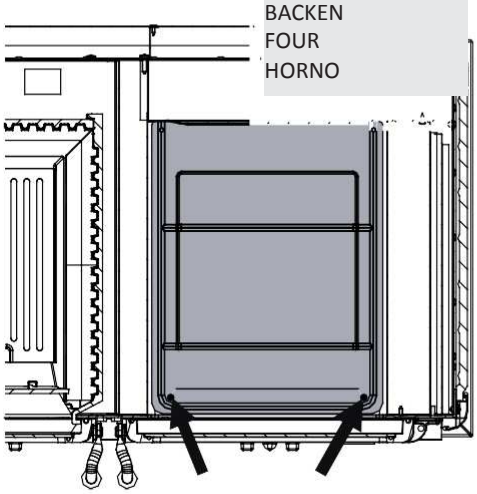

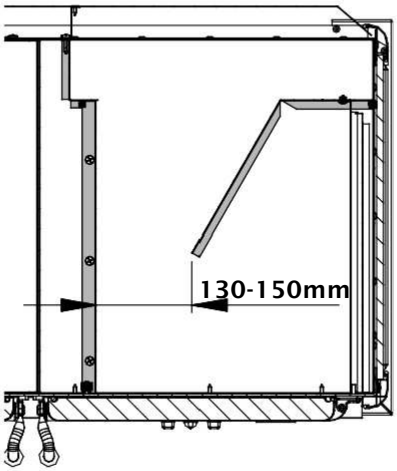

Rosa - Rosetta BII

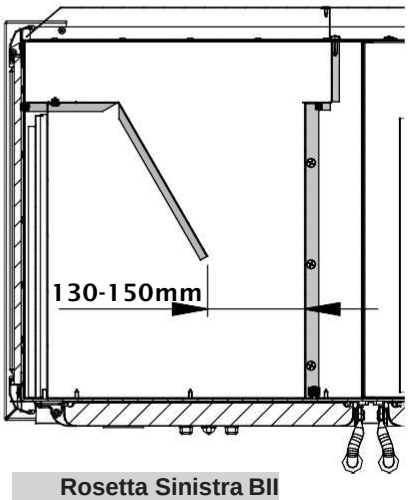

Rosetta Sinistra BII

DEMONTAŻ PŁYTEK MAJOLIKOWYCH. REMOVAL OF MAJOLICA TILES. AUSBAU DER KERAMIKVERKLEIDUNG. DÉMONTAGE DES FAÏENCES. EXTRACCIÓN DE MAYÓLICAS.

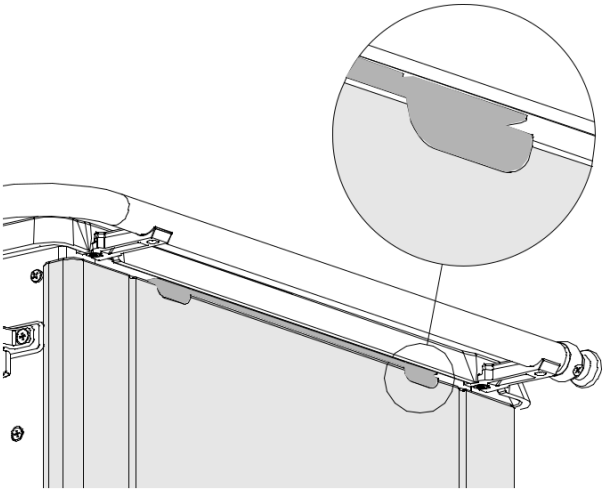

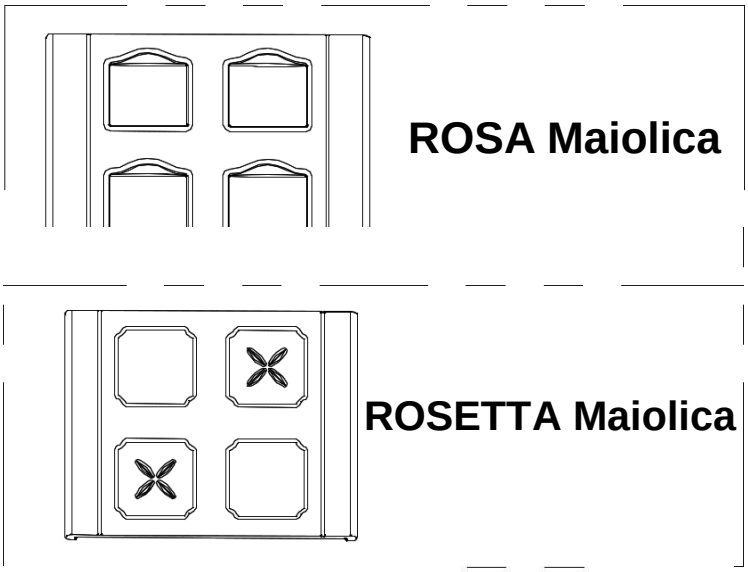

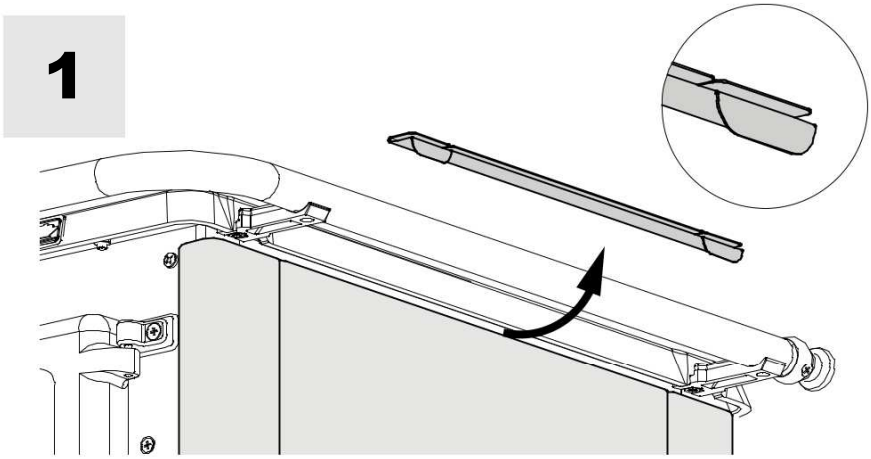

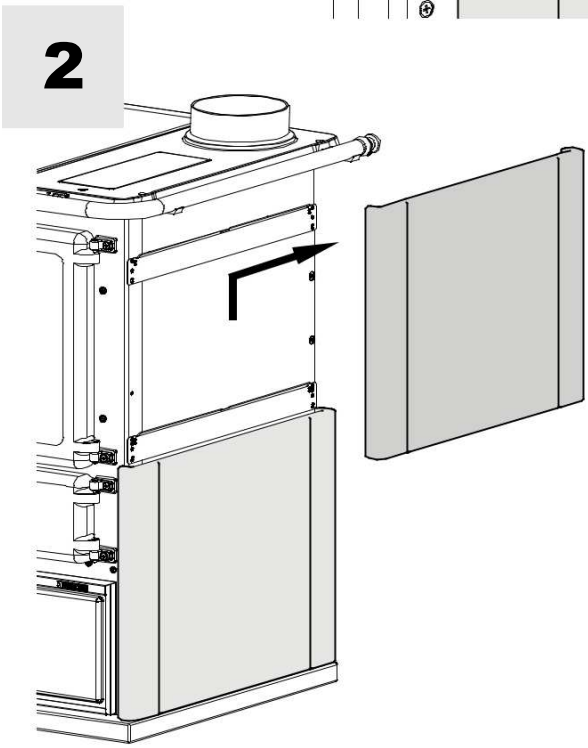

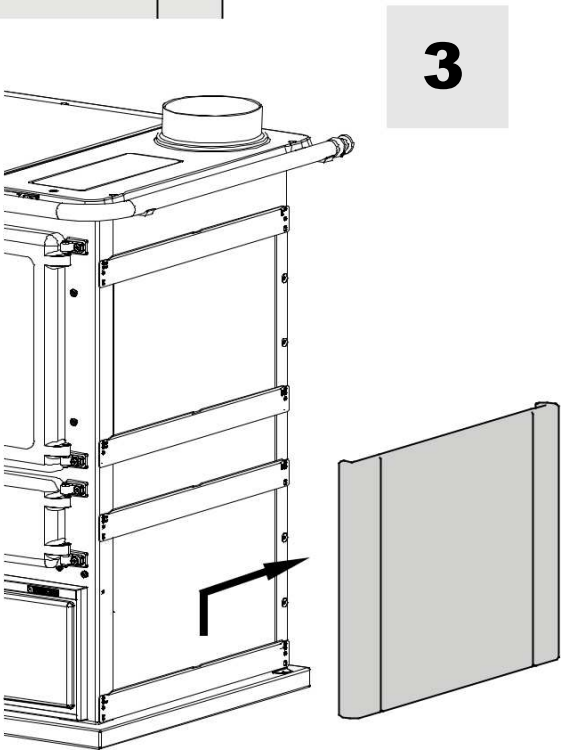

WYMIARY. DIMENSIONS. Maße. DIMENSIONS. DIMENSIÓNES.

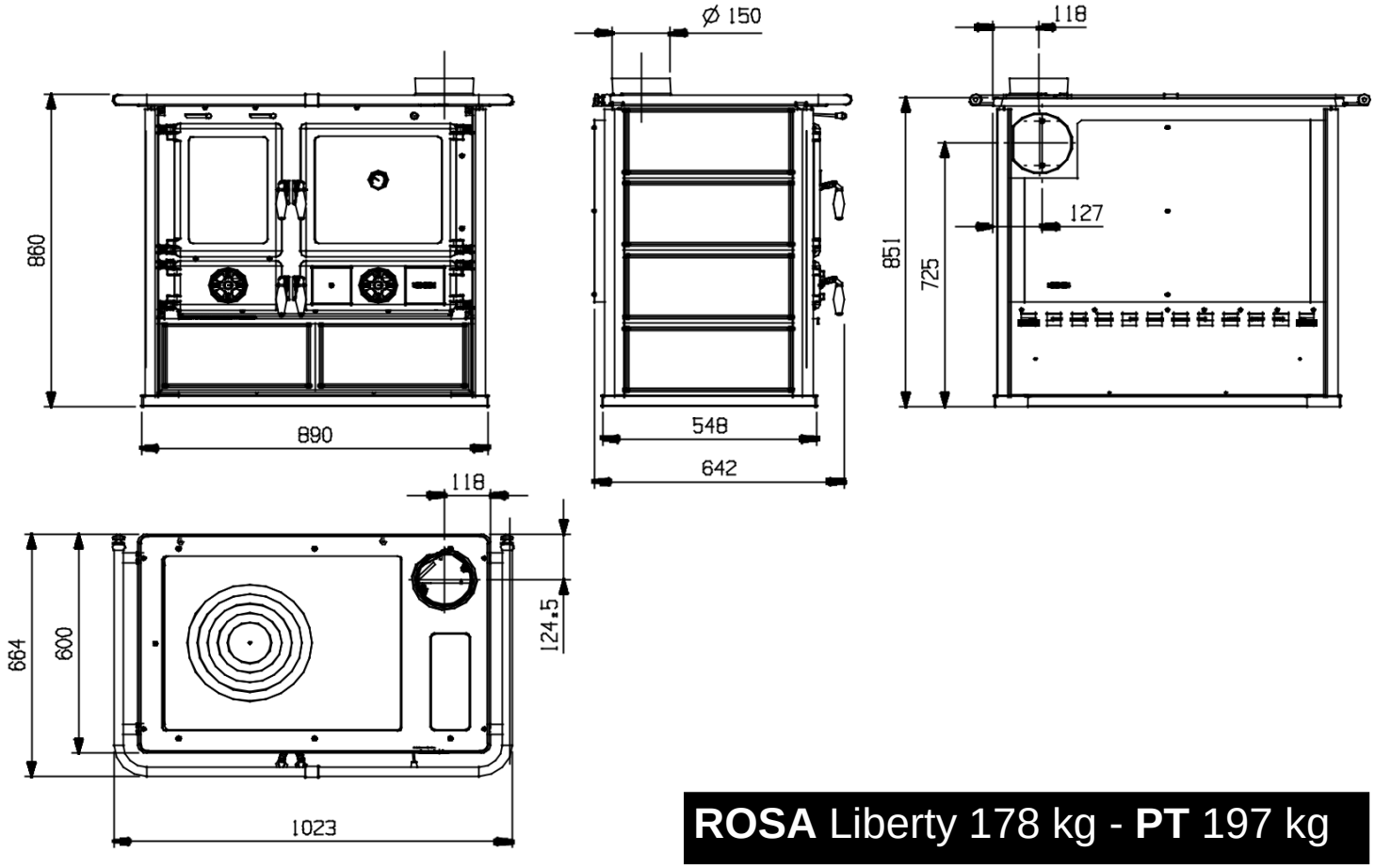

ROSA Liberty 178 kg - **PT** 197 kg

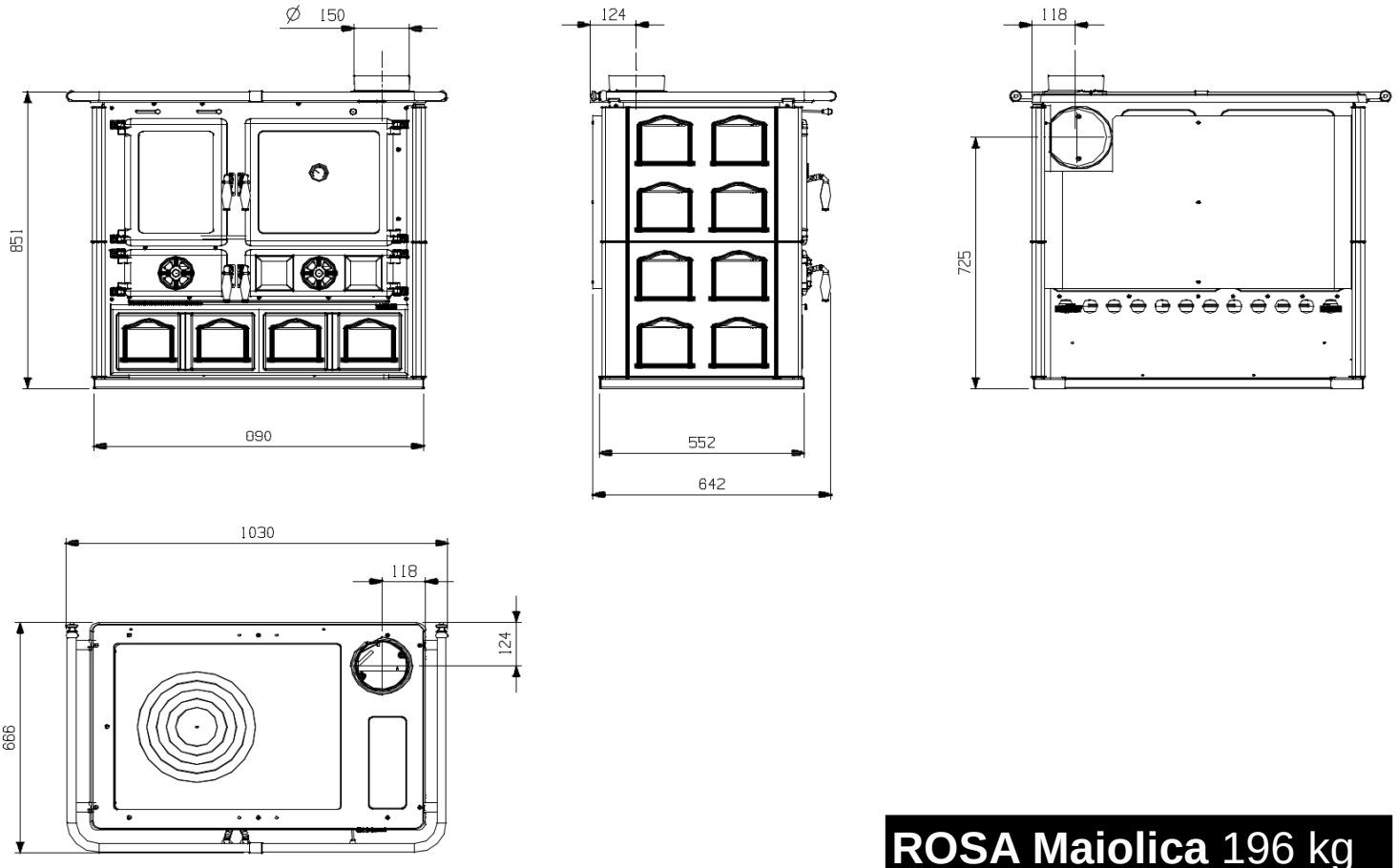

ROSA Maiolica 196 kg

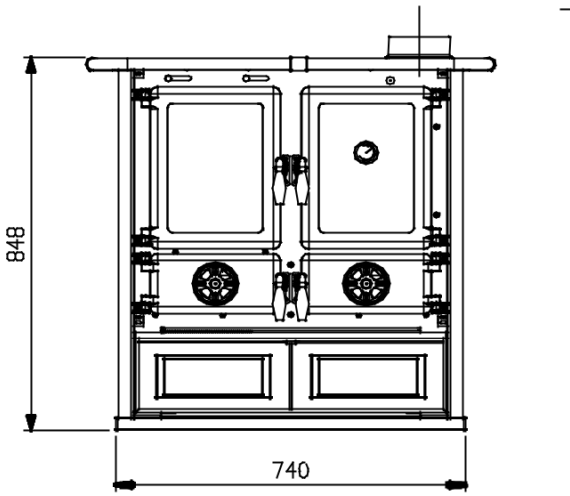

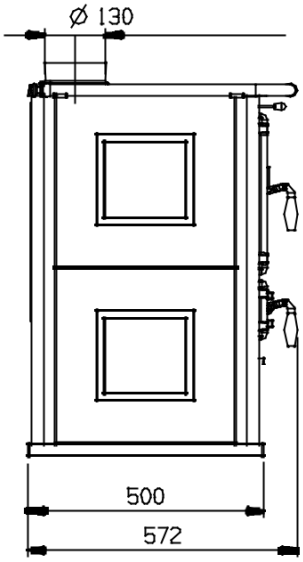

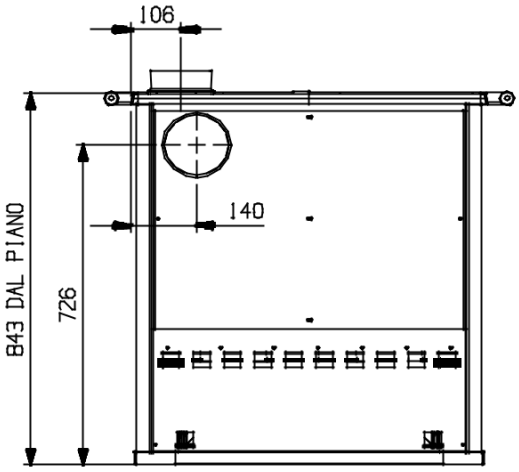

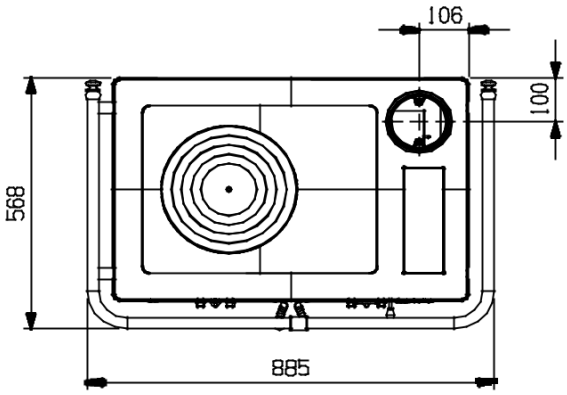

ROSETTA BII Liberty 153 kg
Maiolica 169 kg - **PT** 167 kg

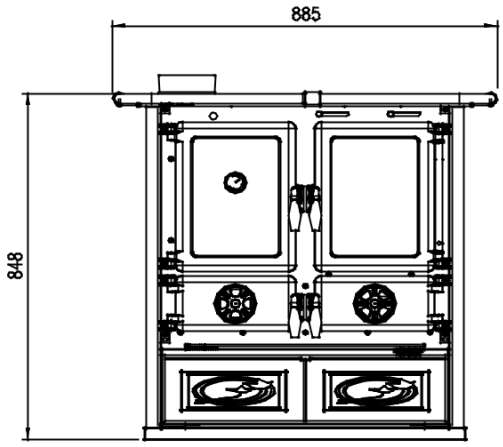

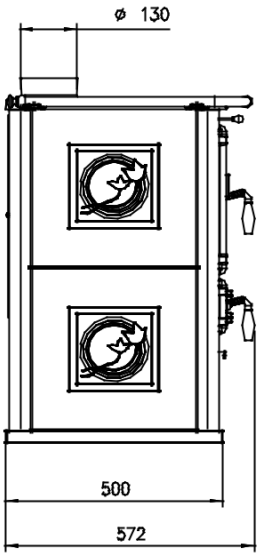

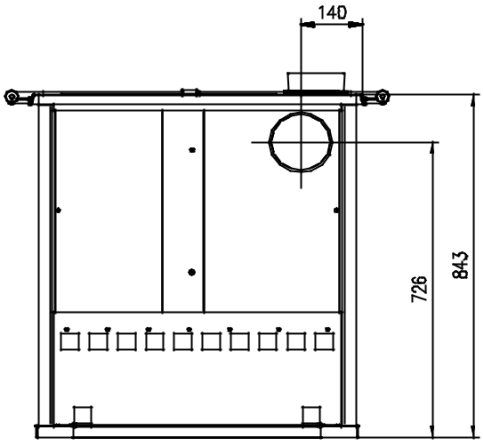

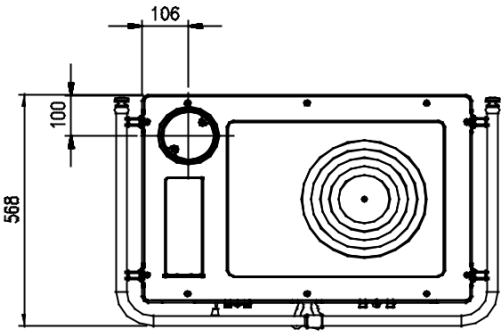

ROSETTA Sinistra BII 153 kg

Riscalda la vita.

La NORDICA S.p.A. Via Summano, 104 36030 - MONTECCHIO PRECALCINO (VI) - ITALY
☏ +39.0445.804000 - 🖷 +39.0445.804040 - ✉ info@lanordica.com - 💻 www.lanordica-extraflame.com

POZNAJ NAJBLIŻSZE CENTRUM SERWISOWE, ABY KONTAKTOWAĆ Z WŁASNYM DEALEREM LUB KONSULTOWAĆ STRONĘ INTERNETOWĄ WWW.LANORDICA-EXTRAFLAME.COM

TO FIND THE SERVICE CENTRE NEAREST TO YOU CONTACT YOUR DEALER OR CONSULT THE SITE WWW.LANORDICA-EXTRAFLAME.COM

POUR CONNAÎTRE LE CENTRE D'ASsISTANCE LE PLUS PROCHE CONTACTER VOTRE REVENDEUR OU CONSULTER LE SITE WWW.LANORDICA-EXTRAFLAME.COM

NEHMEN SIE, UM IHR NÄCHSTLIEGENDES KUNDENDIENSTZENTRUM ZU KENNEN, KONTAKT MIT IHREM HÄNDLER AUF ODER KONSULTIEREN SIE DIE WEBSEITE WWW.LANORDICA-EXTRAFLAME.COM

PARA CONOCER EL CENTRO DE ASISTENCIA MÁS CERCANO CONTACTAR A SU REVENDEDOR O CONSULTAR EL SITIO WWW.LANORDICA-EXTRAFLAME.COM

MATERIAŁ ZAWARTY W NINIEJSZYM PODRĘCZNIKU ZOSTAŁ SPORZĄDZONY JEDYNIE W CELACH INFORMACYJNYCH. OPISYWANE W NIM PRODUKTY MOGĄ ULEC ZMIANOM BEZ UPRZEDNIEGO POWIADOMIENIA. ZMIATY TE MOGĄ WYNIKAĆ Z PROWADZONEGO PRZEZ PRODUCENTA PROGRAMU ROZWOJU PRODUKTÓW