HAAS + SOHN

Wärmedesign Salzburg

COLLECTION 2017/18

TREŚĆ

HIGHLIGHTS

Gute Zeit mit HAAS+SOHN 3
Servis 4
Clean technology 7

PIECE KOMINKOWE

Wstęp 8
Product Highlights 9
Piece kominkowe 13

PIECE KOMINKOWE
Z WYMIENNIKIEM

Product Highlights 38
Piece kominkowe z wymiennikiem 40

PIECE PELETOWE

Wprowadzenie 61
Product Highlights 62
Piece peletowe 65

PIECE PELETOWE
Z WYMIENNIKIEM

Product Highlights 68
Piece peletowe z wymiennikiem 70

OBUDOWY KOMINKÓW

Wprowadzenie 71
Product Highlights 72
Instrukcja budowy składanego zestawu kominkowego 73
Obudowy kominków 75

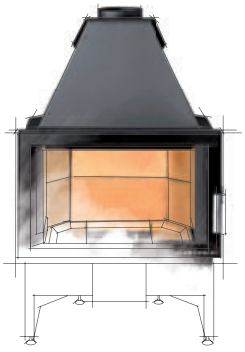

WKŁADY KOMINKOWE

Product Highlights 81
Wkłady kominkowe 82

WKŁADY KOMINKOWE
Z WYMIENNIKIEM

Product Highlights 85
Wkłady kominkowe z wymiennikiem 88

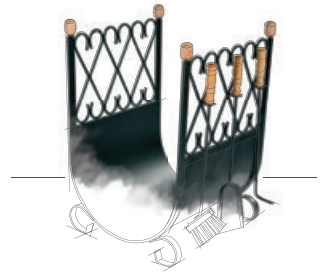

AKCESORIA

Przewody kominowe, kolana i pierścienie, nastawne kolana 59
Narzędzia kominkowe, kosze na drewno, preparaty do konserwacji, regulatory ciągu, preparaty do napraw 92
Szyby ochronne pod piece kominkowe 93
Parametry techniczne 94

designed
in Salzburg

HAASHSOHN

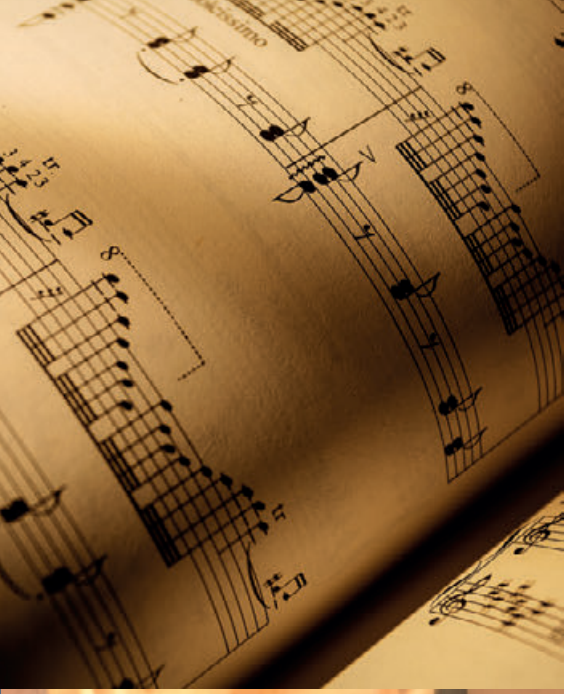

GUTE ZEIT MIT HAAS+SOHN

Wir sind intelligentes Wärmedesign aus Salzburg.

Jesteśmy salzburską firmą zajmującą się projektowaniem inteligentnych urządzeń grzewczych. W Salzburgu docenia się wszystko to, co stanowi o wysokiej jakości tutejszego życia: zapierające dech krajobrazy, dziewiczą przyrodę, wyśmienitą kuchnię, sztukę i kulturę światowego formatu, a także samo miasto, w którym mimo jego doniosłego znaczenia nadal można poczuć miłą, wiejską atmosferę. Chcemy się tym wszystkim dzielić z innymi: nasze piece i kuchenki zapewniają nie tylko ciepło, lecz również dobre samopoczucie i radość, a ich szlachetne wzornictwo i doskonała jakość rozsławiają Salzburg w wielu krajach. Dzięki naszemu prężnie działającemu Centrum Badań, Rozwoju i Wzornictwa w Salzburgu możemy zagwarantować, że również w przyszłości będziemy robić wszystko, aby nie zawieść oczekiwań naszych Klientów.

Nasza wizja:

Wyznaczamy nowe standardy w zakresie precyzji, serwisu oraz wygody, aby zapewnić komfort dopasowany do stylu życia i

GUTE ZEIT

naszym Klientom.

Długotrwała dostępność części zamiennych również do starszych modeli

Łatwe i wygodne zamawianie części zamiennych

Profesjonalne zabezpieczenie usług klienckich za pośrednictwem własnego działu serwisowego – natychmiast jest do dyspozycji klienta fachowo wyszkolony technik

Szybka pomoc w całym kraju

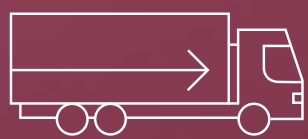

Ponad 4 000 stale dostępnych pozycji w magazynie części zamiennych zapewnia szybką dostawę

Instrukcja i karty techniczne są przygotowane do pobrania na naszych stronach internetowych

TWÓJ SERVIS-PLUS

Nasze przyrzeczenie dla Ciebie.

Relacja z klientem nie kończy się dla nas w chwili zakupu.

Gwarantujemy najlepszą opiekę w przypadku serwisu.

Bez względu na to, jak stary jest Twój piec!

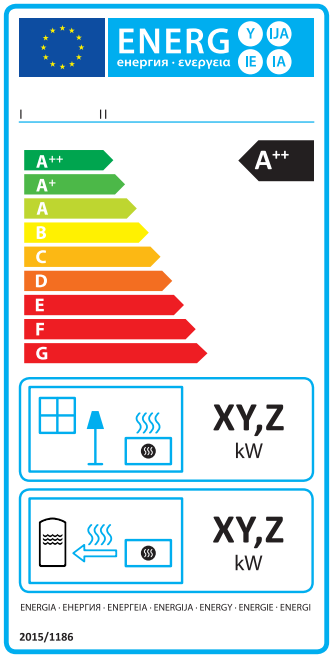

Od 2018 roku – etykiety energetyczne pieców kominkowych

JUŻ DZIŚ MYŚLIMY O JUTRZE

CLEAN TECHNOLOGY dla czystej i bezpiecznej przyszłości.

Ogrzewanie tradycyjnym i jednocześnie innowacyjnym sposobem – nasze piece i wkłady kominkowe to umożliwiają. Wkładamy w rozwój naszych wyrobów wiele wysiłku i inwencji, abyśmy je przygotowali na przyszłość. Nieustanne przewidywanie przyszłego rozwoju i innowacji wraz z ponad 160 latami doświadczenia jest dla nas kluczem do sukcesu.

CLEAN TECHNOLOGY
by HAAS+SOHN

Nasze wyroby już dzisiaj spełniają ogólnoeuropejskie przepisy emisyjne, które będą obowiązywać od 2022 roku. Naszą pieczęcią jakości „CLEAN TECHNOLOGY" jako symbolem naszych wewnętrznych wytycznych ekologicznych oznaczamy stopień przyjazności wobec środowiska i długotrwałego bezpieczeństwa pieców i wkładów kominkowych – ponieważ nasze własne wymagania co do czystości i efektywności naszych wyrobów są nawet jeszcze surowsze, niż normy UE! Wszystkie nasze piece i wkłady kominkowe i na pellet spełniają kryteria pieczęci jakości CLEAN TECHNOLOGY. Z piecami i wkładami kominkowymi od firmy HAAS+SOHN jesteś zatem najlepiej wyposażony na przyszłość i możesz z czystym sumieniem cieszyć się błogim ciepłem ogniska domowego.

GUTE ZEIT

„Inspiracja? Nie mam jej nigdy dosyć! Z moim partnerem uwielbiamy poznawanie nowych miejsc i nowych ludzi. Ta rozmaitość wyjątkowo wzbogaca moje studia sztuki. Aby tak było również w domu, mam swój indywidualny piec od firmy HAAS+SOHN."

PIECE KOMINKOWE

Lepsze niż oglądanie telewizji

Istnieje coś lepszego, niż wieczorem wspólnie siąść przed piecem, delektować się ciepłem i patrzeć na „ogniste kino"? Wierzymy, że nie. Dlatego nasze piece kominkowe mają wyjątkowo duże oszklone powierzchnie dla jak najlepszego widoku gry płomieni.

Prosta filozofia obsługi

Z pomocą naszego systemu Easy Control obsługa pieca jest igraszką!

- prosta i bezpieczna obsługa
- mniej sadzy dzięki nowym technologiom spalania
- mała potrzeba czyszczenia
- mniej nieprzyjemnego drobnego pyłu
- maksymalna oszczędność kosztów ogrzewania
- wysoka sprawność – więcej ciepła z mniejszym zużyciem drewna
- nienaurszony widok ognia dzięki stałemu opływaniu szyby powietrzem
- nowa, chłodzona powietrzem klamka

PRODUCT HIGHLIGHTS
PIECE KOMINKOWE

Sterowanie powietrzem Easy Control

Sterowanie wszystkimi trzema przepływami powietrza – pierwotnego, wtórnego, tercjalnego – przy pomocy jednego ergonomicznego regulatora. Korzyść dzięki doskonałemu, oszczędnemu spalaniu.

1. Start – rozpalanie:
Dla zapewnienia dostatecznego doprowadzenia powietrza podczas rozpalania należy przełączyć na „Start", dopóki ogień nie rozprzestrzeni się równomiernie po wsadzie opału.

2. Ogrzewanie:
Dla zapewnienia czystego i efektywnego spalania przemieścić regulator po rozpaleniu w górę do pozycji „praca".

3. Zamknięcie:
Dla dłużej trwającego utrzymania ciepła w pomieszczeniu przełączyć regulator po ukończeniu ogrzewania na „0". Dzięki zamykanemu doprowadzeniu powietrza ciepło pieca kominkowego zostanie w pomieszczeniu i można się nim jeszcze długo cieszyć.

Akumulowanie ciepła

Dla długo trwającego promieniowania ciepła.

Wykres akumulacji ciepła:

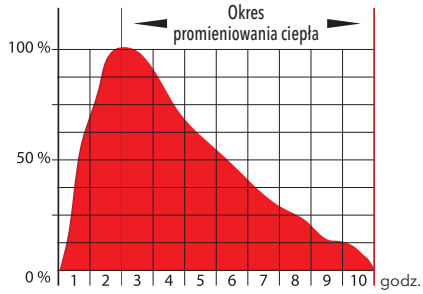

Okres promieniowania ciepła
po 3 ładunkach drewna zawsze po 2 kg

Po 2 godzinach pracy piec wydziela ciepło przez następne 10 godzin.

Zamykany centralny dopływ powietrza

Jeśli w piecu nie płonie ogień można zamknąć centralny dopływ powietrza by nie dopuszczać do odpływu ciepła poprzez piec.

Technologia emaliowania

Długotrwale odporna na zadrapania, łatwa do czyszczenia.

Trójstopniowe spalanie

W procesie dopalane są resztki gazów, które w zwykłym urządzeniu niewykorzystane, uleciałyby przez komin. Metoda ta daje zwiększenie sprawności i powoduje zmniejszenie ilości zużywanego paliwa.

Zewnętrzne doprowadzenie powietrza (CPV)

Możliwość doprowadzenia powietrza do spalania z zewnątrz. Nie wykorzystuje się ogrzanego powietrza z pomieszczenia. Bardzo korzystne rozwiązanie dla dobrze izolowanych cieplnie pomieszczeń.

Szyba refleksyjna

Specjalne szkło ceramiczne z warstwą refleksyjną odbija ciepło w kierunku paleniska. Szyba nie nagrzewa się nadmiernie i jej temperatura nie grozi oparzeniem. Przy nieopatrznym dotknięciu nie ma obawy poważniejszego oparzenia.

Demontowalny wymiennik

Wymiennik można w każdej chwili wmontować do kominka, ewentualnie wyjąć go i zastąpić zaślepką. Ta cecha jest korzystna w przypadku włączania albo wyłączania systemu grzejnego. Takie rozwiązanie upraszcza prace serwisowe przy kominku.

Możliwość malowania – indywidualna aranżacja

Standartowo dostarczane białe lub szare elementy użytkownik może przemalować na jakikolwiek kolor.

Elementy tradycji i nowoczesności – obkład kaflowy

Piece kaflowe HAAS+SOHN łączą nowoczesne technologie z pięknem tradycyjnych kafli. Dostarczane są kafle: klasyczne oraz proste nowoczesne – zdobiące każde wnętrze. Naturalną cechą kafli są delikatne różnice barwy i rysy harysu na glazurze czyniąc każdy egzemplarz pieca wyjątkowym.

Kaflowe obłożenie

Elementy naturalne – obłożenie kamienne

HAAS+SOHN w całych typoszeregach pieców, jako element zdobniczy, wykorzystuje kamień naturalny.

Jako produkt naturalny każdy kamienny element jest unikatowy a w swej barwie i strukturze, wyjątkowy.

White Rock

Piaskowiec

Woodstone

ADRIA MINI II

HIGHLIGHTS

Trójstopniowe spalanie
trójstopniowe spalanie oszczędzające paliwo

MODEL	ADRIA MINI II
Kolor	czarny / ceramika beżowa
Sprawność	78 % A
Moc	2,5–8,2 kW
Wymiary w / s / g	890 / 546 / 414 mm
Zam. nr.	0431715010000
Cena netto / brutto*	zł 2 467,56 / zł 3 035,10

Płytki – kolor może się różnić.

* Materiały informacyjne, nie stanowią oferty w rozumieniu ustawy.

1

2

ALYTUS

HIGHLIGHTS

Easy control
obsługa powietrza Easy control – komfortowa obsługa doprowadzenia powietrza jednym regulatorem

Trójstopniowe spalanie
trójstopniowe spalanie oszczędzające paliwo

Zewnętrzne doprowadzenie powietrza (CPV)
idealne dla domu niskoenergetycznego

KORZYŚCI DLA UŻYTKOWNIKA

- **Zamykany centralny dopływ powietrza**
- **3 punktowe zamknięcie**

MODEL	ALYTUS 1	ALYTUS 2	POKRYWA PRZY WYKORZYSTANIU TYLNEGO WYPROWADZENIA
Kolor	antracyt / kafel hawana	kafel czarny / biały	Kolor kafli bialy hawana
Sprawność	82 % A+	82 % A+	Zam. nr. 0435015006100 0435015016100
Moc	2,7–8,1 kW	2,7–8,1 kW	
Wymiary w / s / g	1002 / 550 / 566 mm	1002 / 550 / 566 mm	zł 48,17 / zł 59,25
Zam. nr.	0435015000000	0435015300000	
Cena netto / brutto*	zł 4 185,10 / zł 5 147,67	zł 4 185,10 / zł 5 147,67	

Kafle – barwy mogą się różnić. Harys jest zjawiskiem naturalnym.

* Materiały informacyjne, nie stanowią oferty w rozumieniu ustawy.

1

2

ARKTIC / ARKTIC 12 Z PŁYTĄ GRZEWCZĄ

HIGHLIGHTS

Trójstopniowe spalanie
trójstopniowe spalanie oszczędzające paliwo

KORZYŚCI DLA UŻYTKOWNIKA

- **Demontowalny wymiennik – Arktic 12 z płytą grzewczą**
- **50 cm szczapy**
- **Możliwość dokładania z boku**

MODEL	ARKTIC 1	ARKTIC 12 Z PŁYTĄ GRZEWCZĄ 2
Kolor	czarny	czarny
Sprawność	80 % A+	76 % A
Moc	3,4–12 kW	4–12,3 kW
Wymiary w / s / g	806 / 670 / 346 mm	827 / 649 / 574 mm
Zam. nr.	0470315000000	0470615100000
Cena netto / brutto*	zł 2 451,06 / zł 3 014,80	zł 2 923,57 / zł 3 595,99

* Materiały informacyjne, nie stanowią oferty w rozumieniu ustawy.

AVESTA

HIGHLIGHTS

Easy control
obsługa powietrza Easy control – komfortowa obsługa doprowadzenia powietrza jednym regulatorem

Trójstopniowe spalanie
trójstopniowe spalanie oszczędzające paliwo

Zewnętrzne doprowadzenie powietrza (CPV)
idealne dla domu niskoenergetycznego

KORZYŚCI DLA UŻYTKOWNIKA

- **Zamykany centralny dopływ powietrza**
- **3 punktowe zamknięcie**

MODEL	AVESTA
Kolor	czarny / Woodstone Prestige
Sprawność	82 % A+
Moc	2,7–8,1 kW
Wymiary w / s / g	962 / 524 / 566 mm
Zam. nr.	0435016100000
Cena netto / brutto*	zł 4 278,10 / zł 5 262,07

Kamień naturalny – barwa i struktura mogą się różnić.

* Materiały informacyjne, nie stanowią oferty w rozumieniu ustawy.

1 2 3 4

EBOLI

HIGHLIGHTS

Trójstopniowe spalanie
trójstopniowe spalanie oszczędzające paliwo

KORZYŚCI DLA UŻYTKOWNIKA

- **Możliwość malowania**

POKRYWA PRZY WYKORZYSTANIU TYLNEGO WYPROWADZENIA	
Kolor kafli	brązowy
	zielony
	karmelowy
	tabako
Zam. nr.	0332215006103
	0332215016103
	0332215046103
	0332215066103
	zł 48,17 / zł 59,25

MODEL	EBOLI 1	EBOLI 2	EBOLI 3	EBOLI 4
Kolor	czarny / brązowe kafle	czarny / zielone kafle	czarny / karmelowe kafle	czarny / tabaczkowe kafle
Sprawność	77 % A	77 % A	77 % A	77 % A
Moc	2,6–8,4 kW	2,6–8,4 kW	2,6–8,4 kW	2,6–8,4 kW
Wymiary w / s / g	992 / 695 / 504 mm	992 / 695 / 504 mm	992 / 695 / 504 mm	992 / 695 / 504 mm
Zam. nr.	0332215500000	0332215510000	0332215540000	0332215560000
Cena netto / brutto*	zł 4 132,60 / zł 5 083,10	zł 4 132,60 / zł 5 083,10	zł 4 132,60 / zł 5 083,10	zł 4 132,60 / zł 5 083,10

Kafle – barwy mogą się różnić. Harys jest zjawiskiem naturalnym.

* Materiały informacyjne, nie stanowią oferty w rozumieniu ustawy.

EMPOLI

HIGHLIGHTS

Trójstopniowe spalanie
trójstopniowe spalanie oszczędzające paliwo

KORZYŚCI DLA UŻYTKOWNIKA

- **Możliwość malowania**

POKRYWA PRZY WYKORZYSTANIU TYLNEGO WYPROWADZENIA	
Kolor kafli	brązowy
	zielony
	bordo
	karmelowy
Zam. nr.	0332215006103
	0332215016103
	0332215026103
	0332215046103
zł 48,17 / zł 59,25	

MODEL	EMPOLI 1	EMPOLI 2	EMPOLI 3	EMPOLI 4
Kolor	czarny / brązowy	czarny / zielony	czarny / bordo	czarny / karmelowy
Sprawność	77 % A	77 % A	77 % A	77 % A
Moc	2,6–8,4 kW	2,6–8,4 kW	2,6–8,4 kW	2,6–8,4 kW
Wymiary w / s / g	992 / 695 / 504 mm	992 / 695 / 504 mm	992 / 695 / 504 mm	992 / 695 / 504 mm
Zam. nr.	0332215200000	0332215210000	0332215220000	0332215240000
Cena netto / brutto*	zł 4 132,60 / zł 5 083,10	zł 4 132,60 / zł 5 083,10	zł 4 132,60 / zł 5 083,10	zł 4 132,60 / zł 5 083,10

Kafle – barwy mogą się różnić. Harys jest zjawiskiem naturalnym.

* Materiały informacyjne, nie stanowią oferty w rozumieniu ustawy.

1

2

HUSUM

HIGHLIGHTS

Trójstopniowe spalanie
trójstopniowe spalanie oszczędzające paliwo

Zewnętrzne doprowadzenie powietrza (CPV)
idealne dla domu niskoenergetycznego

KORZYŚCI DLA UŻYTKOWNIKA

- **Ruszt obrotowy**
- **3 punktowe zamknięcie**

MODEL	HUSUM 1	HUSUM 2
Kolor	czarny	szary / champagne
Sprawność	80 % A+	80 % A+
Moc	2,9–6,5 kW	2,9–6,5 kW
Wymiary w / s / g	1153 / 560 / 540 mm	1153 / 560 / 540 mm
Zam. nr.	0420615120000	0420615110000
Cena netto / brutto*	zł 4 198,60 / zł 5 164,28	zł 4 198,60 / zł 5 164,28

* Materiały informacyjne, nie stanowią oferty w rozumieniu ustawy.

KALIX

HIGHLIGHTS

Easy control
obsługa powietrza Easy control – komfortowa obsługa doprowadzenia powietrza jednym regulatorem

Trójstopniowe spalanie
trójstopniowe spalanie oszczędzające paliwo

Zewnętrzne doprowadzenie powietrza (CPV)
idealne dla domu niskoenergetycznego

KORZYŚCI DLA UŻYTKOWNIKA

- **Zamykany centralny dopływ powietrza**
- **3 punktowe zamknięcie**

MODEL	KALIX
Kolor	czarny / boki White Rock
Sprawność	82 % A+
Moc	2,7–8,1 kW
Wymiary w / s / g	972 / 514 / 566 mm
Zam. nr.	0435016500000
Cena netto / brutto*	zł 4 278,10 / zł 5 262,07

Kamień naturalny – barwa i struktura mogą się różnić.

* Materiały informacyjne, nie stanowią oferty w rozumieniu ustawy.

1

2

LEVANGER

HIGHLIGHTS

Easy control
obsługa powietrza Easy control – komfortowa obsługa doprowadzenia powietrza jednym regulatorem

KORZYŚCI DLA UŻYTKOWNIKA

- **Możliwość dodania centralnego doprowadzenia powietrza**
- **Żeliwne drzwiczki**

MODEL	LEVANGER 1	CENTRALNE DOPROWADZENIE POWIETRZA 2	REDUKCJA 130/150
Kolor	czarny		
Sprawność	77 % A		
Moc	2–6,2 kW		
Wymiary w / s / g	900 / 490 / 401 mm		
Zam. nr.	0434817600000	0434817001320	0434815005450
Cena netto / brutto*	zł 2 242,55 / zł 2 758,34	zł 91,17 / zł 112,14	zł 67,01 / zł 82,43

* Materiały informacyjne, nie stanowią oferty w rozumieniu ustawy.

LIVORNO

MODEL	LIVORNO
Kolor	antracyt / piaskowiec
Sprawność	81 % A+
Moc	2,4–7,5 kW
Wymiary w / s / g	1027 / 550 / 380 mm
Zam. nr.	0427515171000
Cena netto / brutto*	zł 3 126,08 / zł 3 845,07

Kamień naturalny – barwa i struktura mogą się różnić.

* Materiały informacyjne, nie stanowią oferty w rozumieniu ustawy.

MADEIRA

HIGHLIGHTS

Easy control
obsługa powietrza Easy control – komfortowa obsługa doprowadzenia powietrza jednym regulatorem

Trójstopniowe spalanie
trójstopniowe spalanie oszczędzające paliwo

Zewnętrzne doprowadzenie powietrza (CPV)
idealne dla domu niskoenergetycznego

KORZYŚCI DLA UŻYTKOWNIKA

- **Zamykany centralny dopływ powietrza**
- **3 punktowe zamknięcie**

MODEL	MADEIRA
Kolor	czarny / Woodstone Prestige
Sprawność	82 % A+
Moc	2,1–6,4 kW
Wymiary w / s / g	996 / 606 / 492 mm
Zam. nr.	0429617500000
Cena netto / brutto*	zł 3 778,59 / zł 4 647,67

Kamień naturalny – barwa i struktura mogą się różnić.

* Materiały informacyjne, nie stanowią oferty w rozumieniu ustawy.

MALUNG RAINBOW

MODEL	MALUNG RAINBOW
Kolor	antracyt / piaskowiec
Sprawność	74 % A+
Moc	5–7,5 kW
Wymiary w / s / g	907 / 555 / 406 mm
Zam. nr.	0430415530000
Cena netto / brutto*	zł 3 291,08 / zł 4 048,03

Kamień naturalny – barwa i struktura mogą się różnić.

* Materiały informacyjne, nie stanowią oferty w rozumieniu ustawy.

1 2 3

MANTA KAFLOWY TOP + COKÓŁ

HIGHLIGHTS

Trójstopniowe spalanie
trójstopniowe spalanie oszczędzające paliwo

Zewnętrzne doprowadzenie powietrza (CPV)
idealne dla domu niskoenergetycznego

MODEL	MANTA 1	MANTA 2	MANTA 3	POKRYWA PRZY WYKORZYSTANIU TYLNEGO WYPROWADZENIA
Kolor	czarny / brązowe kafle	czarny / kafle miodowe	czarny / zielone kafle	Kolor kafli brązowy miodowy zielony
Sprawność	81 % A+	81 % A+	81 % A+	
Moc	2,3–7,2 kW	2,3–7,2 kW	2,3–7,2 kW	
Wymiary w / s / g	856 / 740 / 547 mm	856 / 740 / 547 mm	856 / 740 / 547 mm	
Zam. nr.	0434215000000	0434215010000	0434215020000	Zam. nr. 0434215006111 0434215016111 0434215026111
Cena netto / brutto*	zł 4 039,60 / zł 4 968,71	zł 4 039,60 / zł 4 968,71	zł 4 039,60 / zł 4 968,71	zł 52,90 / zł 65,06

Kafle – barwy mogą się różnić. Harys jest zjawiskiem naturalnym.

* Materiały informacyjne, nie stanowią oferty w rozumieniu ustawy.

MANTA KAFLOWY GZYMS + COKÓŁ

HIGHLIGHTS

Trójstopniowe spalanie
trójstopniowe spalanie oszczędzające paliwo

Zewnętrzne doprowadzenie powietrza (CPV)
idealne dla domu niskoenergetycznego

MODEL	MANTA 1	MANTA 2	MANTA 3
Kolor	czarny / brązowe kafle	czarny / kafle miodowe	czarny / zielone kafle
Sprawność	81 % A+	81 % A+	81 % A+
Moc	2,3–7,2 kW	2,3–7,2 kW	2,3–7,2 kW
Wymiary w / s / g	856 / 740 / 547 mm	856 / 740 / 547 mm	856 / 740 / 547 mm
Zam. nr.	0434215100000	0434215110000	0434215120000
Cena netto / brutto*	zł 3 958,60 / zł 4 869,07	zł 3 958,60 / zł 4 869,07	zł 3 958,60 / zł 4 869,07

Kafle – barwy mogą się różnić. Harys jest zjawiskiem naturalnym.

* Materiały informacyjne, nie stanowią oferty w rozumieniu ustawy.

1

2

NORDBY

HIGHLIGHTS

Easy control
obsługa powietrza Easy control – komfortowa obsługa doprowadzenia powietrza jednym regulatorem

Trójstopniowe spalanie
trójstopniowe spalanie oszczędzające paliwo

Zewnętrzne doprowadzenie powietrza (CPV)
idealne dla domu niskoenergetycznego

KORZYŚCI DLA UŻYTKOWNIKA

- **Zamykany centralny dopływ powietrza**
- **3 punktowe zamknięcie**
- **Odstęp od ściany tylko 5 cm**

MODEL	NORDBY 1	BOX NA DREWNO 2
Kolor	czarny / Woodstone Prestige	czarny
Sprawność	80 % A+	
Moc	2–6,4 kW	
Wymiary w / s / g	1025 / 701 / 367 mm	
Zam. nr.	0422017500000	0422017600000
Cena netto / brutto*	zł 4 666,61 / zł 5 739,93	505,34 / 621,56

Kamień naturalny – barwa i struktura mogą się różnić.

* Materiały informacyjne, nie stanowią oferty w rozumieniu ustawy.

NORDIC

HIGHLIGHTS

Trójstopniowe spalanie
trójstopniowe spalanie oszczędzające paliwo

MODEL	NORDIC
Kolor	czarny
Sprawność	78 % A
Moc	2,6–8,7 kW
Wymiary w / s / g	685 / 640 / 330 mm
Zam. nr.	0470215110000
Cena netto / brutto*	zł 1 809,04 / zł 2 225,12

* Materiały informacyjne, nie stanowią oferty w rozumieniu ustawy.

1

2

SALERNO II

HIGHLIGHTS

Easy control
obsługa powietrza Easy control – komfortowa obsługa doprowadzenia powietrza jednym regulatorem

Trójstopniowe spalanie
trójstopniowe spalanie oszczędzające paliwo

Zewnętrzne doprowadzenie powietrza (CPV)
idealne dla domu niskoenergetycznego

KORZYŚCI DLA UŻYTKOWNIKA

- **Zamykany centralny dopływ powietrza**
- **Idealny dla niskoenergetycznych domów**

MODEL	SALERNO II 1	SALERNO II 2	SZKLANA POKRYWA SALERNO BEZ WYCIĘCIA NA GÓRNE WYPROWADZENIE
Kolor	antracyt / jasno szary	czarny / szklana pokrywa	
Sprawność	84 % A+	84 % A+	
Moc	2,1–4,4 kW	2,1–4,4 kW	
Wymiary w / s / g	993 / 502 / 386 mm	984 / 502 / 386 mm	
Zam. nr.	0420414500000	0420414580000	0420114580000
Cena netto / brutto*	zł 3 537,09 / zł 4 350,62	zł 3 745,59 / zł 4 607,08	zł 483,61 / zł 594,84

* Materiały informacyjne, nie stanowią oferty w rozumieniu ustawy.

1

2

SAVONA

HIGHLIGHTS

Easy control
obsługa powietrza Easy control – komfortowa obsługa doprowadzenia powietrza jednym regulatorem

Trójstopniowe spalanie
trójstopniowe spalanie oszczędzające paliwo

Zewnętrzne doprowadzenie powietrza (CPV)
idealne dla domu niskoenergetycznego

KORZYŚCI DLA UŻYTKOWNIKA

- **Zamykany centralny dopływ powietrza**
- **3 punktowe zamknięcie**

MODEL	SAVONA 1	SAVONA 2
Kolor	czarny / biały kafel	antracyt / czekoladowo brązowy
Sprawność	81 % A+	81 % A+
Moc	2,7–8,1 kW	2,7–8,1 kW
Wymiary w / s / g	962 / 524 / 566 mm	962 / 524 / 566 mm
Zam. nr.	0435016000000	0435016210000
Cena netto / brutto*	zł 4 320,10 / zł 5 313,73	zł 4 320,10 / zł 5 313,73

Kafle – barwy mogą się różnić. Harys jest zjawiskiem naturalnym.

* Materiały informacyjne, nie stanowią oferty w rozumieniu ustawy.

1

2

SKARNES

HIGHLIGHTS

Easy control
obsługa powietrza Easy control – komfortowa obsługa doprowadzenia powietrza jednym regulatorem

KORZYŚCI DLA UŻYTKOWNIKA

- **Możliwość dodania centralnego doprowadzenia powietrza**
- **Żeliwne drzwiczki**

MODEL	SKARNES 1	CENTRALNE DOPROWADZENIE POWIETRZA 2
Kolor	czarny	
Sprawność	75 % A	
Moc	2,7–8,3 kW	
Wymiary w / s / g	900 / 595 / 412 mm	
Zam. nr.	0434818600000	0434818001320
Cena netto / brutto*	zł 2 358,06 / zł 2 900,41	zł 91,17 / zł 112,14

* Materiały informacyjne, nie stanowią oferty w rozumieniu ustawy.

1

2

3

SKIVE II / II-C

HIGHLIGHTS

Easy control
obsługa powietrza Easy control – komfortowa obsługa doprowadzenia powietrza jednym regulatorem

Trójstopniowe spalanie
trójstopniowe spalanie oszczędzające paliwo

Zewnętrzne doprowadzenie powietrza (CPV)
idealne dla domu niskoenergetycznego

KORZYŚCI DLA UŻYTKOWNIKA

- **Możliwość malowania**
- **Zamykany centralny dopływ powietrza**
- **50 cm szczapy**

MODEL	SKIVE II 1	SKIVE II-C 2	SKIVE II-C 3	POKRYWA PRZY WYKORZYSTANIU TYLNEGO WYPROWADZENIA
Kolor	czarny	czarny / kafle miodowe	czarny / kość słoniowa	Kolor kafli miodowy kość słoniowa
Sprawność	80 % A	80 % A	80 % A	Zam. nr. 0434715015009 0434715035009
Moc	4–12,3 kW	4–12,3 kW	4–12,3 kW	zł 52,90 / zł 65,06
Wymiary w / s / g	810 / 632 / 455 mm	835 / 851 / 455 mm	835 / 851 / 455 mm	
Zam. nr.	0434715650000	0434715610000	0434715630000	
Cena netto / brutto*	zł 3 240,08 / zł 3 985,30	zł 4 405,61 / zł 5 418,90	zł 4 405,61 / zł 5 418,90	

Kafle – barwy mogą się różnić. Harys jest zjawiskiem naturalnym.

* Materiały informacyjne, nie stanowią oferty w rozumieniu ustawy.

1 2 3 4

TREVISO II

HIGHLIGHTS

Trójstopniowe spalanie
trójstopniowe spalanie oszczędzające paliwo

Demontowalny wymiennik
możliwość demontażu wymiennika i zaślepienia instalacji

KORZYŚCI DLA UŻYTKOWNIKA

- **Możliwość malowania**

KOLANO WYLOTOWE DO PIECA TREVISO

Zam. nr. 0332015007065

zł 103,90 / zł 127,80

MODEL	TREVISO II 1	TREVISO II 2	TREVISO II 3	TREVISO II 4
Kolor	czarny / zielony	czarny / brązowy	czarny / miodowy	czarny / kość słoniowa
Sprawność	82 % A+	82 % A+	82 % A+	82 % A+
Moc	2,7–8,2 kW	2,7–8,2 kW	2,7–8,2 kW	2,7–8,2 kW
Wymiary w / s / g	1100 / 746 / 483 mm	1100 / 746 / 483 mm	1100 / 746 / 483 mm	1100 / 746 / 483 mm
Zam. nr.	0433900000000	0433900010000	0433900020000	0433900030000
Cena netto / brutto*	zł 4 132,60 / zł 5 083,10	zł 4 132,60 / zł 5 083,10	zł 4 132,60 / zł 5 083,10	zł 4 132,60 / zł 5 083,10

Kafle – barwy mogą się różnić. Harys jest zjawiskiem naturalnym.

* Materiały informacyjne, nie stanowią oferty w rozumieniu ustawy.

1

2

3

4

TREVISO II KAFLOWY COKÓŁ

HIGHLIGHTS

Trójstopniowe spalanie
trójstopniowe spalanie oszczędzające paliwo

Demontowalny wymiennik
możliwość demontażu wymiennika i zaślepienia instalacji

KOLANO WYLOTOWE DO PIECA TREVISO

Zam. nr. 0332015007065

zł 103,90 / zł 127,80

MODEL	TREVISO II 1	TREVISO II 2	TREVISO II 3	TREVISO II 4
Kolor	czarny / zielone kafle	czarny / brązowe kafle	czarny / kafle miodowe	czarny / kość słoniowa
Sprawność	82 % A+	82 % A+	82 % A+	82 % A+
Moc	2,7–8,2 kW	2,7–8,2 kW	2,7–8,2 kW	2,7–8,2 kW
Wymiary w / s / g	1100 / 746 / 483 mm	1100 / 746 / 483 mm	1100 / 746 / 483 mm	1100 / 746 / 483 mm
Zam. nr.	0433920000000	0433920010000	0433920020000	0433920030000
Cena netto / brutto*	zł 5 026,62 / zł 6 182,74	zł 5 026,62 / zł 6 182,74	zł 5 026,62 / zł 6 182,74	zł 5 026,62 / zł 6 182,74

Kafle – barwy mogą się różnić. Harys jest zjawiskiem naturalnym.

* Materiały informacyjne, nie stanowią oferty w rozumieniu ustawy.

1

2

UKA

HIGHLIGHTS

Easy control
obsługa powietrza Easy control – komfortowa obsługa doprowadzenia powietrza jednym regulatorem

KORZYŚCI DLA UŻYTKOWNIKA

- **Możliwość dodania centralnego doprowadzenia powietrza**
- **Żeliwne drzwiczki**

MODEL	UKA 1	CENTRALNE DOPROWADZENIE POWIETRZA 2	REDUKCJA 130/150
Kolor	czarny		
Sprawność	75 % A		
Moc	2–6,2 kW		
Wymiary w / s / g	625 / 460 / 401 mm		
Zam. nr.	0434815100000	0434817001320	0434815005450
Cena netto / brutto*	zł 1 729,54 / zł 2 127,34	zł 91,17 / zł 112,14	zł 67,01 / zł 82,43

* Materiały informacyjne, nie stanowią oferty w rozumieniu ustawy.

UMEA

HIGHLIGHTS

Trójstopniowe spalanie
trójstopniowe spalanie oszczędzające paliwo

KORZYŚCI DLA UŻYTKOWNIKA

- **Technologia emaliowania**
- **2 fajerki**

MODEL	UMEA
Kolor	czarny / ceramika beżowa
Sprawność	79 % A
Moc	2,3–7,1 kW
Wymiary w / s / g	705 / 620 / 410 mm
Zam. nr.	0470715020000
Cena netto / brutto*	zł 2 164,55 / zł 2 662,40

Płytki – kolor może się różnić.

* Materiały informacyjne, nie stanowią oferty w rozumieniu ustawy.

VAASA PLUS III, V

MODEL	VAASA PLUS III 1	VAASA PLUS III 2	VAASA PLUS V 3	VAASA PLUS V 4
Kolor	antracyt / srebrny	antracyt / srebrny	antracyt / srebrny	antracyt / srebrny
Sprawność	79 % A	79 % A	79 % A	79 % A
Moc	4,9–8,3 kW	4,9–8,3 kW	4,9–8,3 kW	4,9–8,3 kW
Wymiary w / s / g	1095 / 560 / 378 mm	1095 / 560 / 378 mm	876 / 560 / 378 mm	876 / 560 / 378 mm
Zam. nr.	0430815030000	0430815090000	0430815050000	0430815110000
Cena netto / brutto*	zł 1 645,54 / zł 2 024,01	zł 1 645,54 / zł 2 024,01	zł 1 645,54 / zł 2 024,01	zł 1 645,54 / zł 2 024,01

* Materiały informacyjne, nie stanowią oferty w rozumieniu ustawy.

PRODUCT HIGHLIGHTS
PIECE KOMINKOWE Z WYMIENNIKIEM

Inteligentne ogrzewanie z firmą HAAS+SOHN

Używaj swojego pieca kominkowego do centralnego ogrzewania i chroń środowisko. Piec kominkowy z wymiennikiem łączy przytulną grzejącą atmosferę pieca kominkowego z efektywnością centralnego ogrzewania. W inteligentny sposób wykorzystuje całą energię, optymalizuje sprawność systemu centralnego ogrzewania i zapobiega stratom w wyniku promieniowania. Możesz tak wygodnie delektować się trzaskającym ogniem w piecu kominkowym, ogrzewać ekologicznie, i jednocześnie z czystym sumieniem oszczędzać koszty ogrzewania!

- samowystarczalne, oszczędne energetycznie ogrzewanie
- bezpośrednie ogrzewanie pomieszczenia
- pomimo przekazywania 70% ciepła do systemu grzewczego
- perfekcyjne alternatywne ogrzewanie w okresie przejściowym

Oczyszczanie wymiennika

Patentowana technologia czyszczenia wymiennika. Unikalny system komfortowego czyszczenia wymiennika typu N, chroniony przez Urząd Ochrony Własności Przemysłowej Republiki Czeskiej, jako wzór użytkowy.

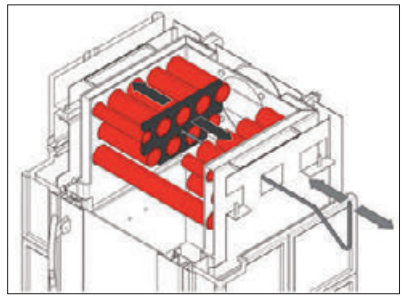

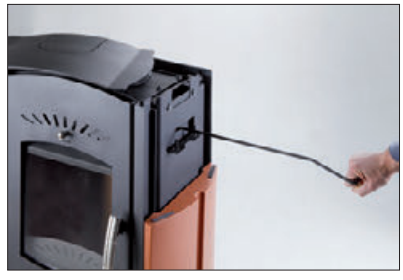

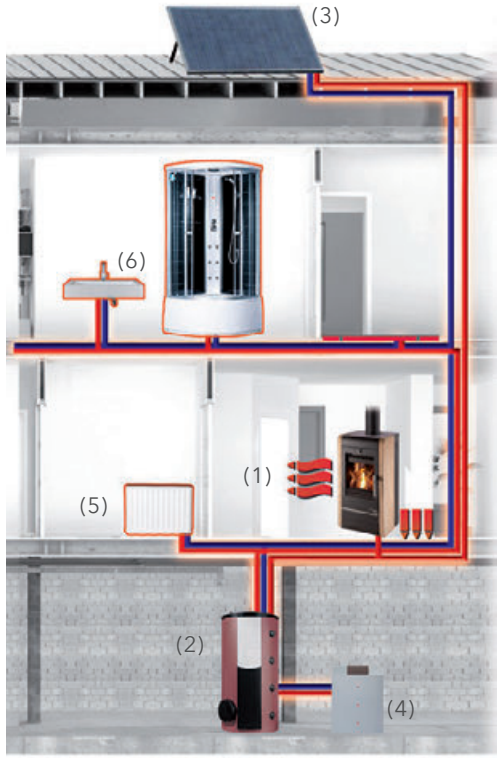

Część ciepła wykorzystana jest bezpośrednio do ogrzewania pomieszczenia, w którym ustawiono piec (1) Reszta przechowywana jest w zbiorniku buforowym (2), który podgrzewany może być również z innych źródeł – jak np. panele solarne (3) i kotły (4). Według zapotrzebowania ciepło ze zbiornika buforowego przekazywane jest do systemu CO (grzejników) (5) lub zostanie przeznaczone na ogrzewanie CWU (6).

Ostrzeżenie: Eksploatacja pieca z wymiennikiem niepodłączonym do instalacji grzewczej jest zabroniona. Podłączenie do instalacji grzewczej powinna wykonać firma wyspecjalizowana.

Automatyczny regulator powietrza pierwotnego do spalania

Przy wyłączeniu dostawy prądu elektrycznego, w chwili, w której woda w wymienniku osiągnie temperaturę 95 °C, specjalny termostatyczny zawór klapowy z kapilarą zamknie wlot pierwotnego powietrza do spalania, przez co uniemożliwi dalsze spalanie.

Demontowalny wymiennik

Wymiennik można w każdej chwili wmontować do kominka, ewentualnie wyjąć go i zastąpić zaślepką. Ta cecha jest korzystna w przypadku włączania albo wyłączania systemu grzejnego. Takie rozwiązanie upraszcza prace serwisowe przy kominku.

1

2

ADRIA II Z WYMIENNIKIEM

HIGHLIGHTS

Trójstopniowe spalanie
trójstopniowe spalanie oszczędzające paliwo

Demontowalny wymiennik
możliwość demontażu wymiennika i zaślepienia instalacji

KORZYŚCI DLA UŻYTKOWNIKA

- **Możliwość dodatkowej instalacji wężownicy schładzającej**

MODEL	ADRIA II 1	ADRIA II 2	PĘTLA CHŁODZĄCA
Kolor	czarny / ceramika beżowa	antracyt / drzwi i boki srebrne	
Sprawność	83 % A+	83 % A+	
Moc (do grzejników)	3,3–10,3 kW (4,9 kW)	3,3–10,3 kW (4,9 kW)	
Wymiary w / s / g	1050 / 560 / 442 mm	1050 / 560 / 442 mm	
Zam. nr.	0431015000000	0431015010000	0436819005019
Cena netto / brutto*	zł 3 291,08 / zł 4 048,03	zł 3 291,08 / zł 4 048,03	zł 357,04 / zł 439,16

Płytki – kolor może się różnić.

* Materiały informacyjne, nie stanowią oferty w rozumieniu ustawy.

1

2

ALYTUS Z WYMIENNIKIEM

HIGHLIGHTS

Easy control
obsługa powietrza Easy control – komfortowa obsługa doprowadzenia powietrza jednym regulatorem

Trójstopniowe spalanie
trójstopniowe spalanie oszczędzające paliwo

Oczyszczanie wymiennika
łatwe i bez brudzenia

Zewnętrzne doprowadzenie powietrza (CPV)
idealne dla domu niskoenergetycznego

KORZYŚCI DLA UŻYTKOWNIKA

- **Zamykany centralny dopływ powietrza**
- **Możliwość dodatkowej instalacji wężownicy schładzającej**
- **3 punktowe zamknięcie**

MODEL	ALYTUS 1	ALYTUS 2	PĘTLA CHŁODZĄCA
Kolor	kafel czarny / biały	antracyt / kafel hawana	
Sprawność	81 % A+	81 % A+	
Moc (do grzejników)	3,3–10,2 kW (7,2 kW)	3,3–10,2 kW (7,2 kW)	
Wymiary w / s / g	962 / 524 / 566 mm	962 / 524 / 566 mm	
Zam. nr.	0434515600000	0434515700000	0434515006108
Cena netto / brutto*	zł 5 200,63 / zł 6 396,77	zł 5 200,63 / zł 6 396,77	zł 410,88 / zł 505,38

Kafle – barwy mogą się różnić. Harys jest zjawiskiem naturalnym.

* Materiały informacyjne, nie stanowią oferty w rozumieniu ustawy.

1

2

ANDRUS Z WYMIENNIKIEM

HIGHLIGHTS

Trójstopniowe spalanie
trójstopniowe spalanie oszczędzające paliwo

Oczyszczanie wymiennika
łatwe i bez brudzenia

Zewnętrzne doprowadzenie powietrza (CPV)
idealne dla domu niskoenergetycznego

Aut. regulator powietrza pierwotnego do spalania
przeciwdziała problemom po wyłączeniu dostawy prądu elektrycznego

KORZYŚCI DLA UŻYTKOWNIKA

- **Możliwość dodatkowej instalacji wężownicy schładzającej**
- **Demontowalny wymiennik**

MODEL	ANDRUS 1	ANDRUS 2	PĘTLA CHŁODZĄCA
Kolor	czarny / ceramika beżowa	antracyt / szara ceramika	
Sprawność	87 % A+	87 % A+	
Moc (do grzejników)	5–15,3 kW (11,1 kW)	5–15,3 kW (11,1 kW)	
Wymiary w / s / g	1202 / 620 / 632 mm	1202 / 620 / 632 mm	
Zam. nr.	0433337000000	0433337020000	0432317006108
Cena netto / brutto*	zł 6 316,65 / zł 7 769,48	zł 6 316,65 / zł 7 769,48	zł 417,49 / zł 513,52

Płytki – kolor może się różnić.

* Materiały informacyjne, nie stanowią oferty w rozumieniu ustawy.

ARKTIC 12 Z WYMIENNIKIEM

HIGHLIGHTS

Trójstopniowe spalanie
trójstopniowe spalanie oszczędzające paliwo

Oczyszczanie wymiennika
łatwe i bez brudzenia

Aut. regulator powietrza pierwotnego do spalania
przeciwdziała problemom po wyłączeniu dostawy prądu elektrycznego

KORZYŚCI DLA UŻYTKOWNIKA

- **Demontowalny wymiennik**
- **Możliwość dokładania z boku**
- **50 cm szczapy**

MODEL	ARKTIC 12 1	ARKTIC 12 Z PŁYTĄ GRZEWCZĄ 2
Kolor	czarny	czarny
Sprawność	82 % A+	82 % A
Moc (do grzejników)	4–12,5 kW (9,1 kW)	4–12,5 kW (9,1 kW)
Wymiary w / s / g	827 / 649 / 549 mm	827 / 649 / 549 mm
Zam. nr.	0470615000000	0470615050000
Cena netto / brutto*	zł 3 804,09 / zł 4 679,03	zł 3 948,10 / zł 4 856,16

* Materiały informacyjne, nie stanowią oferty w rozumieniu ustawy.

AVESTA Z WYMIENNIKIEM

HIGHLIGHTS

Easy control
obsługa powietrza Easy control – komfortowa obsługa doprowadzenia powietrza jednym regulatorem

Trójstopniowe spalanie
trójstopniowe spalanie oszczędzające paliwo

Oczyszczanie wymiennika
łatwe i bez brudzenia

Zewnętrzne doprowadzenie powietrza (CPV)
idealne dla domu niskoenergetycznego

KORZYŚCI DLA UŻYTKOWNIKA

- **Możliwość dodatkowej instalacji wężownicy schładzającej**
- **Zamykany centralny dopływ powietrza**
- **3 punktowe zamknięcie**

MODEL	AVESTA	PĘTLA CHŁODZĄCA
Kolor	czarny / Woodstone Prestige	
Sprawność	81 % A+	
Moc (do grzejników)	3,3–10,2 kW (7,2 kW)	
Wymiary w / s / g	962 / 524 / 566 mm	
Zam. nr.	0434615600000	0434515006108
Cena netto / brutto*	zł 5 073,12 / zł 6 239,94	zł 410,88 / zł 505,38

Kamień naturalny – barwa i struktura mogą się różnić.

* Materiały informacyjne, nie stanowią oferty w rozumieniu ustawy.

1

2

BORAS Z WYMIENNIKIEM

HIGHLIGHTS

Trójstopniowe spalanie
trójstopniowe spalanie oszczędzające paliwo

Oczyszczanie wymiennika
łatwe i bez brudzenia

MODEL	BORAS 1	BORAS 2
Kolor	czarny / ceramika beżowa	antracyt / srebrny
Sprawność	85 % A+	85 % A+
Moc (do grzejników)	3,3–10,4 kW (7,7 kW)	3,3–10,4 kW (7,7 kW)
Wymiary w / s / g	1192 / 506 / 539 mm	1192 / 506 / 539 mm
Zam. nr.	0432915100000	0432915000000
Cena netto / brutto*	zł 3 291,08 / zł 4 048,03	zł 3 291,08 / zł 4 048,03

Płytki – kolor może się różnić.

* Materiały informacyjne, nie stanowią oferty w rozumieniu ustawy.

EBOLI AL II Z WYMIENNIKIEM / PĘTLA SCHŁADZAJĄCA

HIGHLIGHTS

Trójstopniowe spalanie
trójstopniowe spalanie oszczędzające paliwo

Zewnętrzne doprowadzenie powietrza (CPV)
idealne dla domu niskoenergetycznego

Oczyszczanie wymiennika
łatwe i bez brudzenia

Aut. regulator powietrza pierwotnego do spalania
przeciwdziała problemom po wyłączeniu dostawy prądu elektrycznego

KORZYŚCI DLA UŻYTKOWNIKA

- **Wężownica chłodząca**
- **Możliwość malowania**

POKRYWA PRZY WYKORZYSTANIU TYLNEGO WYPROWADZENIA	
Kolor kafli	brązowy zielony karmelowy tabako
Zam. nr.	0332215006103 0332215016103 0332215046103 0332215066103
zł 48,17 / zł 59,25	

MODEL	EBOLI AL II 1	EBOLI AL II 2	EBOLI AL II 3	EBOLI AL II 4
Kolor	czarny / brązowe kafle	czarny / zielone kafle	czarny / karmelowe kafle	czarny / tabaczkowe kafle
Sprawność	82 % A+	82 % A+	82 % A+	82 % A+
Moc (do grzejników)	4–12,2 kW (8,8 kW)	4–12,2 kW (8,8 kW)	4–12,2 kW (8,8 kW)	4–12,2 kW (8,8 kW)
Wymiary w / s / g	992 / 695 / 591 mm	992 / 695 / 591 mm	992 / 695 / 591 mm	992 / 695 / 591 mm
Zam. nr. (bez pętli schładz.)	0332315600000	0332315610000	0332315640000	0332315660000
Cena netto / brutto*	zł 5 127,12 / zł 6 306,36	zł 5 127,12 / zł 6 306,36	zł 5 127,12 / zł 6 306,36	zł 5 127,12 / zł 6 306,36
Zam. nr. (z pętlą schładz.)	0332315700000	0332315710000	0332315740000	0332315760000
Cena netto / brutto*	zł 5 457,13 / zł 6 712,27	zł 5 457,13 / zł 6 712,27	zł 5 457,13 / zł 6 712,27	zł 5 457,13 / zł 6 712,27

Kafle – barwy mogą się różnić. Harys jest zjawiskiem naturalnym.

* Materiały informacyjne, nie stanowią oferty w rozumieniu ustawy.

EBOLI Z WYMIENNIKIEM / PĘTLA SCHŁADZAJĄCA

HIGHLIGHTS

Trójstopniowe spalanie
trójstopniowe spalanie oszczędzające paliwo

Oczyszczanie wymiennika
łatwe i bez brudzenia

Aut. regulator powietrza pierwotnego do spalania
przeciwdziała problemom po wyłączeniu dostawy prądu elektrycznego

KORZYŚCI DLA UŻYTKOWNIKA

- **Wężownica chłodząca**
- **Możliwość malowania**

POKRYWA PRZY WYKORZYSTANIU TYLNEGO WYPROWADZENIA
Kolor kafli brązowy
zielony
karmelowy
tabako
Zam. nr. 0332215006103
0332215016103
0332215046103
0332215066103
zł 48,17 / zł 59,25

MODEL	EBOLI 1	EBOLI 2	EBOLI 3	EBOLI 4
Kolor	czarny / brązowe kafle	czarny / zielone kafle	czarny / karmelowe kafle	czarny / tabaczkowe kafle
Sprawność	84 % A+	84 % A+	84 % A+	84 % A+
Moc (do grzejników)	3,7–12,5 kW (8,8 kW)	3,7–12,5 kW (8,8 kW)	3,7–12,5 kW (8,8 kW)	3,7–12,5 kW (8,8 kW)
Wymiary w / s / g	992 / 695 / 535–564 mm	992 / 695 / 535–564 mm	992 / 695 / 535–564 mm	992 / 695 / 535–564 mm
Zam. nr. (bez pętli schładz.)	0332215300000	0332215310000	0332215340000	0332215360000
Cena netto / brutto*	zł 4 945,62 / zł 6 083,11	zł 4 945,62 / zł 6 083,11	zł 4 945,62 / zł 6 083,11	zł 4 945,62 / zł 6 083,11
Zam. nr. (z pętlą schładz.)	0332215400000	0332215410000	0332215440000	0332215460000
Cena netto / brutto*	zł 5 278,63 / zł 6 492,71	zł 5 278,63 / zł 6 492,71	zł 5 278,63 / zł 6 492,71	zł 5 278,63 / zł 6 492,71

Kafle – barwy mogą się różnić. Harys jest zjawiskiem naturalnym.

* Materiały informacyjne, nie stanowią oferty w rozumieniu ustawy.

EMPOLI AL II Z WYMIENNIKIEM / PĘTLA SCHŁADZAJĄCA

HIGHLIGHTS

Trójstopniowe spalanie
trójstopniowe spalanie oszczędzające paliwo

Zewnętrzne doprowadzenie powietrza (CPV)
idealne dla domu niskoenergetycznego

Oczyszczanie wymiennika
łatwe i bez brudzenia

Aut. regulator powietrza pierwotnego do spalania
przeciwdziała problemom po wyłączeniu dostawy prądu elektrycznego

KORZYŚCI DLA UŻYTKOWNIKA

- **Wężownica chłodząca**
- **Możliwość malowania**

POKRYWA PRZY WYKORZYSTANIU TYLNEGO WYPROWADZENIA	
Kolor kafli	brązowy
	zielony
	bordo
	karmelowy
Zam. nr.	0332215006103
	0332215016103
	0332215026103
	0332215046103
	zł 48,17 / zł 59,25

MODEL	EMPOLI AL II 1	EMPOLI AL II 2	EMPOLI AL II 3	EMPOLI AL II 4
Kolor	czarny / brązowy	czarny / zielony	czarny / bordo	czarny / karmelowy
Sprawność	82 % A+	82 % A+	82 % A+	82 % A+
Moc (do grzejników)	4–12,2 kW (8,8 kW)	4–12,2 kW (8,8 kW)	4–12,2 kW (8,8 kW)	4–12,2 kW (8,8 kW)
Wymiary w / s / g	992 / 695 / 591 mm	992 / 695 / 591 mm	992 / 695 / 591 mm	992 / 695 / 591 mm
Zam. nr. (bez pętli schładz.)	0332315200000	0332315210000	0332315220000	0332315240000
Cena netto / brutto*	zł 5 127,12 / zł 6 306,36	zł 5 127,12 / zł 6 306,36	zł 5 127,12 / zł 6 306,36	zł 5 127,12 / zł 6 306,36
Zam. nr. (z pętlą schładz.)	0332315500000	0332315510000	0332315520000	0332315540000
Cena netto / brutto*	zł 5 457,13 / zł 6 712,27	zł 5 457,13 / zł 6 712,27	zł 5 457,13 / zł 6 712,27	zł 5 457,13 / zł 6 712,27

Kafle – barwy mogą się różnić. Harys jest zjawiskiem naturalnym.

* Materiały informacyjne, nie stanowią oferty w rozumieniu ustawy.

EMPOLI Z WYMIENNIKIEM / PĘTLA SCHŁADZAJĄCA

HIGHLIGHTS

Trójstopniowe spalanie
trójstopniowe spalanie oszczędzające paliwo

Oczyszczanie wymiennika
łatwe i bez brudzenia

Aut. regulator powietrza pierwotnego do spalania
przeciwdziała problemom po wyłączeniu dostawy prądu elektrycznego

KORZYŚCI DLA UŻYTKOWNIKA

- **Wężownica chłodząca**
- **Możliwość malowania**

POKRYWA PRZY WYKORZYSTANIU TYLNEGO WYPROWADZENIA
Kolor kafli brązowy
zielony
bordo
karmelowy
Zam. nr. 0332215006103
0332215016103
0332215026103
0332215046103
zł 48,17 / zł 59,25

MODEL	EMPOLI 1	EMPOLI 2	EMPOLI 3	EMPOLI 4
Kolor	czarny / brązowy	czarny / zielony	czarny / bordo	czarny / karmelowy
Sprawność	84 % A+	84 % A+	84 % A+	84 % A+
Moc (do grzejników)	3,7–12,5 kW (8,8 kW)	3,7–12,5 kW (8,8 kW)	3,7–12,5 kW (8,8 kW)	3,7–12,5 kW (8,8 kW)
Wymiary w / s / g	992 / 695 / 535–564 mm	992 / 695 / 535–564 mm	992 / 695 / 535–564 mm	992 / 695 / 535–564 mm
Zam. nr. (bez pętli schładz.)	0332215000000	0332215010000	0332215020000	0332215040000
Cena netto / brutto*	zł 4 945,62 / zł 6 083,11	zł 4 945,62 / zł 6 083,11	zł 4 945,62 / zł 6 083,11	zł 4 945,62 / zł 6 083,11
Zam. nr. (z pętlą schładz.)	0332215100000	0332215110000	0332215120000	0332215140000
Cena netto / brutto*	zł 5 278,63 / zł 6 492,71	zł 5 278,63 / zł 6 492,71	zł 5 278,63 / zł 6 492,71	zł 5 278,63 / zł 6 492,71

Kafle – barwy mogą się różnić. Harys jest zjawiskiem naturalnym.

* Materiały informacyjne, nie stanowią oferty w rozumieniu ustawy.

FARUM Z WYMIENNIKIEM

HIGHLIGHTS

Trójstopniowe spalanie
trójstopniowe spalanie oszczędzające paliwo

Oczyszczanie wymiennika
łatwe i bez brudzenia

Zewnętrzne doprowadzenie powietrza (CPV)
idealne dla domu niskoenergetycznego

Aut. regulator powietrza pierwotnego do spalania
przeciwdziała problemom po wyłączeniu dostawy prądu elektrycznego

KORZYŚCI DLA UŻYTKOWNIKA

- **Możliwość dodatkowej instalacji wężownicy schładzającej**
- **Demontowalny wymiennik**

MODEL	FARUM	PĘTLA CHŁODZĄCA
Kolor	czarny / Woodstone Prestige	
Sprawność	87 % A+	
Moc (do grzejników)	4,9–14,9 kW (11,1 kW)	
Wymiary w / s / g	1217 / 624 / 632 mm	
Zam. nr.	0433437000000	0432317006108
Cena netto / brutto*	zł 6 271,65 / zł 7 714,13	zł 417,49 / zł 513,52

Kamień naturalny – barwa i struktura mogą się różnić.

* Materiały informacyjne, nie stanowią oferty w rozumieniu ustawy.

1

2

GRAND MAX PLUS II/11 Z WYMIENNIKIEM

HIGHLIGHTS

Trójstopniowe spalanie
trójstopniowe spalanie oszczędzające paliwo

Zewnętrzne doprowadzenie powietrza (CPV)
idealne dla domu niskoenergetycznego

Aut. regulator powietrza pierwotnego do spalania
przeciwdziała problemom po wyłączeniu dostawy prądu elektrycznego

KORZYŚCI DLA UŻYTKOWNIKA

- **Możliwość dodatkowej instalacji wężownicy schładzającej**
- **Demontowalny wymiennik**

MODEL	GRAND MAX PLUS II/11 1	GRAND MAX PLUS II/11 2	PĘTLA CHŁODZĄCA
Kolor	czarny / ceramika beżowa	antracyt / szara ceramika	
Sprawność	84 % A+	84 % A+	
Moc (do grzejników)	3,5–15,2 kW (11,3 kW)	3,5–15,2 kW (11,3 kW)	
Wymiary w / s / g	1231 / 646 / 626 mm	1231 / 646 / 626 mm	
Zam. nr.	0433117000000	0433117010000	0431317006064
Cena netto / brutto*	zł 4 936,62 / zł 6 072,04	zł 4 936,62 / zł 6 072,04	zł 393,88 / zł 484,47

Płytki – kolor może się różnić.

* Materiały informacyjne, nie stanowią oferty w rozumieniu ustawy.

1

2

KALMAR II/11 Z WYMIENNIKIEM

HIGHLIGHTS

Trójstopniowe spalanie
trójstopniowe spalanie oszczędzające paliwo

Zewnętrzne doprowadzenie powietrza (CPV)
idealne dla domu niskoenergetycznego

Aut. regulator powietrza pierwotnego do spalania
przeciwdziała problemom po wyłączeniu dostawy prądu elektrycznego

KORZYŚCI DLA UŻYTKOWNIKA

- **Możliwość dodatkowej instalacji wężownicy schładzającej**
- **Demontowalny wymiennik**

MODEL	KALMAR II/11 1	KALMAR II/11 2	PĘTLA CHŁODZĄCA
Kolor	czarny / ceramika beżowa	antracyt / szara ceramika	
Sprawność	84 % A+	84 % A+	
Moc (do grzejników)	3,5–15,2 kW (11,3 kW)	3,5–15,2 kW (11,3 kW)	
Wymiary w / s / g	1228 / 686 / 626 mm	1228 / 686 / 626 mm	
Zam. nr.	0433217000000	0433217010000	0431317006064
Cena netto / brutto*	zł 4 936,62 / zł 6 072,04	zł 4 936,62 / zł 6 072,04	zł 393,88 / zł 484,47

Płytki – kolor może się różnić.

* Materiały informacyjne, nie stanowią oferty w rozumieniu ustawy.

1

2

MANTOVA AL II Z WYMIENNIKIEM

HIGHLIGHTS

Trójstopniowe spalanie
trójstopniowe spalanie oszczędzające paliwo

Zewnętrzne doprowadzenie powietrza (CPV)
idealne dla domu niskoenergetycznego

Oczyszczanie wymiennika
łatwe i bez brudzenia

MODEL	MANTOVA AL II 1	MANTOVA AL II 2
Kolor	czarny / ceramika beżowa	atracyt / drzwiczki srebrne
Sprawność	82 % A+	82 % A+
Moc (do grzejników)	3,3–10,5 kW (7,6 kW)	3,3–10,5 kW (7,6 kW)
Wymiary w / s / g	962 / 506 / 595 mm	962 / 506 / 595 mm
Zam. nr.	0433715150000	0433715100000
Cena netto / brutto*	zł 3 619,59 / zł 4 452,09	zł 3 619,59 / zł 4 452,09

Płytki – kolor może się różnić.

* Materiały informacyjne, nie stanowią oferty w rozumieniu ustawy.

NIVALA Z WYMIENNIKIEM

HIGHLIGHTS

Trójstopniowe spalanie
trójstopniowe spalanie oszczędzające paliwo

Oczyszczanie wymiennika
łatwe i bez brudzenia

Zewnętrzne doprowadzenie powietrza (CPV)
idealne dla domu niskoenergetycznego

Aut. regulator powietrza pierwotnego do spalania
przeciwdziała problemom po wyłączeniu dostawy prądu elektrycznego

KORZYŚCI DLA UŻYTKOWNIKA

- **Możliwość dodatkowej instalacji wężownicy schładzającej**
- **Demontowalny wymiennik**

MODEL	NIVALA 1	NIVALA 2	PĘTLA CHŁODZĄCA
Kolor	czarny / ceramika beżowa	antracyt / szara ceramika	
Sprawność	87 % A+	87 % A+	
Moc (do grzejników)	5–15,3 kW (11,1 kW)	5–15,3 kW (11,1 kW)	
Wymiary w / s / g	1231 / 621 / 629 mm	1231 / 621 / 629 mm	
Zam. nr.	0432337000000	0432337010000	0432317006108
Cena netto / brutto*	zł 5 842,64 / zł 7 186,45	zł 5 842,64 / zł 7 186,45	zł 417,49 / zł 513,52

Płytki – kolor może się różnić.

* Materiały informacyjne, nie stanowią oferty w rozumieniu ustawy.

1 2 3

SAVONA Z WYMIENNIKIEM

HIGHLIGHTS

Easy control
obsługa powietrza Easy control – komfortowa obsługa doprowadzenia powietrza jednym regulatorem

Trójstopniowe spalanie
trójstopniowe spalanie oszczędzające paliwo

Oczyszczanie wymiennika
łatwe i bez brudzenia

Zewnętrzne doprowadzenie powietrza (CPV)
idealne dla domu niskoenergetycznego

KORZYŚCI DLA UŻYTKOWNIKA

- **Zamykany centralny dopływ powietrza**
- **Możliwość dodatkowej instalacji wężownicy schładzającej**
- **3 punktowe zamknięcie**

MODEL	SAVONA 1	SAVONA 2	SAVONA 3	PĘTLA CHŁODZĄCA
Kolor	antracyt / czekoladowo brązowy	czarny / biały kafel	czarny / k. połysk stal nierdzewna	
Sprawność	81 % A+	81 % A+	81 % A+	
Moc (do grzejników)	3,3–10,2 kW (7,2 kW)	3,3–10,2 kW (7,2 kW)	3,3–10,2 kW (7,2 kW)	
Wymiary w / s / g	962 / 524 / 566 mm	962 / 524 / 566 mm	962 / 524 / 566 mm	
Zam. nr.	0434615400000	0434615500000	0434615510000	0434515006108
Cena netto / brutto*	zł 5 374,63 / zł 6 610,80	zł 5 374,63 / zł 6 610,80	zł 5 374,63 / zł 6 610,80	zł 410,88 / zł 505,38

Kafle – barwy mogą się różnić. Harys jest zjawiskiem naturalnym.

* Materiały informacyjne, nie stanowią oferty w rozumieniu ustawy.

1

4

2

3

TREVISO II Z WYMIENNIKIEM

HIGHLIGHTS

Trójstopniowe spalanie
trójstopniowe spalanie oszczędzające paliwo

Demontowalny wymiennik
możliwość demontażu wymiennika i zaślepienia instalacji

KORZYŚCI DLA UŻYTKOWNIKA

- **Możliwość dodatkowej instalacji wężownicy schładzającej**
- **Możliwość malowania**

PĘTLA CHŁODZĄCA
Zam. nr. 0332015005029
Cena* zł 357,04 / zł 439,16

MODEL	TREVISO II 1	TREVISO II 2	TREVISO II 3	TREVISO II 4
Kolor	czarny / zielone kafle	czarny / brązowe kafle	czarny / miodowe kafle	czarny / kość słoniowa
Sprawność	82 % A	82 % A	82 % A	82 % A
Moc (do grzejników)	2,7–8,2 kW (5 kW)	2,7–8,2 kW (5 kW)	2,7–8,2 kW (5 kW)	2,7–8,2 kW (5 kW)
Wymiary w / s / g	1100 / 746 / 483 mm	1100 / 746 / 483 mm	1100 / 746 / 483 mm	1100 / 746 / 483 mm
Zam. nr.	0433910000000	0433910010000	0433910020000	0433910030000
Cena netto / brutto*	zł 4 962,12 / zł 6 103,41	zł 4 962,12 / zł 6 103,41	zł 4 962,12 / zł 6 103,41	zł 4 962,12 / zł 6 103,41

Kafle – barwy mogą się różnić. Harys jest zjawiskiem naturalnym.

* Materiały informacyjne, nie stanowią oferty w rozumieniu ustawy.

2 4 1 3

TREVISO II Z WYMIENNIKIEM, KAFLOWY COKÓŁ

HIGHLIGHTS

Trójstopniowe spalanie
trójstopniowe spalanie oszczędzające paliwo

Demontowalny wymiennik
możliwość demontażu wymiennika i zaślepienia instalacji

KORZYŚCI DLA UŻYTKOWNIKA

- **Możliwość dodatkowej instalacji wężownicy schładzającej**

PĘTLA CHŁODZĄCA
Zam. nr. 0332015005029
Cena* zł 357,04 / zł 439,16

MODEL	TREVISO II 1	TREVISO II 2	TREVISO II 3	TREVISO II 4
Kolor	czarny / zielone kafle	czarny / brązowe kafle	czarny / miodowe kafle	czarny / kość słoniowa
Sprawność	82 % A	82 % A	82 % A	82 % A
Moc (do grzejników)	2,7–8,2 kW (5 kW)	2,7–8,2 kW (5 kW)	2,7–8,2 kW (5 kW)	2,7–8,2 kW (5 kW)
Wymiary w / s / g	1100 / 746 / 483 mm	1100 / 746 / 483 mm	1100 / 746 / 483 mm	1100 / 746 / 483 mm
Zam. nr.	0433930000000	0433930010000	0433930020000	0433930030000
Cena netto / brutto*	zł 5 767,64 / zł 7 094,20	zł 5 767,64 / zł 7 094,20	zł 5 767,64 / zł 7 094,20	zł 5 767,64 / zł 7 094,20

Kafle – barwy mogą się różnić. Harys jest zjawiskiem naturalnym.

* Materiały informacyjne, nie stanowią oferty w rozumieniu ustawy.

VISBY Z WYMIENNIKIEM

HIGHLIGHTS

Easy control
obsługa powietrza Easy control – komfortowa obsługa doprowadzenia powietrza jednym regulatorem

Trójstopniowe spalanie
trójstopniowe spalanie oszczędzające paliwo

Oczyszczanie wymiennika
łatwe i bez brudzenia

Zewnętrzne doprowadzenie powietrza (CPV)
idealne dla domu niskoenergetycznego

KORZYŚCI DLA UŻYTKOWNIKA

- **Możliwość dodatkowej instalacji wężownicy schładzającej**
- **Zamykany centralny dopływ powietrza**
- **3 punktowe zamknięcie**

MODEL	VISBY	PĘTLA CHŁODZĄCA
Kolor	czarny / Woodstone Prestige	
Sprawność	81 % A+	
Moc (do grzejników)	3,3–10,2 kW (7,2 kW)	
Wymiary w / s / g	1012 / 483 / 566 mm	
Zam. nr.	0434515500000	0434515006108
Cena netto / brutto*	zł 5 136,12 / zł 6 317,43	zł 410,88 / zł 505,38

Kamień naturalny – barwa i struktura mogą się różnić.

* Materiały informacyjne, nie stanowią oferty w rozumieniu ustawy.

PRZEWODY KOMINOWE DO PIECÓW – GRUBOŚĆ BLACHY 1,5 MM

RURA	Ø 120 mm	Ø 120 mm	Ø 120 mm		Ø 160 mm	Ø 180 mm
Długość	250 mm	500 mm	1000 mm		250 mm	250 mm
Zam. nr. – antracyt	1101122520000	1101125020000	1101129920000		–	–
Zam. nr. – czarny	–	–	–		1101162510000	1101182510000
Cena netto / brutto*	zł 32,73 / zł 40,26	zł 52,99 / zł 65,18	zł 81,82 / zł 100,64		zł 39,74 / zł 48,88	zł 42,86 / zł 52,72

RURA	Ø 130 mm	Ø 130 mm	Ø 130 mm	Ø 150 mm	Ø 150 mm	Ø 150 mm
Długość	250 mm	500 mm	1000 mm	250 mm	500 mm	1000 mm
Zam. nr. – antracyt	1101132520000	1101135020000	1101139920000	1101152520000	1101155020000	1101159920000
Zam. nr. – czarny	1101132510000	1101135010000	1101139910000	1101152510000	1101155010000	1101159910000
Cena netto / brutto*	zł 35,07 / zł 43,13	zł 54,55 / zł 67,09	zł 86,50 / zł 106,39	zł 38,18 / zł 46,96	zł 62,34 / zł 76,68	zł 95,07 / zł 116,93

RURA Z SZYBREM	Ø 130 mm	Ø 130 mm	Ø 130 mm	Ø 150 mm	Ø 150 mm	Ø 150 mm
Długość	250 mm	500 mm	1000 mm	250 mm	500 mm	1000 mm
Zam. nr. – antracyt	1101132620000	1101135120000	1101139820000	1101152620000	1101155120000	1101159820000
Zam. nr. – czarny	1101132610000	1101135110000	1101139810000	1101152610000	1101155110000	1101159810000
Cena netto / brutto*	zł 68,57 / zł 84,34	zł 88,83 / zł 109,26	zł 118,44 / zł 145,69	zł 76,37 / zł 93,93	zł 95,85 / zł 117,89	zł 129,35 / zł 159,11

RURA Z WYCZYSTKĄ	Ø 130 mm	Ø 130 mm	Ø 150 mm	Ø 150 mm
Długość	500 mm	1000 mm	500 mm	1000 mm
Zam. nr. – antracyt	1101135220000	1101139720000	1101155220000	1101159720000
Zam. nr. – czarny	1101135210000	1101139710000	1101155210000	1101159710000
Cena netto / brutto*	zł 68,57 / zł 84,34	zł 100,52 / zł 123,64	zł 77,14 / zł 94,89	zł 109,87 / zł 135,14

KOLANA, PIERŚCIENIE DO PIECÓW KOMINKOWYCH – GRUBOŚĆ BLACHY 1,5 MM

KOLANO SEGMENTOWE	Ø 120 mm	Ø 130 mm	Ø 150 mm	Ø 160 mm	Ø 180 mm
Zam. nr. – antracyt	1103129010000	1103139020000	1103159020000	–	–
Zam. nr. – czarny	–	1103139010000	1103159010000	1103169010000	1103189010000
Cena netto / brutto*	zł 63,90 / zł 78,59	zł 67,79 / zł 83,39	zł 73,25 / zł 90,10	zł 76,37 / zł 93,93	zł 84,94 / zł 104,47

PIERŚCIENIE	Ø 120 mm	Ø 130 mm	Ø 150 mm	Ø 160 mm	Ø 180 mm
Zam. nr. – antracyt	1105120120000	1105130120000	1105150120000	–	–
Zam. nr. – czarny	–	1105130110000	1105150110000	1105160110000	1105180110000
Cena netto / brutto*	zł 33,51 / zł 41,21	zł 28,83 / zł 35,46	zł 31,17 / zł 38,34	zł 34,29 / zł 42,17	zł 39,74 / zł 48,88

KOL. SEGM. Z OTW. DO CZYSZ.	Ø 130 mm	Ø 150 mm
Zam. nr. – antracyt	1103139120000	1103159120000
Zam. nr. – czarny	1103139110000	1103159110000
Cena netto / brutto*	zł 88,83 / zł 109,26	zł 92,73 / zł 114,06

KOL. SEGM. 45°	Ø 130 mm	Ø 150 mm
Zam. nr. – antracyt	1103134520000	1103154520000
Zam. nr. – czarny	1103134510000	1103154510000
Cena netto / brutto*	zł 67,79 / zł 83,39	zł 73,25 / zł 90,10

NASTAWNE KOLANA

Zam. nr.	Ø 150 mm	Ø 160 mm	Ø 180 mm	Cena netto / brutto*
Kolano nastawne z wyczystką 180/0–180° UNI 5 segm. (1,5)			1101191800000	zł 173,77 / zł 213,74
Kolano nastawne 180/0–90° (1,5)			1101191810000	zł 123,90 / zł 152,40
Kolano nastawne 180/0–45° (1,5)			1101191820000	zł 105,98 / zł 130,35
Kolano nastawne z wyczystką 160/0–180° UNI 5 segm. (1,5)		1101191600000		zł 165,20 / zł 203,19
Kolano nastawne 160/0–90° (1,5)		1101191610000		zł 119,22 / zł 146,65
Kolano nastawne 160/0–45° (1,5)		1101191620000		zł 103,64 / zł 127,48
Kolano nastawne z wyczystką 150/0–180° UNI 5 segm. (1,5)	1101191500000			zł 162,86 / zł 200,32
Kolano nastawne 150/0–90° (1,5)	1101191510000			zł 115,33 / zł 141,85
Kolano nastawne 150/0–45° (1,5)	1101191520000			zł 98,96 / zł 121,73

* Materiały informacyjne, nie stanowią oferty w rozumieniu ustawy.

WYMIENNIKI	AMADORA	ANDRUS FARUM	NIVALA	NOVARA	ARKTIC 12
Zam. nr.	0671015005010	0432317006101	0432317001105	0618018073200	0470615116010
Cena netto / brutto*	zł 1 401,72 / zł 1 724,11	zł 2 098,80 / zł 2 581,52	zł 2 098,80 / zł 2 581,52	zł 3 066,97 / zł 3 772,37	zł 1 468,78 / zł 1 806,60

WYMIENNIKI	GRAND MAX PLUS 11 KALMAR 11	GRAND MAX ADRIA MAX GRAND MAX LUX	TREVISO	VESTRE MARMA ADRIA II
Zam. nr.	0431317006000	0464027107000	0332015006100	0426837117000
Cena netto / brutto*	zł 1 912,72 / zł 2 352,65	zł 1 082,46 / zł 1 331,42	zł 1 449,89 / zł 1 783,36	zł 935,11 / zł 1 150,18

ZAŚLEPKI	ANDRUS FARUM	NIVALA	ARKTIC 12	GRAND MAX PLUS 11 KALMAR 11 (w tym cegły)	GRAND MAX ADRIA MAX GRAND MAX LUX
Zam. nr.	0432317005700	0432317006700	0470615106010	0431317015700	0464017116004
Cena netto / brutto*	zł 628,13 / zł 772,60	zł 628,13 / zł 772,60	zł 386,32 / zł 475,18	zł 682,91 / zł 839,98	zł 386,32 / zł 475,18

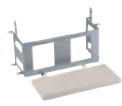

ZAŚLEPKI	TREVISO	TREVISO II	VESTRE MARMA ADRIA II
Zam. nr.	0332015105000	0433900005000	0426817106011
Cena netto / brutto*	zł 183,24 / zł 225,39	zł 219,14 / zł 269,54	zł 239,92 / zł 295,10

PĘTLE CHŁODZĄCE	ANDRUS FARUM NIVALA	GRAND MAX PLUS KALMAR	ADRIA II MARMA VESTRE BERGAMO	TREVISO TREVISO II	ALYTUS AVESTA SAVONA VISBY
Zam. nr.	0432317006108	0431317006064	0436819005019	0332015005029	0434515006108
Cena netto / brutto*	zł 417,49 / zł 513,52	zł 393,88 / zł 484,47	zł 357,04 / zł 439,16	zł 357,04 / zł 439,16	zł 410,88 / zł 505,38

* Materiały informacyjne, nie stanowią oferty w rozumieniu ustawy.

GUTE ZEIT

„Technika? Tak, tak, tak! Fascynowała mnie już jako dziecko. Jeżeli mogę coś ulepszyć, drobiazgowo zabieram się za to. Tylko o jednej rzeczy nie wiem, co mógłbym na niej ulepszyć: mój piec na pellet od firmy HAAS+SOHN. Zobaczyłem, zakochałem się, kupiłem."

PIECE PELETOWE

Nowa generacja ogrzewania

Piec na pellet z funkcją WLAN zapewnia maksymalną swobodę dzięki zdalnemu sterowaniu z dostępem na całym świecie – absolutnie niezależnym od miejsca. A oprócz komfortu pieca na pellet zapewnia też romantyczny widok płomieni niemal jak piec kominkowy – tylko u HAAS+SOHN.

- łatwa obsługa
- najwyższy komfort obsługi
- w pełni automatyczna regulacja temperatury
- ogrzewanie efektywne energetycznie
- niemal bezgłośna praca
- nadaje się dla alergików
- proste czyszczenie

PRODUCT HIGHLIGHTS
PIECE PELETOWE

Piec na pellet z modułem WLAN Nowa generacja ogrzewania

Dla większej mobilności i swobody. W ten sposób masz w domu zawsze ciepło – bez względu na to, gdzie się akurat znajdujesz. Wyposażysz swój piec na pellet w wielofunkcyjny moduł WLAN od HAAS+SOHN i korzystasz z 2 rodzajów zdalnego sterowania. Bądź obsługujesz swój piec na pellet za pośrednictwem smartfonu z pomocą funkcji „Local", tj. w domu i jego okolicy, lub „Global", tj. skądkolwiek na całym świecie. Moduł nie potrzebuje żadnego dodatkowego połączenia sieciowego.

Po prostu podłączyć do pieca kominkowego i gotowe! Tak w prosty sposób i wygodnie HAAS+SOHN dba o Twoje

GUTE ZEIT

aplikacje HAAS+SOHN Kompletna obsługa w intel. telefonie

Wystarczy bezpłatnie pobrać aplikację i można zaczynać! Kompletna obsługa Twojego pieca na pellet jest możliwa wygodnie i łatwo z aplikacją HAAS+SOHN.

- Proste nastawienie programu tygodniowego przez inteligentny telefon
- Z aplikacją może do 5 członków rodziny połączyć się z jednym lub więcej piecem na pellet i jednocześnie obsługiwać do 5 pieców na pellet
- Push-komunikaty – za pośrednictwem aplikacji piec na pellet komunikuje z Tobą, nawet kiedy nie jest aktywny. Informuje Cię o czyszczeniu i usterkach.
- Zabezpieczenie transmisji danych przez SSL oferuje wszystko dla bezpiecznej komunikacji

Available on the App Store™ GET IT ON Google play™

Duże przeszklenie

Widok płomienia jest niemal taki sam jak przy klasycznym paliwie. Przyjemny nastój w pomieszczeniu.

Przyjazny dla alergików dzięki wymiennikowi

Delektowanie się naturalnym promieniowaniem i cyrkulacją ciepła zupełnie bez wentylatora pokojowego. Zapobiega to wznoszeniu kurzu i innych cząstek, jakość powietrza zostaje zachowana, są chronione oczy i drogi oddechowe.

Prosta obsługa

Komfortowa i łatwa obsługa tylko czterema przyciskami. Wyświetlacz z przejrzystym menu.

Całkowicie automatyczna regulacja temperatury

Elastyczny programator temperatury pomieszczeń w różnych przedziałach czasowych zapewnia płynną pracę pieca czym chronimy środowisko naturalne. Ograniczenie częstotliwości czyszczenia pieca.

1

2

HSP 1.17 II

HIGHLIGHTS

WLAN
opcjonalna funkcja Wlan Local

Całkowicie automatyczna regulacja temperatury
optymalna temperatura pomieszczenia na każde żądanie

Ekstremalnie cichy
niemal niesłyszalna

Duże przeszklenie

KORZYŚCI DLA UŻYTKOWNIKA

- **Zewnętrzne doprowadzenie powietrza (CPV)**
- **Łatwa obsługa**
- **ECO-Mode**
- **Funkcje bezpieczeństwa**

MODEL	HSP 1.17 II 1	WLAN MODUL 2
Kolor	szary / czarny	
Sprawność	97 % A+	
Moc	2,5–8,2 kW	
Wymiary w / s / g	963 / 522 / 524 mm	
Zam. nr.	0571207510000	0532007100000
Cena netto / brutto*	zł 6 684,16 / zł 8 221,52	zł 635,86 / zł 782,11

* Materiały informacyjne, nie stanowią oferty w rozumieniu ustawy.

1

2

HSP 6 TOLEDO III 32

HIGHLIGHTS

WLAN
opcjonalna funkcja Wlan Local & Global

Całkowicie automatyczna regulacja temperatury
optymalna temperatura pomieszczenia na każde żądanie

Ekstremalnie cichy
niemal niesłyszalna

Duże przeszklenie

KORZYŚCI DLA UŻYTKOWNIKA

- **Zewnętrzne doprowadzenie powietrza (CPV)**
- **Detekcja jakości paliwa**
- **Łatwa obsługa**
- **Program tygodniowy**
- **ECO-Mode**
- **Funkcje bezpieczeństwa**

MODEL	HSP 6 TOLEDO III 32 1	WLAN MODUL 2
Kolor	antracyt / szary	
Sprawność	90 % A+	
Moc	2,4–8,3 kW	
Wymiary w / s / g	1172 / 545 / 510 mm	
Zam. nr.	0543408600000	0532007100000
Cena netto / brutto*	zł 7 455,18 / zł 9 169,87	zł 635,86 / zł 782,11

* Materiały informacyjne, nie stanowią oferty w rozumieniu ustawy.

1

2

HSP 6 TOLEDO III 32-C

HIGHLIGHTS

WLAN
opcjonalna funkcja Wlan Local & Global

Całkowicie automatyczna regulacja temperatury
optymalna temperatura pomieszczenia na każde żądanie

Ekstremalnie cichy
niemal niesłyszalna

Duże przeszklenie

KORZYŚCI DLA UŻYTKOWNIKA

- **Zewnętrzne doprowadzenie powietrza (CPV)**
- **Detekcja jakości paliwa**
- **Łatwa obsługa**
- **Program tygodniowy**
- **ECO-Mode**
- **Funkcje bezpieczeństwa**

MODEL	HSP 6 TOLEDO III 32-C 1	WLAN MODUL 2
Kolor	antracyt / ahorn	
Sprawność	90 % A+	
Moc	2,4–8,3 kW	
Wymiary w / s / g	1172 / 545 / 510 mm	
Zam. nr.	0543408620000	0532007100000
Cena netto / brutto*	zł 8 305,70 / zł 10 216,01	zł 635,86 / zł 782,11

* Materiały informacyjne, nie stanowią oferty w rozumieniu ustawy.

PRODUCT HIGHLIGHTS
PIECE PELETOWE Z WYMIENNIKIEM

Inteligentne ogrzewanie z firmą HAAS+SOHN

Używaj Twojego pieca na pellet do centralnego ogrzewania i chroń środowisko. Piece na pellet łączą przytulną ciepłą atmosferę pieca na pellet z efektywnością centralnego ogrzewania. W inteligentny sposób wykorzystują całkowitą energię, optymalizują sprawność systemu centralnego ogrzewania i w ten sposób zapobiegają stratom w wyniku promieniowania. Możesz tak wygodnie cieszyć się grzejącym ogniem w piecu na pellet, ogrzewać ekologicznie, i do tego z czystym sumieniem oszczędzać koszty ogrzewania!

- samowystarczalne, oszczędne energ. ogrzewanie
- bezpośrednie ogrzewanie pomieszczenia
- pośrednie ogrzewanie pozostałych pomieszczeń
- perfekcyjne alternatywne ogrzewanie w okresie przejściowym
- optymalna efektywność i komfort obsługi z obsługą WLAN

Wymiennik

Część ciepła wykorzystana jest bezpośrednio do ogrzewania pomieszczenia, w którym ustawiono piec. Reszta przechowywana jest w zbiorniku buforowym, który podgrzewany może być również z innych źródeł – jak np. panele solarne i kotły. Według zapotrzebowania ciepło ze zbiornika buforowego przekazywane jest do systemu CO (grzejników) lub zostanie przeznaczone na ogrzewanie CWU.

Ostrzeżenie: Eksploatacja pieca z wymiennikiem niepodłączonym do instalacji grzewczej jest zabroniona. Podłączenie do instalacji grzewczej powinna wykonać firma wyspecjalizowana.

Oczyszczanie wymiennika

Patentowana technologia czyszczenia wymiennika. Unikalny system komfortowego czyszczenia wymiennika typu N, chroniony przez Urząd Ochrony Własności Przemysłowej Republiki Czeskiej, jako wzór użytkowy.

Moduł hydrauliczny

Dodatkowy moduł można wbudować do pieca tak, że nie zajmie żadnego miejsca.
Składa się z:

- pompy obiegowej,
- zaworu bezpieczeństwa,
- zaworu trójdrożnego,
- zaworu odpowietrzającego,

zabezpiecza mały obwód grzewczy pieca.

Możliwość wyboru podłączenia z tyłu lub od spodu (do podłogi).

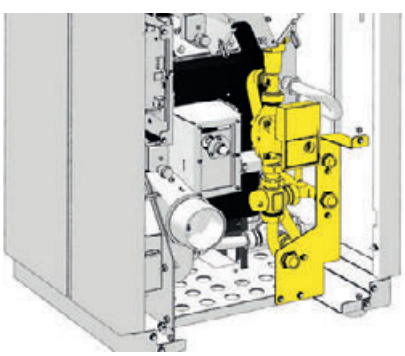

1

2

3

HSP 6 Z WYMIENNIKIEM

HIGHLIGHTS

WLAN
opcjonalna funkcja Wlan Local & Global

Całkowicie automatyczna regulacja temperatury
optymalna temperatura pomieszczenia na każde żądanie

Ekstremalnie cichy
niemal niesłyszalna

Duże przeszklenie

KORZYŚCI DLA UŻYTKOWNIKA

- **Detekcja jakości paliwa pelet**
- **Funkcje bezpieczeństwa**

MODEL	HSP 6 1	WLAN MODUL 2	MODUŁ HYDRAULICZNY 3
Kolor	antracyt / czarny		
Sprawność	94 % A++		
Moc (do grzejników)	10 kW (7,9 kW)		
Wymiary w / s / g	1200 / 551 / 506 mm		
Zam. nr.	0553808500000	0532007100000	0553808214000
Cena netto / brutto*	zł 9 735,24 / zł 11 974,34	zł 635,86 / zł 782,11	zł 1 870,22 / zł 2 300,37

* Materiały informacyjne, nie stanowią oferty w rozumieniu ustawy.

GUTE ZEIT

„Moje życie jest podróżą poznawczą! Wciąż nowe pomysły, nowi ludzie, nowe tematy. To mnie utrzymuje w formie. Ale lubię też stare rzeczy, takie jak ogień w piecu. A kiedy ten ogień jest tak nowy i wyjątkowy, jak w moim składanym zestawie kominkowym HAAS+SOHN, tym lepiej!"

OBUDOWY KOMINKÓW

Indywidualnie stworzony dom

Kolorystyka naszych składanych zestawów kominkowych może być rozwiązana indywidualnie tak, aby odpowiednio współgrała z pomieszczeniem mieszkalnym. Beton akumulacyjny umożliwia długotrwałe wyzwalanie akumulowanego ciepła. Dla bezpiecznej instalacji na palnej lub wrażliwej ścianie można dodatkowo kupić ochronę przeciwpożarową. Z łatwym montażem da sobie radę każdy w ciągu chwili!

- długotrwałe wyzwalanie ciepła dzięki betonowi akumulacyjnemu
- przyjemne promieniowanie ciepła przez duże powierzchnie
- możliwość indywidualnej kolorystyki
- dodatkowa możliwość nabycia ochrony przeciwpożarowej
- łatwe czyszczenie

INSTRUKCJA BUDOWY SKŁADANEGO ZESTAWU KOMINKOWEGO

- Łatwa budowa dozwolona dla każdego bez wiedzy fachowej.
- Załączona instrukcja montażowa szczegółowo opisuje wszystko krok za krokiem.
- Dostawa zawiera potrzebny materiał (w przypadku ASCIM również akryl).
- Nie są potrzebne żadne specjalne narzędzia, będziesz używać tylko standardowych narzędzi.
- Możliwość indywidualnego rozwiązania kolorystyki.
- Beton akumulacyjny można pomalować farbą według własnego życzenia (farba nie wchodzi w zakres dostawy, należy używać tylko farb na bazie mineralnej).

Sposób pakowania

To jest takie proste:

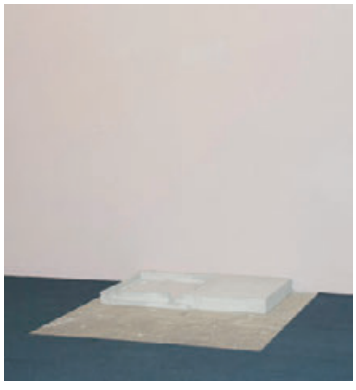

Wybrać miejsce i zakreślić położenie

Zamontować osłonę przeciwpożarową (zamówienie dodatkowe)

Ustawić i wypoziomować wkład kominkowy

Poszczególne elementy składać kolejno według instrukcji z użyciem kleju akrylowego

Pomalować według własnego upodobania

ADONIS II, WKŁAD JONAVA IV

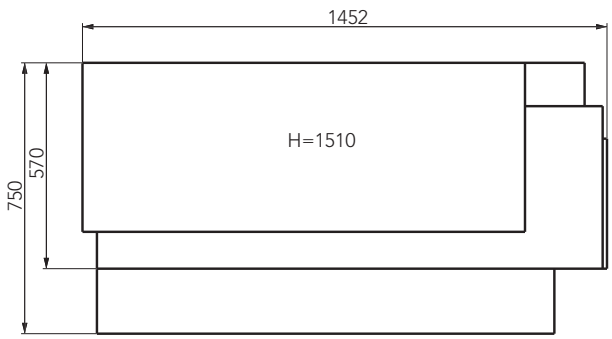

HIGHLIGHTS

Zewnętrzne doprowadzenie powietrza (CPV)
idealne dla domu niskoenergetycznego

KORZYŚCI DLA UŻYTKOWNIKA

- **Akumulowanie ciepła**
- **Możliwość malowania**
- **Technologia emaliowania**

MODEL	ADONIS II
Sprawność	82 % A+
Moc	2,9–9,2 kW
Wymiary w / s / g	1510 / 1452 / 750 mm
Zam. nr.	0601800620000
Cena netto / brutto*	zł 7 501,68 / zł 9 227,07

ZABEZPIECZENIE PRZECIWPOŻAROWE

Zam. nr. 0648000500000

zł 936,05 / zł 1 151,34

Możliwość dodatkowego zamówienia osłony przeciwpożarowej koniecznej w przypadku instalacji w pobliżu palnych albo statycznie delikatnych ścian.

BOX NA DREWNO

Zam. nr. 0658000500000

zł 834,99 / zł 1 027,03

Możliwość opcjonalnego uzupełniania pojemnika na drewno.

Zalecane zakończenie przewodu spalin: min. 1210 mm, średnica przewodu spalin 180 mm.

Dostawa na dwóch paletach (9 elementów + wkład kominkowy).

Fotografia ilustracyjna – obudowa z lekkiego betonu dostarczana bez wymalowań.
Zasobnik na drewno na dodatkowe zamówienie.

* Materiały informacyjne, nie stanowią oferty w rozumieniu ustawy.

ARLBERG, WKŁAD JONAVA IV

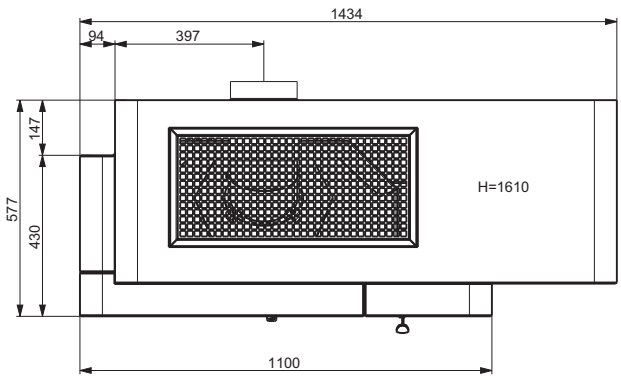

HIGHLIGHTS

Zewnętrzne doprowadzenie powietrza (CPV)
idealne dla domu niskoenergetycznego

KORZYŚCI DLA UŻYTKOWNIKA

- **Akumulowanie ciepła**
- **Możliwość malowania**
- **Technologia emaliowania**

MODEL	ARLBERG
Sprawność	82 % A+
Moc	2,9–9,2 kW
Wymiary w / s / g	1610 / 1434 / 582 mm
Zam. nr.	0601800850000
Cena netto / brutto*	zł 7 948,69 / zł 9 776,89

ZABEZPIECZENIE PRZECIWPOŻAROWE
Zam. nr. 0648000500000
zł 936,05 / zł 1 151,34

Możliwość dodatkowego zamówienia osłony przeciwpożarowej koniecznej w przypadku instalacji w pobliżu palnych albo statycznie delikatnych ścian.

KRATKA WENTYLACYJNA PRZY UŻYCIU GÓRNEGO WYLOTU
Zam. nr. 0655800800000
zł 220,08 / zł 270,70

Możliwość dodatkowego uzupełnienia kratki wentylacyjnej.

Zalecane zakończenie przewodu spalin: min. 1310 mm, średnica przewodu spalin 180 mm.

Dostawa na dwóch paletach (9 elementów + wkład kominkowy).

Fotografia ilustracyjna – obudowa z lekkiego betonu dostarczana bez wymalowań.

* Materiały informacyjne, nie stanowią oferty w rozumieniu ustawy.

ASCIM II, WKŁAD MALVIK IV

HIGHLIGHTS

Zewnętrzne doprowadzenie powietrza (CPV)
idealne dla domu niskoenergetycznego

KORZYŚCI DLA UŻYTKOWNIKA

- **Akumulowanie ciepła**
- **Możliwość malowania**

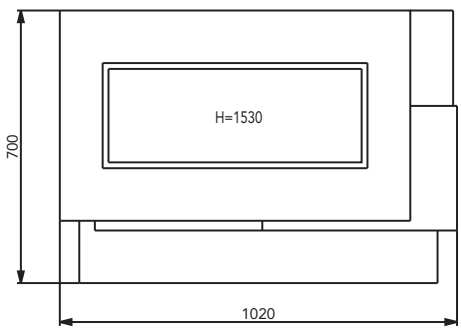

MODEL	ASCIM II
Sprawność	80 % A+
Moc	2,4–7,5 kW
Wymiary w / s / g	1530 / 1020 / 700 mm
Zam. nr.	0601851120000
Cena netto / brutto*	zł 6 513,16 / zł 8 011,18

ZABEZPIECZENIE PRZECIWPOŻAROWE

Zam. nr. 0641851000000
zł 568,62 / zł 699,40

Możliwość dodatkowego zamówienia osłony przeciwpożarowej koniecznej w przypadku instalacji w pobliżu palnych albo statycznie delikatnych ścian.

Zalecane zakończenie przewodu spalin: min. 1230 mm, średnica przewodu spalin 160 mm.

Dostawa na dwóch paletach (8 elementów + wkład kominkowy).

Fotografia ilustracyjna – obudowa z lekkiego betonu dostarczana bez wymalowań.

* Materiały informacyjne, nie stanowią oferty w rozumieniu ustawy.

1

2

GENF II, WKŁAD JONAVA IV

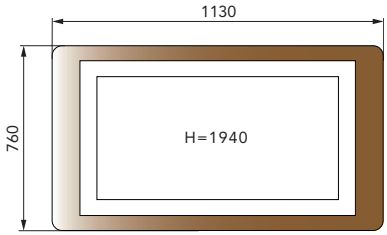

HIGHLIGHTS

Zewnętrzne doprowadzenie powietrza (CPV)
idealne dla domu niskoenergetycznego

KORZYŚCI DLA UŻYTKOWNIKA

- **Akumulowanie ciepła**
- **Możliwość malowania**
- **Technologia emaliowania**

MODEL	GENF II 1	GENF II 2
Kolor	Genf Rainbow	Genf Ruivona
Sprawność	82 % A+	82 % A+
Moc	2,9–9,2 kW	2,9–9,2 kW
Wymiary w / s / g	1940 / 1130 / 760 mm	1940 / 1130 / 760 mm
Zam. nr.	0601801430000	0601801440000
Cena netto / brutto*	zł 6 838,67 / zł 8 411,56	zł 6 838,67 / zł 8 411,56

ZABEZPIECZENIE PRZECIWPOŻAROWE

Zam. nr. 0641800400000
zł 673,47 / zł 828,36

Możliwość dodatkowego zamówienia osłony przeciwpożarowej koniecznej w przypadku instalacji w pobliżu palnych albo statycznie delikatnych ścian.

Zalecane zakończenie przewodu spalin: min. 1550 mm, średnica przewodu spalin 180 mm.

Dostawa na dwóch paletach (13 elementów + wkład kominkowy).

Obudowy dostarczane są w kolorze szarym, do samodzielnego pomalowania farbami emulsyjnymi.
Obudowa z lekkiego betonu ścian oraz gzymsu z masywnego drewna dębowego.

* Materiały informacyjne, nie stanowią oferty w rozumieniu ustawy.

PINUS II, WKŁAD PINUS AL

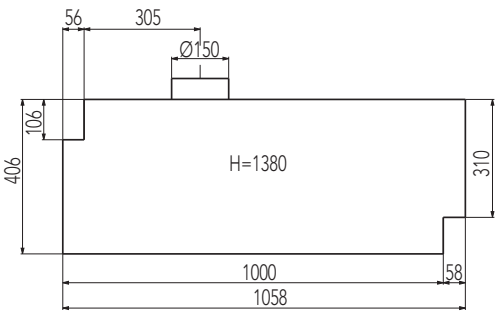

HIGHLIGHTS

Zewnętrzne doprowadzenie powietrza (CPV)
idealne dla domu niskoenergetycznego

Trójstopniowe spalanie
trójstopniowe spalanie oszczędzające paliwo

KORZYŚCI DLA UŻYTKOWNIKA

- **Akumulowanie ciepła**
- **Technologia emaliowania**
- **Możliwość malowania**
- **3 punktowe zamknięcie**

MODEL	PINUS II
Sprawność	81 % A*
Moc	3,1–8,8 kW
Wymiary w / s / g	1380 / 1058 / 406 mm
Zam. nr.	0601871010000
Cena netto / brutto*	zł 6 513,16 / zł 8 011,18

Zalecane zakończenie przewodu spalin: min. 1170 mm, średnica przewodu spalin 150 mm.

Dostawa na dwóch paletach (9 elementów + wkład kominkowy).

Fotografia ilustracyjna – obudowa z lekkiego betonu dostarczana bez wymalowań.

* Materiały informacyjne, nie stanowią oferty w rozumieniu ustawy.

PINUS II NAROŻNY, WKŁAD PINUS AL

HIGHLIGHTS

Zewnętrzne doprowadzenie powietrza (CPV)
idealne dla domu niskoenergetycznego

Trójstopniowe spalanie
trójstopniowe spalanie oszczędzające paliwo

KORZYŚCI DLA UŻYTKOWNIKA

- **Akumulowanie ciepła**
- **Wariant narożnikowy**
- **Możliwość malowania**
- **3 punktowe zamknięcie**

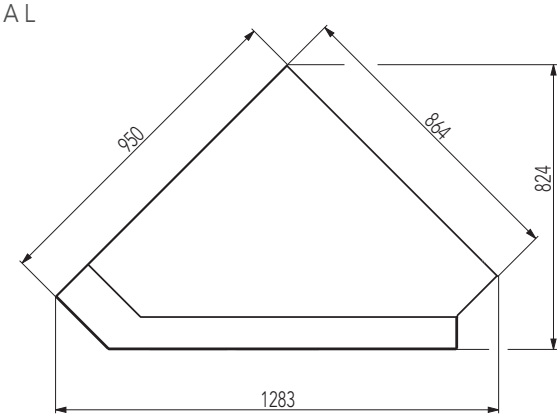

MODEL	PINUS II NAROŻNY
Sprawność	81 % A+
Moc	3,1–8,8 kW
Wymiary w / s / g	1440 / 1283 / 824 mm
Zam. nr.	0601871100000
Cena netto / brutto*	zł 6 513,16 / zł 8 011,18

ZESTAW DO WYPROWADZENIA GÓRNEGO

Zam. nr. 0655870100000

zł 466,61 / zł 573,93

Możliwość dodatkowego zamówienia zestawu do wyprowadzenia górnego.

Zalecane zakończenie przewodu spalin: min. 1170 mm, średnica przewodu spalin 150 mm.

Dostawa na dwóch paletach (9 elementów + wkład kominkowy).

Fotografia ilustracyjna – obudowa z lekkiego betonu dostarczana bez wymalowań.

* Materiały informacyjne, nie stanowią oferty w rozumieniu ustawy.

WKŁADY KOMINKOWE

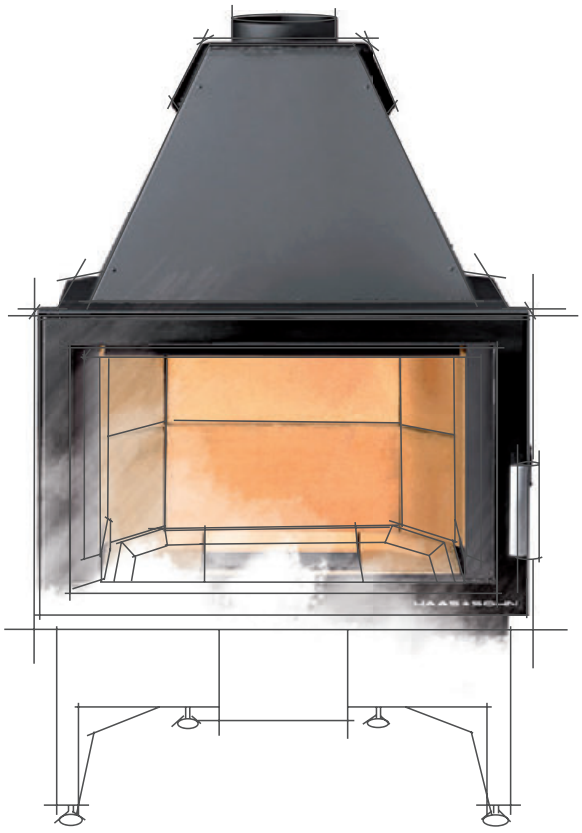

Indywidualnie stworzony dom

Wkłady kominkowe HAAS+SOHN są podstawą Twojego indywidualnego kominka. Dzięki wyborowi różnych wymiarów i kształtów nie ma granic dla Twojej wyobraźni. Samo wyprowadzenie przewodu dymnego można wykonać z tyłu lub na górze tak, aby odpowiadało Twoim potrzebom.

- długa żywotność dzięki wysokiej jakości wymurówki z szamotu
- najwyższa jakość i bezawaryjna eksploatacja
- najlepsza funkcjonalność dzięki zaawansowanej technice
- modele wyposażone w doprowadzenie powietrza z zewnątrz, dzięki czemu oszczędzasz koszty
- nastawne nóżki, które dostosują się do każdej podłogi
- łatwe i komfortowe czyszczenie dzięki zintegrowanemu popielnikowi
- duże oszklenie ze stałym opływem powietrza przy szybie dla zachowania przejrzystości szyby
- nowa, chłodzona powietrzem klamka

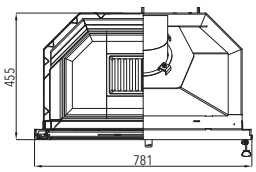

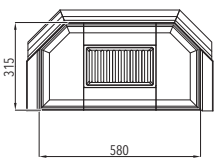

JONAVA IV

HIGHLIGHTS

Zewnętrzne doprowadzenie powietrza (CPV)
idealne dla domu niskoenergetycznego

KORZYŚCI DLA UŻYTKOWNIKA

· **Technologia emaliowania**

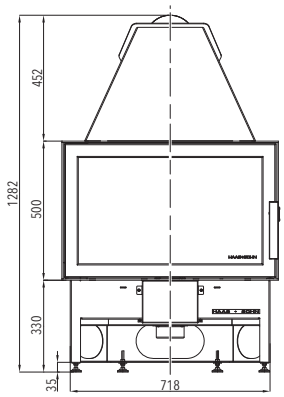

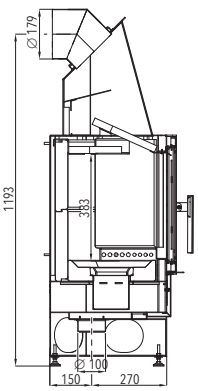

MODEL	JONAVA IV
Kolor	czarny, drzwiczki emaliowane
Sprawność	82 % A+
Moc	2,9–9,2 kW
Wymiary w / s / g	1282 / 781 / 420 mm
Zam. nr.	0618018500000
Cena netto / brutto*	zł 3 126,08 / zł 3 845,07

* Materiały informacyjne, nie stanowią oferty w rozumieniu ustawy.

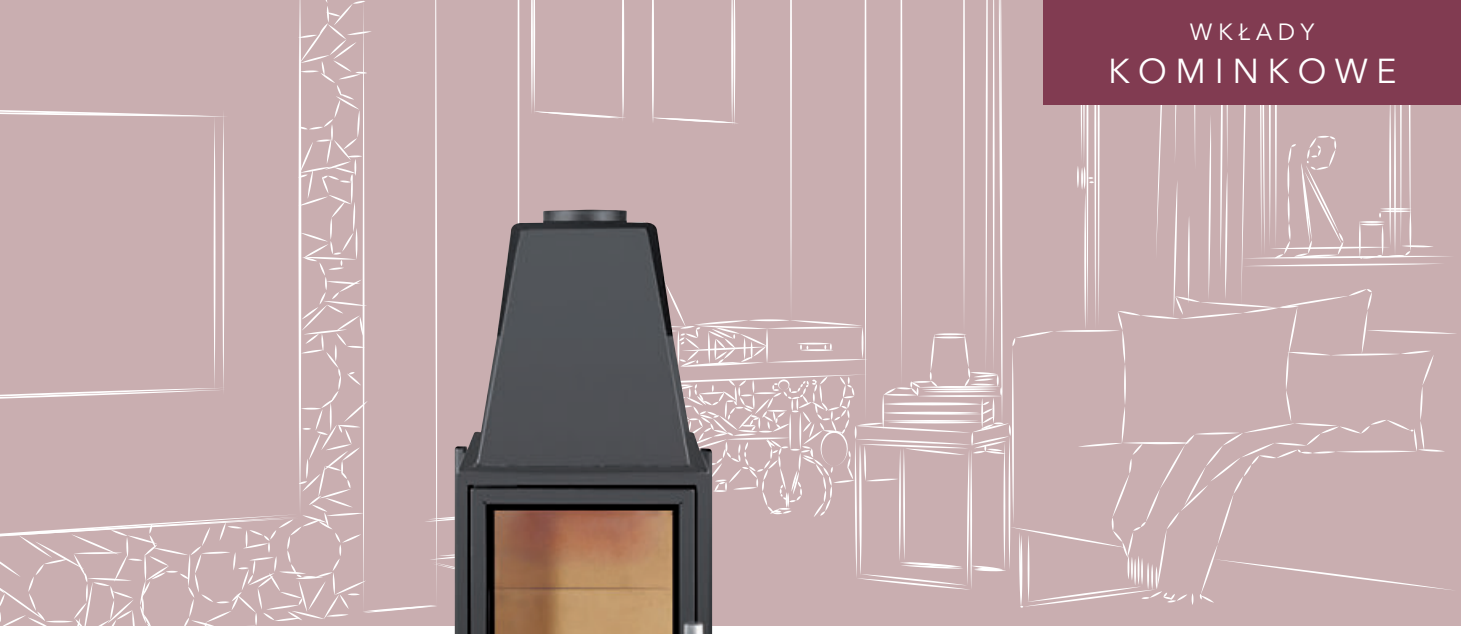

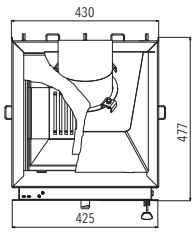

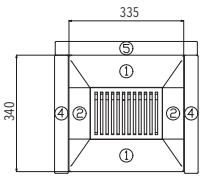

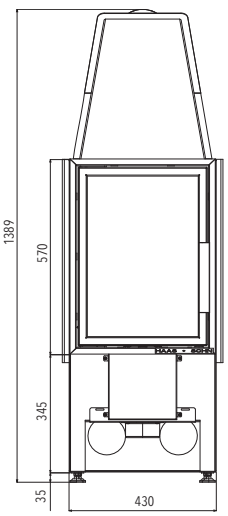

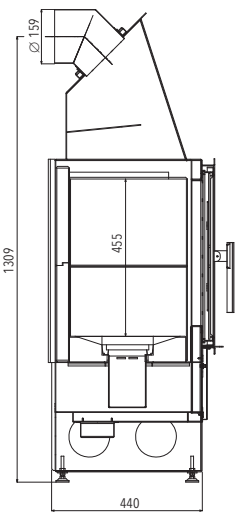

MALVIK IV

HIGHLIGHTS

Zewnętrzne doprowadzenie powietrza (CPV)
idealne dla domu niskoenergetycznego

MODEL	MALVIK IV
Kolor	czarny
Sprawność	80 % A+
Moc	2,4–7,5 kW
Wymiary w / s / g	1389 / 430 / 440 mm
Zam. nr.	0618516570000
Cena netto / brutto*	zł 2 796,07 / zł 3 439,16

* Materiały informacyjne, nie stanowią oferty w rozumieniu ustawy.

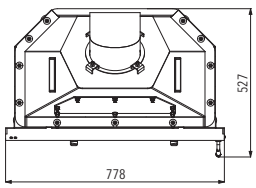

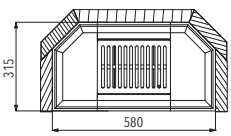

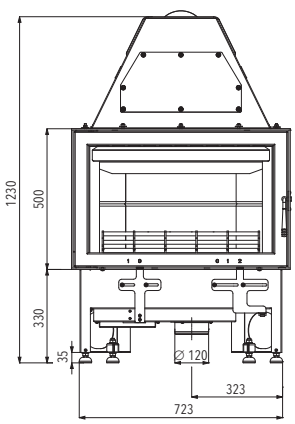

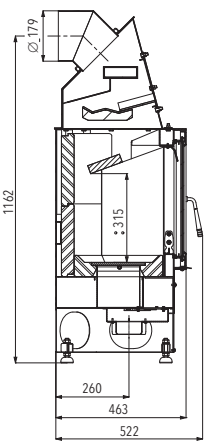

NOVARA

HIGHLIGHTS

Zewnętrzne doprowadzenie powietrza (CPV)
idealne dla domu niskoenergetycznego

Trójstopniowe spalanie
trójstopniowe spalanie oszczędzające paliwo

KORZYŚCI DLA UŻYTKOWNIKA

- **Szyba refleksyjna**
- **Podwójna szyba**
- **Demontowalny wymiennik**

MODEL	NOVARA
Kolor	antracyt
Sprawność	89 % A+
Moc	4–12,7 kW
Wymiary w / s / g	1230 / 778 / 527 mm
Zam. nr.	0618018070000
Cena netto / brutto*	zł 4 315,60 / zł 5 308,19

* Materiały informacyjne, nie stanowią oferty w rozumieniu ustawy.

WKŁADY KOMINKOWE Z WYMIENNIKIEM

Używaj Twojego wkładu kominkowego do centralnego ogrzewania i chroń środowisko. Wkłady kominkowe z wymiennikiem łączą przytulną ciepłą atmosferę wkładu kominkowego z efektywnością centralnego ogrzewania. W inteligentny sposób wykorzystują całą energię, optymalizują sprawność systemu centralnego ogrzewania i zapobiegają stratom w wyniku promieniowania. Możesz tak wygodnie do woli cieszyć się trzaskającym ogniem w kominku, ogrzewać ekologicznie, i do tego z czystym sumieniem oszczędzać koszty ogrzewania!

- samowystarczalne, oszczędne energetycznie ogrzewanie
- bezpośrednie ogrzewanie pomieszczenia
- pomimo przekazywania 70% ciepła do systemu grzewczego
- perfekcyjne alternatywne ogrzewanie w okresie przejściowym
- komfortowe i czyste czyszczenie wymiennika

Oczyszczanie wymiennika

Patentowana technologia czyszczenia wymiennika. Unikalny system komfortowego czyszczenia wymiennika typu N, chroniony przez Urząd Ochrony Własności Przemysłowej Republiki Czeskiej, jako wzór użytkowy.

Szyba refleksyjna

Specjalne szkło ceramiczne z warstwą refleksyjną odbija ciepło w kierunku paleniska. Szyba nie nagrzewa się nadmiernie i jej temperatura nie grozi oparzeniem. Przy nieopatrznym dotknięciu nie ma obawy poważniejszego oparzenia.

Wężownica chłodząca – ochrona przed przegrzaniem wymiennika

Służy jako ochrona przed przegrzaniem w przypadku wyłączenia dopływu prądu elektrycznego (nie jest elementem dostawy).

Automatyczny regulator powietrza pierwotnego do spalania

Przy wyłączeniu dostawy prądu elektrycznego, w chwili, w której woda w wymienniku osiągnie temperaturę 95 °C, specjalny termostatyczny zawór klapowy z kapilarą zamknie wlot pierwotnego powietrza do spalania, przez co uniemożliwi dalsze spalanie.

SCHEMAT PODŁĄCZENIA PRZY WYKORZYSTANIU UPS

Schemat podłączenia przy wykorzystaniu UPS.
Zabezpieczenie przeciw przegrzewaniu na wypadek przerwania zasilania elektrycznego
przy zastosowaniu źródła zapasowego.

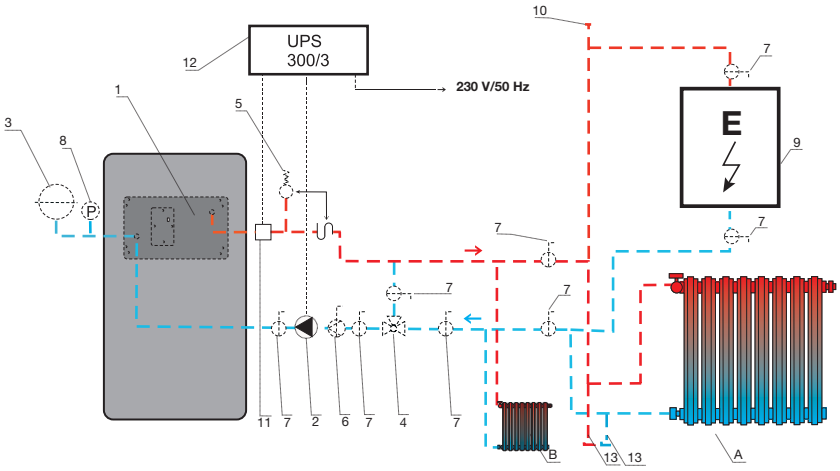

→ przewód wyjściowy CWU (ciepła woda użytkowa)
← przewód powrotny CWU

LEGENDA:

1. piece kominkowe z wymiennikiem
2. pompa obiegowa
3. naczynie wzbiorcze
4. zawór termoregulacyjny, np. ESBE TV 25 (60–75 °C)
5. zawór bezpieczeństwa
6. filtr odcinający
7. zawór kulowy
8. ciśnieniomierz
9. kocioł elektryczny
10. zawór odpowietrzający
11. termostat nakładany
12. zasilanie awaryjne
13. kurek spustowy
- A. przyłącze do całego systemu grzewczego
- B. przyłącze do części systemu grzewczego

POŁĄCZENIE Z PĘTLĄ CHŁODZĄCĄ

Schemat instalacji wodnego wymiennika ciepła, wyposażonego
w pętlę chłodzącą w celu ochrony przeciw przegrzewaniu
w przypadku przerwania zasilania elektrycznego.

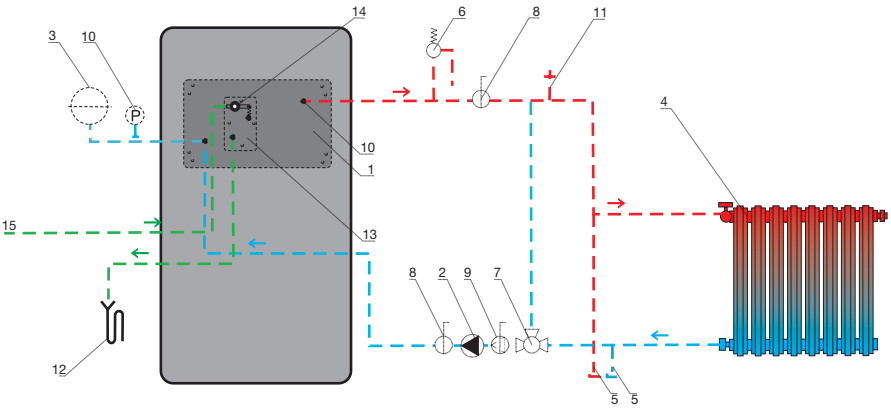

→ przewód wyjściowy CWU (ciepła woda użytkowa)
← przewód powrotny CWU

LEGENDA:

1. wymiennik
2. pompa obiegowa
3. naczynie wzbiorcze
4. grzejnik
5. kurek spustowy
6. zawór bezpieczeństwa
7. zawór termoregulacyjny, np. ESBE TV 25 (60–75 °C)
8. zawór kulowy
9. filtr odcinający BALL
10. ciśnieniomierz
11. zawór odpowietrzający
12. spust
13. wymiennik chłodzący (pętla)
14. termiczny zawór bezpieczeństwa
15. podłączono do układu wody zimnej

1

2

3

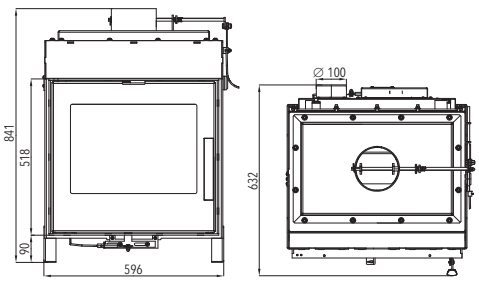

AMADORA Z WYMIENNIKIEM

HIGHLIGHTS

Trójstopniowe spalanie
trójstopniowe spalanie oszczędzające paliwo

Zewnętrzne doprowadzenie powietrza (CPV)
idealne dla domu niskoenergetycznego

Aut. reg. powietrza pierwotnego do spalania
przeciwdziała problemom po wyłączeniu dostawy prądu elektrycznego

KORZYŚCI DLA UŻYTKOWNIKA

- **Demontowalny wymiennik**
- **Technologia emaliowania**
- **Łatwe czyszczenie wymiennika**

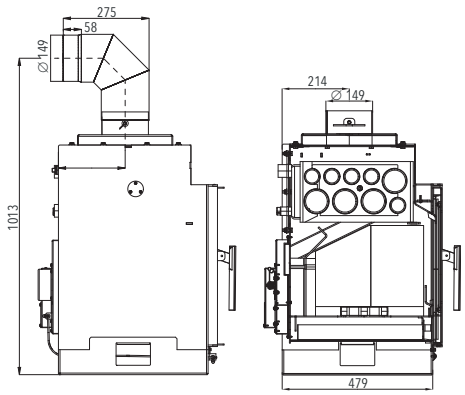

MODEL	AMADORA 1	AMADORA 2	AMADORA 3
Kolor	antracyt, drzwiczki emaliowane	antracyt, drzwiczki emaliowane rama mała prosta	antracyt, drzwiczki emaliowane rama duża prosta
Sprawność	83 % A+	83 % A+	83 % A+
Moc (do grzejników)	2,7–8,3 kW (6 kW)	2,7–8,3 kW (6 kW)	2,7–8,3 kW (6 kW)
Wymiary w / s / g	841 / 596 / 632 mm		
Zam. nr.	0671015000000	0671015100000	0671015300000
Cena netto / brutto*	zł 4 989,12 / zł 6 136,62	zł 5 280,13 / zł 6 494,56	zł 5 343,13 / zł 6 572,05

* Materiały informacyjne, nie stanowią oferty w rozumieniu ustawy.

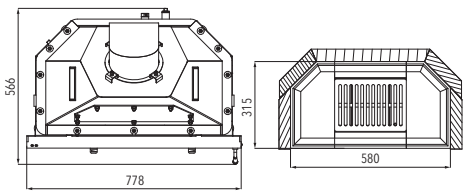

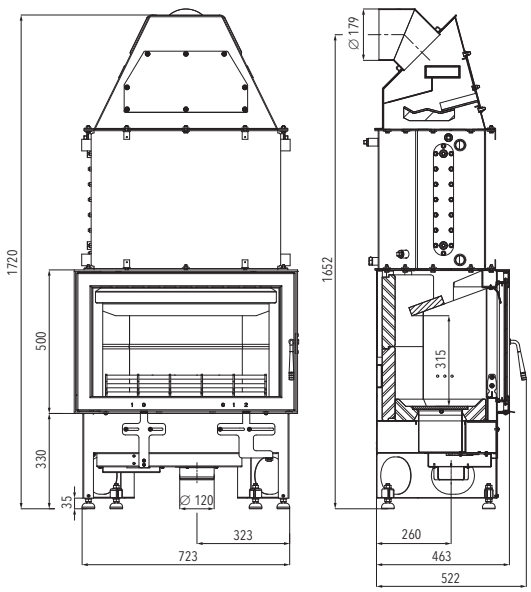

NOVARA 17 Z WYMIENNIKIEM

HIGHLIGHTS

Trójstopniowe spalanie
trójstopniowe spalanie oszczędzające paliwo

Zewnętrzne doprowadzenie powietrza (CPV)
idealne dla domu niskoenergetycznego

Aut. reg. powietrza pierwotnego do spalania
przeciwdziała problemom po wyłączeniu dostawy prądu elektrycznego

KORZYŚCI DLA UŻYTKOWNIKA

- **Demontowalny wymiennik**
- **Zintegrowana pętla chłodząca**
- **Szyba refleksyjna**
- **Podwójna szyba**

MODEL	NOVARA 17
Kolor	antracyt
Sprawność	90 % A+
Moc (do grzejników)	5,1–17,4 kW (10,8 kW)
Wymiary w / s / g	1720 / 778 / 566 mm
Zam. nr.	0618018170000
Cena netto / brutto*	zł 6 841,67 / zł 8 415,25

* Materiały informacyjne, nie stanowią oferty w rozumieniu ustawy.

VESUVIO II Z WYMIENNIKIEM

HIGHLIGHTS

Trójstopniowe spalanie
trójstopniowe spalanie oszczędzające paliwo

Zewnętrzne doprowadzenie powietrza (CPV)
idealne dla domu niskoenergetycznego

Oczyszczanie wymiennika
łatwe i bez brudzenia

Easy control
obsługa powietrza Easy control – komfortowa obsługa doprowadzenia powietrza jednym regulatorem

KORZYŚCI DLA UŻYTKOWNIKA

- **Możliwość dodatkowej instalacji wężownicy schładzającej**
- **Demontowalny wymiennik**
- **Zamykany centralny dopływ powietrza**
- **Aut. reg. powietrza pierwotnego do spalania**

PĘTLA CHŁODZĄCA

Zam. nr. 0619018156017

Cena* zł 1 001,23 / zł 1 231,51

ZESTAW MONTAŻOWY VESUVIO II 5

Zam. nr. 0619018151300

Cena* zł 241,56 / zł 297,12

MODEL	VESUVIO 15/II Z WYM. 1	VESUVIO 15/II Z WYM. 2	VESUVIO 20/II Z WYM. 3	VESUVIO 20/II Z WYM. 4
Kolor	czarny / drzwiczki żeliwne	czarny / nadruk na szybie	czarny / drzwiczki żeliwne	czarny / nadruk na szybie
Sprawność	80 % A+	80 % A+	80 % A+	80 % A+
Moc (do grzejników)	18 kW (15 kW)	18 kW (15 kW)	24 kW (20 kW)	24 kW (20 kW)
Wymiary w / s / g	896 / 691 / 593 mm	896 / 691 / 593 mm	973 / 691 / 593 mm	973 / 691 / 593 mm
Zam. nr.	0619018150000	0619018151000	0619018200000	0619018210000
Cena netto / brutto*	zł 5 235,13 / zł 6 439,21	zł 5 520,13 / zł 6 789,76	zł 5 760,14 / zł 7 084,97	zł 5 970,14 / zł 7 343,28

* Materiały informacyjne, nie stanowią oferty w rozumieniu ustawy.

AKCESORIA

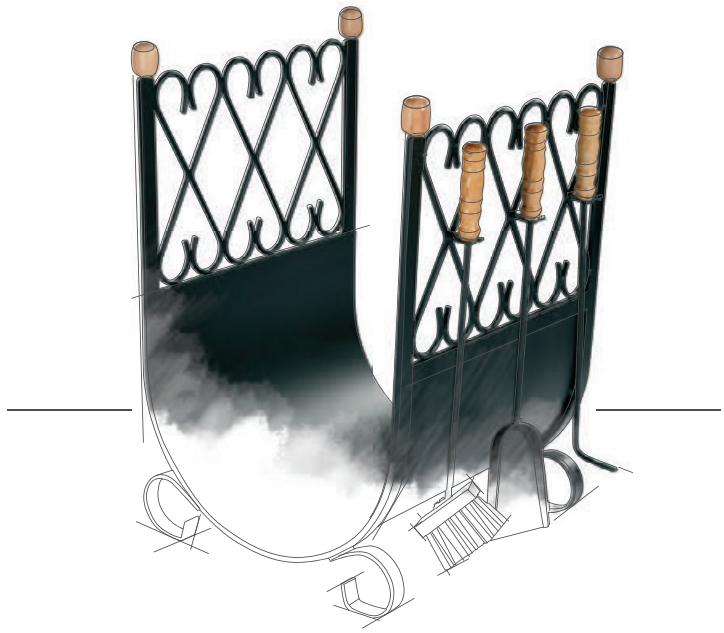

Do pieców kominkowych lub kominka nieodłącznie należą akcesoria, które łączą wyposażenie Twojego wnętrza w element designowy i jednocześnie są praktyczną pomocą do utrzymania Twojego pieca.

- ulepszenie wizualne Twojego pieca
- patentowana technologia regulatorów ciągu dla większej oszczędności energii
- praktyczny i jednocześnie estetyczny element Twojego domu

NARZĘDZIA KOMINKOWE

NARZĘDZIA KOMINKOWE	BAU IV – 3-ELEMENTOWE	HS III – 3-ELEMENTOWE
Wymiary	58 x 20 x 20 cm	76,5 x 22 x 22 cm
Kolor	czarny, drewno	nierdzewny
Zam. nr.	1116002200000	1130140140000
Cena netto / brutto*	zł 169,87 / zł 208,95	zł 194,81 / zł 239,62

PREPARATY DO KONSERWACJI

CZYŚCIK DO SZYBY	
Objętość	500 ml
Zam. nr.	1116000200000
Cena netto / brutto*	zł 28,83 / zł 35,46

KOSZE NA DREWNO

KOSZE NA DREWNO	KOSZ PROSTOKĄTNY	KOSZ ŚREDNI	KOSZ OKRĄGŁY	DUŻY KOSZ Z / BEZ NARZĘDZIAMI	KOSZ DERBY (Z NARZĘDZIAMI)
Wymiary	35 x 46 x 30 cm	40 x 24 x 36 cm	46 x 22 x 32 cm	68 x 48 x 45 / 70 x 49 x 46 cm	68 x 48 x 45 cm
Kolor	czarny	czarny, drewno	czarny, drewno	czarny, drewno	antracyt, drewno
Zam. nr.	1116002700000	1116002500000	1116002400000	1116002600000 / 1116001600000	1116003000000
Cena netto / brutto*	zł 130,91 / zł 161,02	zł 134,03 / zł 164,86	zł 134,03 / zł 164,86	zł 384,94 / zł 473,48 zł 328,84 / zł 404,47	zł 372,48 / zł 458,15

REGULATORY CIĄGU

Regulator ciągu komínowego Zugex H+S

Regulator ciągu komínowego Zugregler H+S

REGULATOR CIĄGU KOMÍNOWEGO	ZUGEX H+S 130	ZUGEX H+S 150	ZUGEX H+S 200
Zam. nr.	1120130110000	1120150110000	1120200110000
Cena netto / brutto*	zł 950,67 / zł 1 169,33	zł 950,67 / zł 1 169,33	zł 1 028,60 / zł 1 265,17

REGULATOR CIĄGU KOMÍNOWEGO	ZUGREGLER H+S 130	ZUGREGLER H+S 150	ZUGREGLER H+S 200
Zam. nr.	1120130010000	1120150010000	1120200010000
Cena netto / brutto*	zł 576,64 / zł 709,26	zł 576,64 / zł 709,26	zł 607,81 / zł 747,60

PREPARATY DO NAPRAW

FARBA ZAPRAWKOWA	KOLOR CZARNY	ANTRACYT
Objętość	400 ml	400 ml
Zam. nr.	0070200050005	0070200020005
Cena netto / brutto*	zł 65,46 / zł 80,51	zł 56,11 / zł 69,01

FARBA ZAPRAWKOWA	KOLOR SREBRNA	KOLOR BORDO
Objętość	400 ml	400 ml
Zam. nr.	0070200040005	0070200070005
Cena netto / brutto*	zł 68,01 / zł 83,65	zł 59,22 / zł 72,84

* Materiały informacyjne, nie stanowią oferty w rozumieniu ustawy.

SZYBY OCHRONNE POD PIECE KOMINKOWE

SZYBY POD PIECE WYKONANO ZE SZKŁA HARTOWANEGO O GRUBOŚCI 6 MM

Eleganckie i bezpieczne

- doskonalszy wygląd pieców
- ochrona podłogi
- 6 mm hartowane szkło oszlifowane
- ochrona przeciwpożarowa palnych podłóg (np. drewnianych)

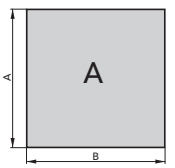

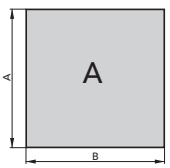

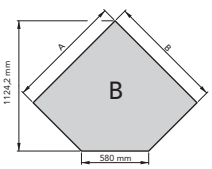

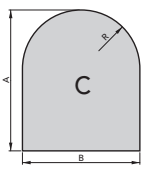

	SZYBY POD PIECE – FORMA „A"	SZYBY POD PIECE – FORMA „A"	SZYBY POD PIECE – FORMA „B"	SZYBY POD PIECE – FORMA „C"
Wymiary	900 x 750 mm	1000 x 1000 mm	1000 x 1000 mm / 580 mm 45°	1000 x 1000 mm / R = 500 mm
Zam. nr.	1115409200000	1115410200000	1115510200000	1115910200000
Cena netto / brutto*	zł 166,76 / zł 205,11	zł 213,51 / zł 262,62	zł 241,56 / zł 297,12	zł 260,27 / zł 320,13

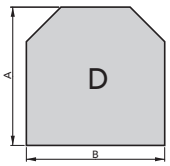

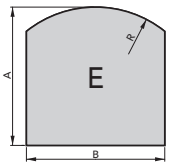

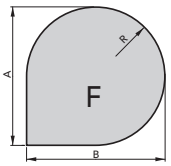

	SZYBY POD PIECE – FORMA „D"	SZYBY POD PIECE – FORMA „E"	SZYBY POD PIECE – FORMA „F"
Wymiary	1000 x 1000 mm	1000 x 1000 mm / R = 800 mm	1000 x 1000 mm / R = 500 mm
Zam. nr.	1115610200000	1115910300000	1115910400000
Cena netto / brutto*	zł 247,80 / zł 304,79	zł 241,56 / zł 297,12	zł 260,27 / zł 320,13

PARAMETRY TECHNICZNE

PIECE KOMINKOWE

Str.	Model	KG				m³	KG			
13	**ADRIA MINI**	95	33 cm	150	150	45–150	0,6–2,4	•	•	12
14	**ALYTUS**	120	33 cm	150	150	45–150	2,3	•	•	12
15	**ARKTIC**	92	50 cm	150	150	55–216	0,8–3,6	•	•	12
15	**ARKTIC 12 Z PŁYTĄ GRZEWCZĄ**	132	50 cm		150	70–221	0,8–3,7	•	•	12
16	**AVESTA**	162	33 cm	150	150	45–150	2,3	•	•	12
17	**EBOLI**	154	33 cm	150	150	40–151	0,7–2,4	•	•	12
18	**EMPOLI**	154	33 cm	150	150	40–151	0,7–2,4	•	•	12
19	**HUSUM**	156	33 cm	150	150	50–115	1,5–2	•	•	12
20	**KALIX**	147	33 cm	150	150	45–150	2,3	•	•	12
21	**LEVANGER**	108	33 cm	130	130	112	1,8	•	•	12
22	**LIVORNO**	135	33 cm	150		90–140	0,7–2,2	•	•	10
23	**MADEIRA**	130	33 cm	150	150	55–115	0,5–1,6	•		12
24	**MALUNG RAINBOW**	118	33 cm	150		90–140	1,1–2,5	•		10
25	**MANTA – KAFLOWY TOP + COKÓŁ**	126	33 cm	150	150	65–130	0,4–2,2	•	•	12
26	**MANTA – KAFLOWY GZYMS + COKÓŁ**	126	33 cm	150	150	65–130	0,4–2,2	•	•	12
27	**NORDBY**	174	33 cm	150	150	55–115	0,5–1,8	•	•	11
28	**NORDIC**	65	33 cm	130		45–160	0,7–2,7	•	•	12
29	**SALERNO II**	93	29 cm	120	120	35–79	1,5	•		12
30	**SAVONA**	130	33 cm	150	150	45–150	2,3	•	•	12
31	**SKARNES**	124	33 cm	150	150	150	2,5	•	•	12
32	**SKIVE II / II-C**	113 / 125	50 cm	150	150	220	3,5	•	•	12
33	**TREVISO II**	142	33 cm	150	150	150	2,3	•	•	12
34	**TREVISO II – KAFLOWY COKÓŁ**	147	33 cm	150	150	150	2,3	•	•	12
35	**UKA**	86	33 cm	130	130	35–110	2,2	•	•	12
36	**UMEA**	73	33 cm	150		40–130	2,1	•	•	12
37	**VAASA PLUS III / V**	88 / 85	33 cm	150		90–149	0,9–2,4	•	•	10

OBJAŚNIENIA

- Ciężar (kg)
- Kawałki drewna (maks. długość w cm)
- Górne wyprowadzenie przewodu dymnego (mm)
- Tylne wyprowadzenie przewodu dymnego (mm)
- Zdolność grzewcza (m^3)
- Zużycie opału (kg)
- Brykiety ekologiczne
- Brykiety z węgla brunatnego
- Ciąg komina (Pa)
- Pojemność zasobnika pelletu (kg)
- Wielkość szyby sz. x gł. (mm)

PIECE KOMINKOWE Z WYMIENNIKIEM

Str.	Model	KG				m^3	KG			
40	**ADRIA II (CERAMIKA / BLACHA) Z WYMIENNIKIEM**	136 / 129	33 cm	150		60–185	0,6–2,9	•	•	12
41	**ALYTUS Z WYMIENNIKIEM**	146	33 cm	150		184	3	•	•	12
42	**ANDRUS Z WYMIENNIKIEM**	246	33 cm	150		90–275	0,9–4,1	•	•	12
43	**ARKTIC 12 Z WYMIENNIKIEM**	159	50 cm	150	150	70–225	0,9–3,4	•	•	12
43	**ARKTIC 12 Z WYMIENNIKIEM + PŁYTĄ**	153	50 cm		150	70–225	0,9–3,4	•	•	12
44	**AVESTA Z WYMIENNIKIEM**	185	33 cm	150		184	3	•	•	12
45	**BORAS (CERAMIKA / BLACHA) Z WYMIENNIKIEM**	136 / 128	33 cm	150	150	60–187	0,7–2,9	•	•	12
46	**EBOLI AL II Z WYMIENNIKIEM & EBOLI AL II Z WYMIENNIKIEM + PĘTLA SCHŁADZAJĄCA**	168 169	33 cm	150	150	70–220	0,8–3,5	•	•	12
47	**EBOLI Z WYMIENNIKIEM & EBOLI Z WYMIENNIKIEM + PĘTLA SCHŁADZAJĄCA**	173 175	33 cm	150	150	70–225	0,9–3,5	•	•	12
48	**EMPOLI AL II Z WYMIENNIKIEM & EMPOLI AL II Z WYMIENNIKIEM + PĘTLA SCHŁADZAJĄCA**	168 169	33 cm	150	150	70–220	0,8–3,5	•	•	12
49	**EMPOLI Z WYMIENNIKIEM & EMPOLI Z WYMIENNIKIEM + PĘTLA SCHŁADZAJĄCA**	173 175	33 cm	150	150	70–225	0,9–3,5	•	•	12
50	**FARUM Z WYMIENNIKIEM**	221	33 cm	150		90–268	0,9–4,1	•	•	12
51	**GRAND MAX PLUS II/11 Z WYMIENNIKIEM**	205	33 cm	150		60–274	0,7–4	•	•	12
52	**KALMAR II/11 Z WYMIENNIKIEM**	221	33 cm	150		60–274	0,7–4	•	•	12
53	**MANTOVA AL II (CERAMIKA / BLACHA) Z WYMIENNIKIEM**	134 / 128	33 cm	150	150	60–189	0,7–3	•	•	12
54	**NIVALA Z WYMIENNIKIEM**	221	33 cm	150		90–275	0,9–4,1	•	•	12
55	**SAVONA Z WYMIENNIKIEM**	144	33 cm	150		184	3	•	•	12
56	**TREVISO II Z WYMIENNIKIEM**	190	33 cm	150		150	2,5	•	•	12
57	**TREVISO II – KAFLOWY COKÓŁ Z WYMIENNIKIEM**	195	33 cm	150		150	2,5	•	•	12
58	**VISBY Z WYMIENNIKIEM**	180	33 cm	150		184	3	•	•	12

PIECE PELETOWE

Str.	Model	KG			m³	KG	KG	
65	**HSP 1.17 II**	86		80	230	1,7	17	6
66	**TOLEDO III 32**	104		80	235	1,8	32	6
67	**TOLEDO III 32-C**	120		80	235	1,8	32	6

PIECE PELETOWE Z WYMIENNIKIEM

Str.	Model	KG			m³	KG	KG	
70	**HSP 6 Z WYMIENNIKIEM**	176		80	250	2,1	30	6

OBUDOWY KOMINKÓW

Str.	Model	KG				m³	KG			
75	**ADONIS II**	448	45 cm	180	180	50–166	0,7–2,5	678 x 400	•	12
76	**ARLBERG**	464	45 cm	180	180	50–166	0,7–2,5	678 x 400	•	12
77	**ASCIM II**	425	33 cm	160	160	40–135	0,6–2	325 x 470	•	12
78	**GENF II**	445	45 cm	180	180	50–166	0,7–2,5	678 x 400	•	12
79	**PINUS II**	316	33 cm	150	150	55–160	2,5	340 x 583	•	12
80	**PINUS II NAROŻNY**	286	33 cm	150	150	55–160	2,5	340 x 583	•	12

WKŁADY KOMINKOWE

Str.	Model	KG				m³	KG				
82	**JONAVA IV**	148	45 cm	180	180	50–165	0,7–2,5	678 x 400	•		12
83	**MALVIK IV**	120	33 cm	160	160	40–135	0,6–2	325 x 470	•		12
84	**NOVARA**	179	45 cm	180	180	55–229	0,8–3,5	678 x 400	•	•	12

WKŁADY KOMINKOWE Z WYMIENNIKIEM

Str.	Model	KG				m³	KG				
88	**AMADORA Z WYMIENNIKIEM**	152 / 153 / 154	45 cm	150		75–150	0,5–2,5	445 x 317	•	•	12
89	**NOVARA Z WYMIENNIKIEM**	292	45 cm	180	180	90–313	1,1–4,5	678 x 400	•	•	12
90	**VESUVIO 15/II Z WYMIENNIKIEM**	202	45 cm	160		320	5,6	420 x 340	•	•	12
90	**VESUVIO 20/II Z WYMIENNIKIEM**	215	45 cm	160		430	7,5	420 x 340	•	•	12

HAAS + SOHN

GUTE ZEIT

Wärmedesign Salzburg

HAAS+SOHN
Wärmedesign Salzburg

GUTE ZEIT

COLLECTION 2017/18

HAAS+SOHN RUKOV s. r. o.

SNP 474
408 01 Rumburk
Česká republika

Tel.: +420 412 332 351–3

odbyt@haassohn.com
www.haassohn-rukov.cz/pl

Sprzedający:

HOME

Producent zastrzega sobie prawo do wprowadzania zmian technicznych i konstrukcyjnych.
Ważny do 31. 3. 2018.
Katalog H+S HOME 2017/2018_PL obj. č. 9042000100047.